CONSTRUCCIÓN DE PAVIMENTO TIPO EMPEDRADO

BARRIO: UNIVERSITÁRIO
TRAMO: DESDE CALLE 04 HASTA CALLE 05

CALLE: CALLE 10

SUP TOTAL DE OBRA: 913,50 m²
LONG. TOTAL DE CALLE: 101,50 m

BARRIO UNIVERSITARIO

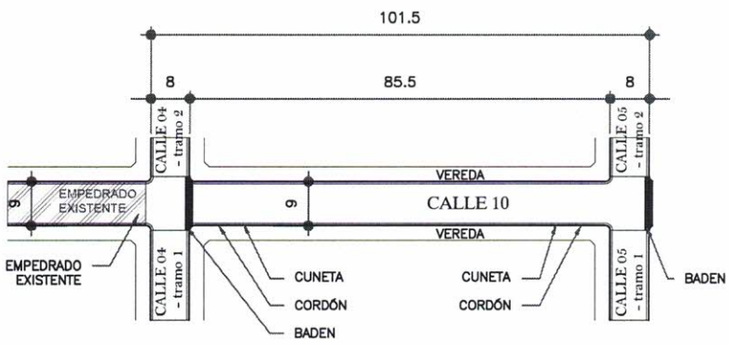

PLANTA ARQUITECTONICA

ESC.: 1/1000

(MEDIDAS EN METROS)

BADEN DE Hº

FCK: 18 MPA

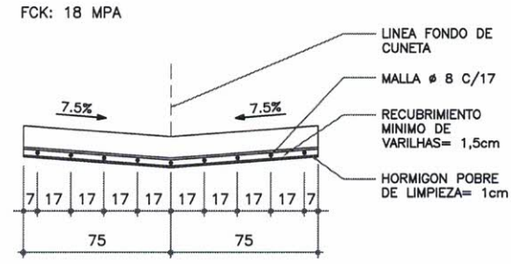

CORTE BADÉN

FCK: 18 MPA

ESC.: 1/25

(MEDIDAS EN CENTIMETRO)

MUNICIPALIDAD DE KATUETE
ADMINISTRACIÓN JULIO C. BRITEZ VILLAGRA

OBRA: PAVIMENTO TIPO EMPEDRADO
UBICACIÓN: CALLE 10
DESDE CALLE 04 HASTA CALLE 05

PROYECTO:

ARQ. FREDDY AGUSTIN ZORRILLA
PATENTE MUNI. N.º: 172834

CONSTRUCCIÓN DE PAVIMENTO TIPO EMPEDRADO

BARRIO: UNIVERSITÁRIO
TRAMO: DESDE CALLE 04 HASTA CALLE 05

CALLE: CALLE 10

SUP TOTAL DE OBRA: 913,50 m²
LONG. TOTAL DE CALLE: 101,50 m

CUNETA Y CORDÓN DE Hº

FCK: 18 MPA

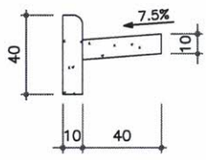

CORTE CUNETA Y CORDÓN

FCK: 18 MPA

ESC.: 1/25

(MEDIDAS EN CENTIMETRO)

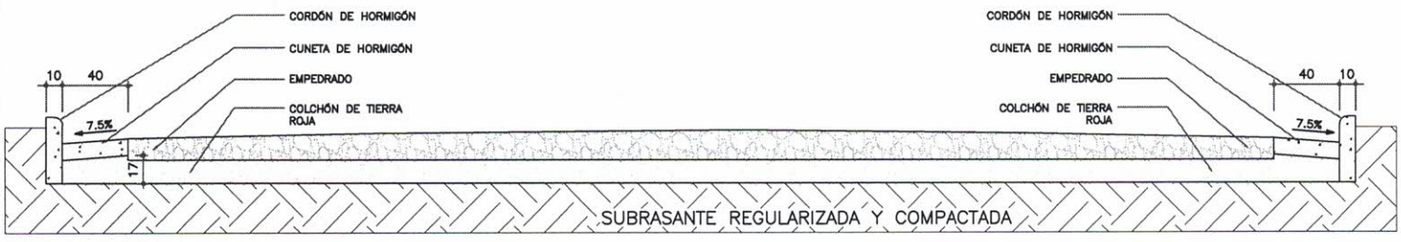

CORTE TRASNVERSAL EMPEDRADO

FCK: 18 MPA

ESC.: 1/30

(MEDIDAS EN CENTIMETRO)

MUNICIPALIDAD DE KATUETE

ADMINISTRACIÓN JULIO C. BRITEZ VILLAGRA

OBRA: PAVIMENTO TIPO EMPEDRADO

UBICACIÓN: CALLE 10
DESDE CALLE 04 HASTA CALLE 05

PROYECTO:

ARQ. FREDDY AGUSTIN ZORRILLA
PATENTE MUNI. N.º: 172834

CONSTRUCCIÓN DE PAVIMENTO TIPO EMPEDRADO

BARRIO: UNIVERSITÁRIO
TRAMO: DESDE CALLE 04 HASTA CALLE 05

CALLE: CALLE 10

SUP TOTAL DE OBRA: 913,50 m²
LONG. TOTAL DE CALLE: 101,50 m

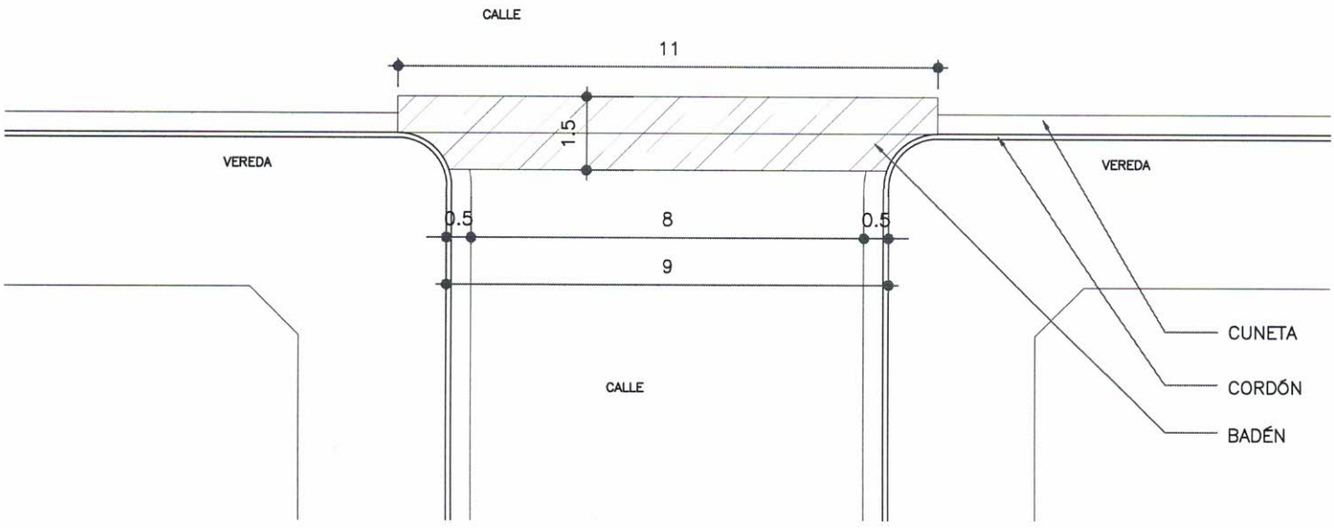

FCK: 18 MPA

ESC.: 1/100

(MEDIDAS EN METROS)

MUNICIPALIDAD DE KATUETE
ADMINISTRACIÓN JULIO C. BRITEZ VILLAGRA

OBRA: PAVIMENTO TIPO EMPEDRADO
UBICACIÓN: CALLE 10
DESDE CALLE 04 HASTA CALLE 05

PROYECTO:

ARQ. FREDDY AGUSTIN ZORRILLA
PATENTE MUNI. N.º: 172834