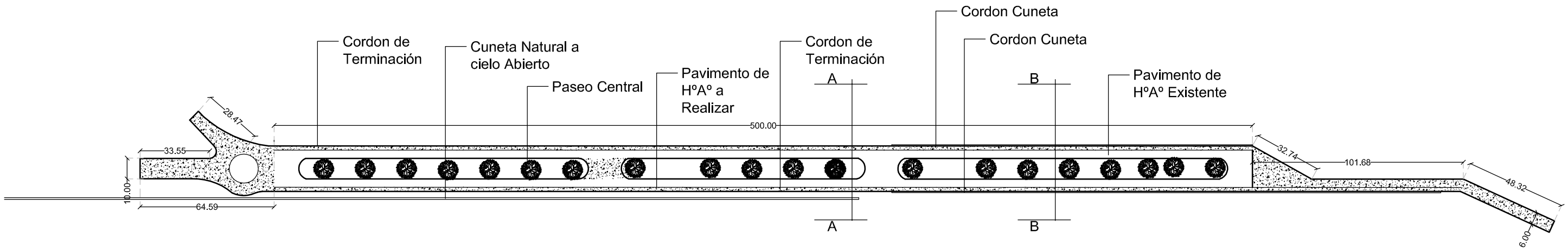


# Planta General

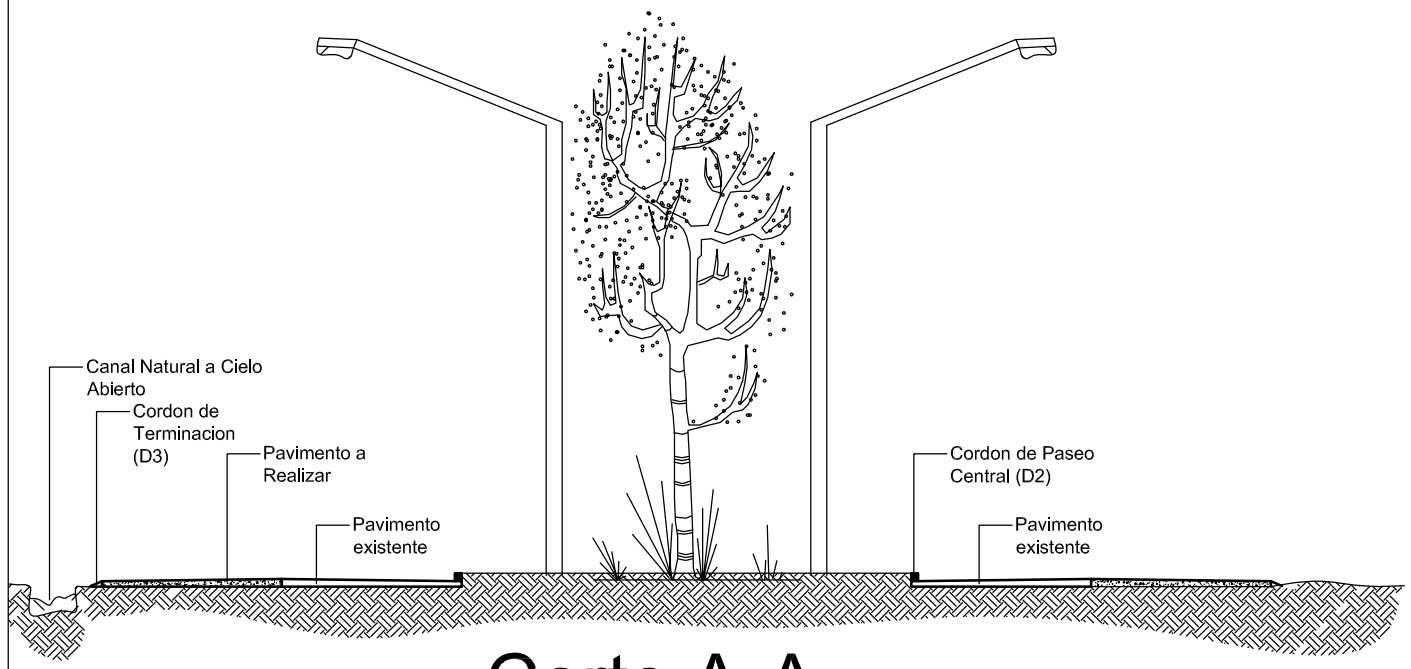


# Corte A-A

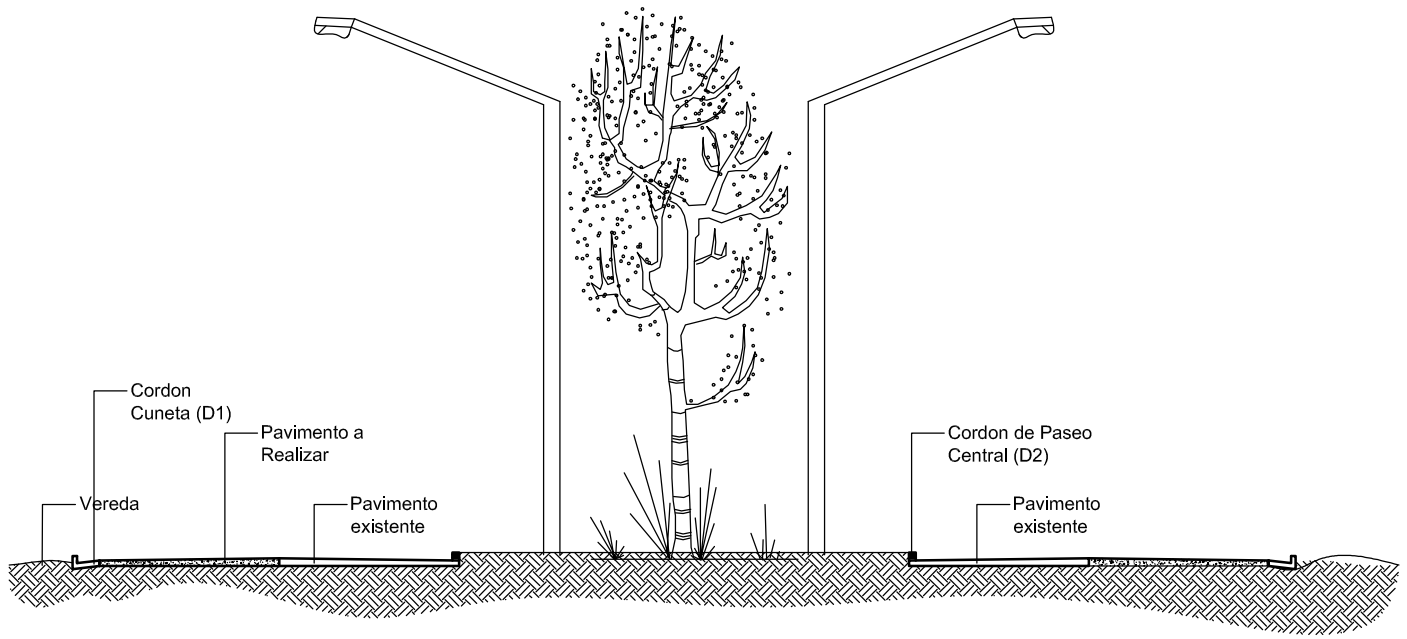


# Corte B-B

## Detalle 1 - Cordon Cuneta

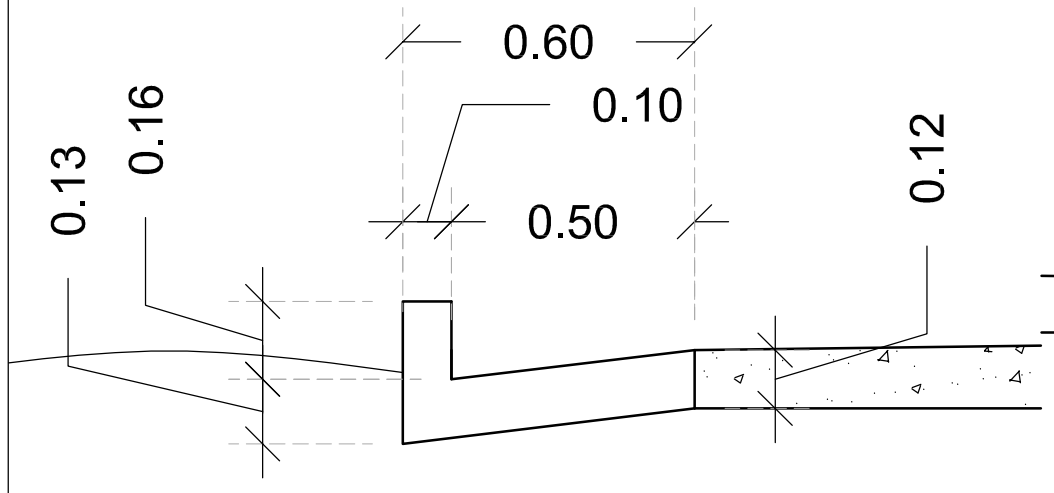


## Detalle 2 - Cordon Paseo Central de Ladrillos Revocado 1:3

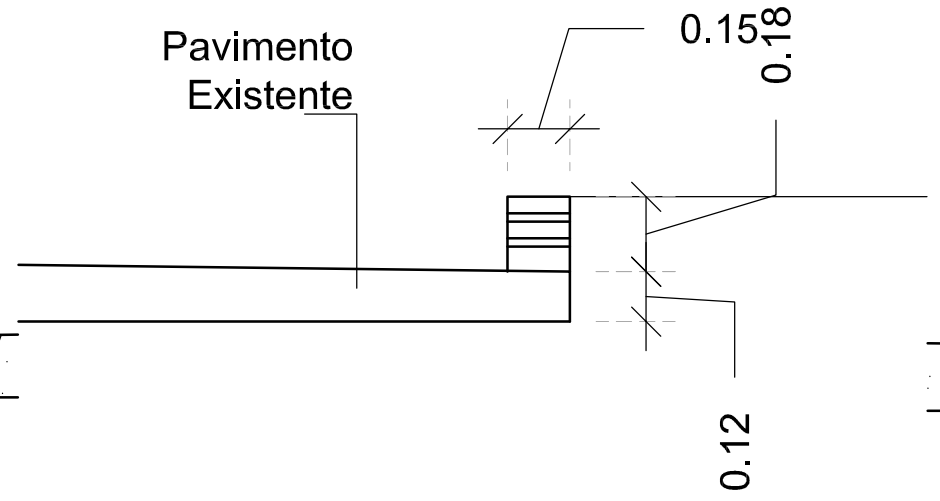


## Detalle 3 - Cordón de Terminación

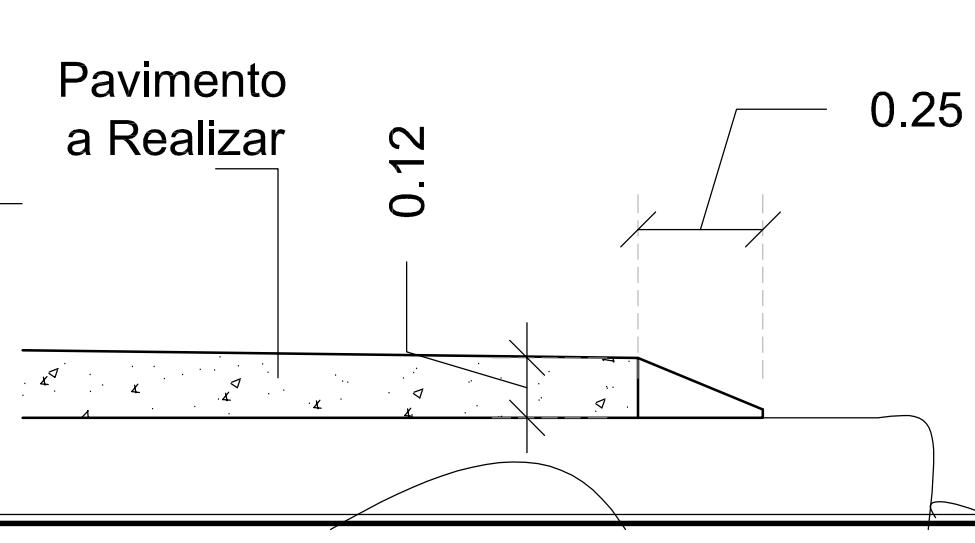


# Proyecto: Pavimento de HºAº - Ciudad: Carmelo Peralta - Chaco Paraguayo