# PLANTA GENERAL

Esc. 1/50

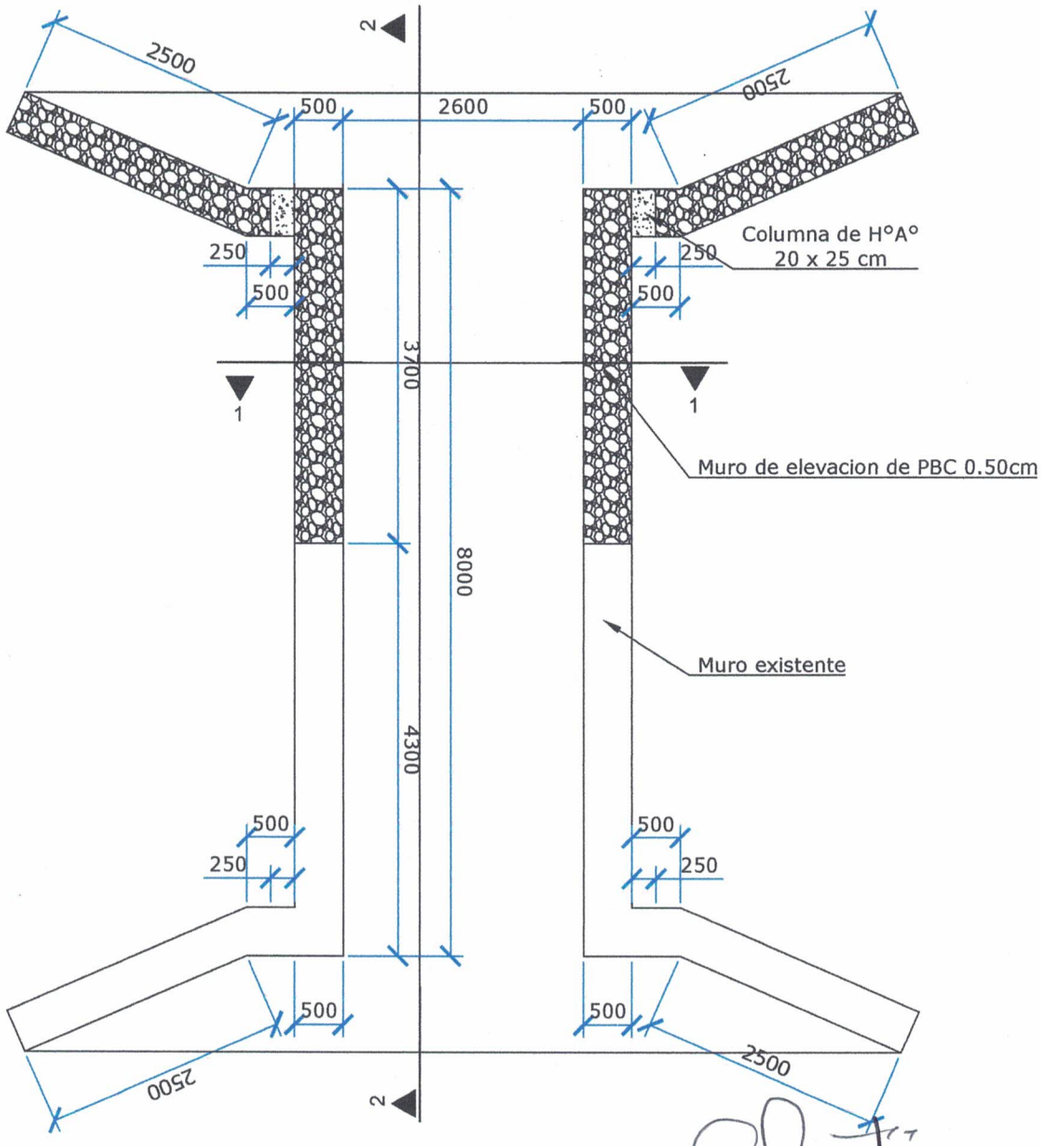


Arq. Laercio V. Wolfarf L.
Reg. 2229
Proyectista
Municipalidad de Yatytay

MUNICIPALIDAD DE YATYTAY

OBRA: AMPLIACION DE PUENTE DE HORMIGON ARMADO

PROFESIONAL: LAERCIO VICENTE WOLFART LUFT PATENTE NRO 2229

DIRECCION: BONANZA 2DA LINEA

DESCRIPCION: PLANTA | FECHA : ABRIL/2019

MUNICIPALIDAD DE YATYTAY
Visite el Salto del Tembey

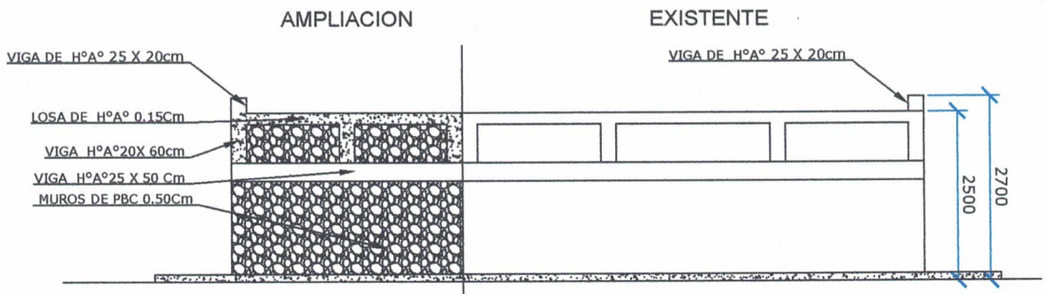


CORTE 2-2

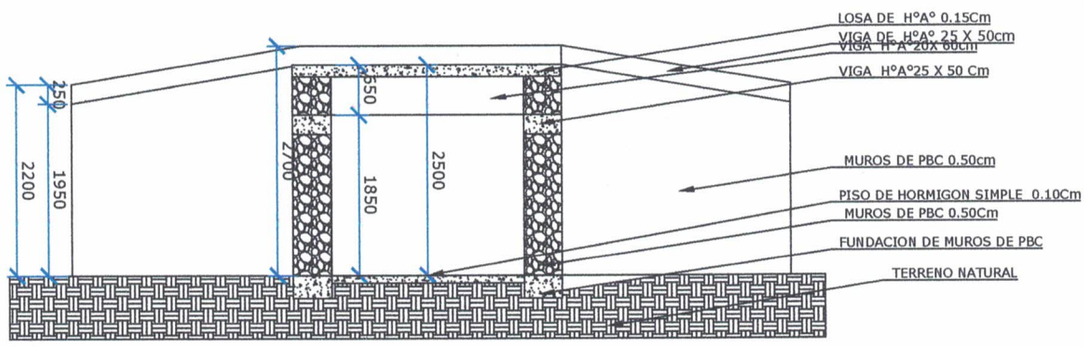


CORTE 1-1

Arq. Laercio V. Wolfarf L.
Reg. 2229
Proyectista
Municipalidad de Yatytay

MUNICIPALIDAD DE YATYTAY

OBRA: AMPLIACION DE PUENTE DE HORMIGON ARMADO

PROFESIONAL: LAERCIO VICENTE WOLFART LUFT PATENTE NRO 2229

DIRECCION: BONANZA 2DA LINEA

DESCRIPCION: CORTES | FECHA : ABRIL/2019

MUNICIPALIDAD DE YATYTAY
Visite el Salto del Tembey

# PLANTA ESTRUCTURAL

Esc. 1/50

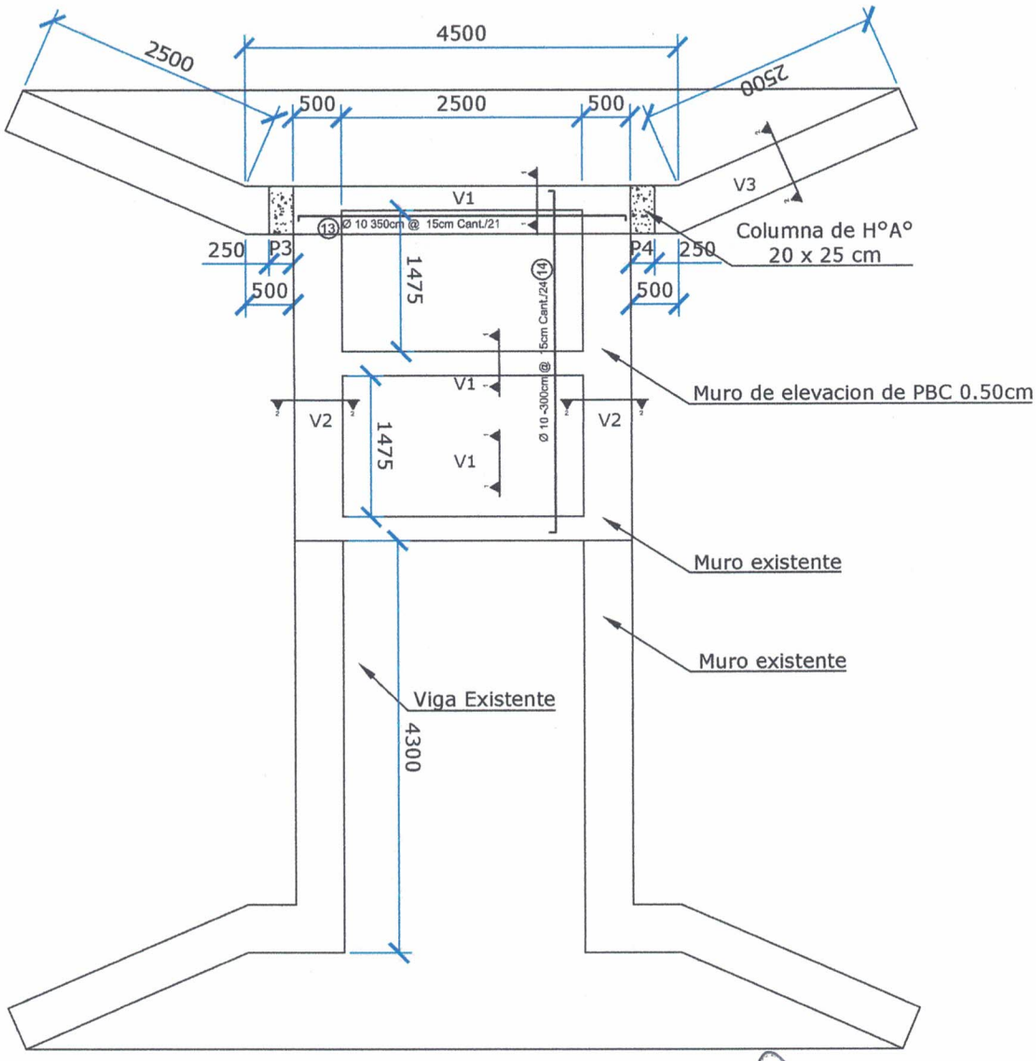


Arq. Laercio V. Wolfarf L.
Reg. 2229
Proyectista
Municipalidad de Yatytay

MUNICIPALIDAD DE YATYTAY

OBRA: AMPLIACION DE PUENTE DE HORMIGON ARMADO

PROFESIONAL: LAERCIO VICENTE WOLFART LUFT PATENTE NRO 2229

DIRECCION: BONANZA 2DA LINEA

DESCRIPCION: PLANTA ESTRUCTURAL | FECHA : ABRIL/2019

MUNICIPALIDAD DE YATYTAY
Vivite el Salto del Tembey

# DETALLE PILARES

## PILARES

P1=P2=P3=P4

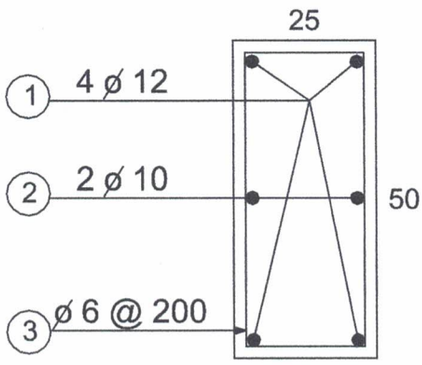


S/E

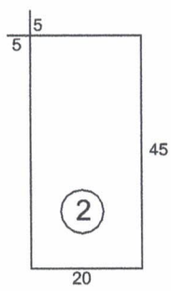


Esquema de estribo

S/E

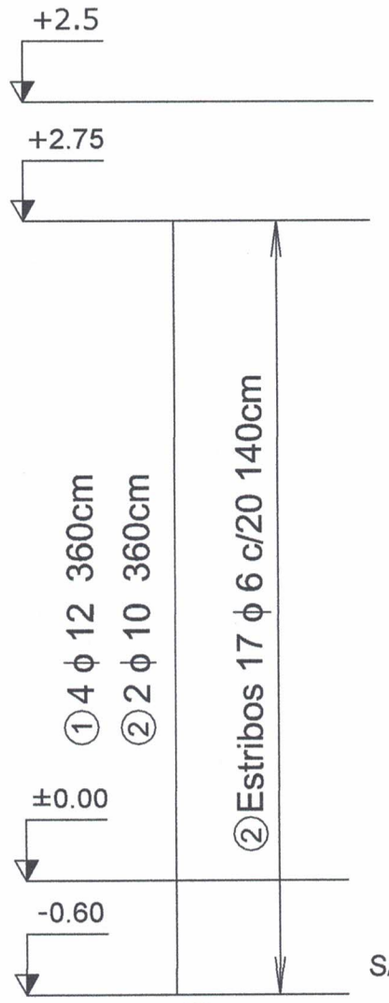


S/E

Arq. Laercio V. Wolfarf L.
Reg. 2229
Proyectista
Municipalidad de Yatytay

MUNICIPALIDAD DE YATYTAY

| | |
|---|---|
| OBRA: | AMPLIACION DE PUENTE DE HORMIGON ARMADO |
| PROFESIONAL: LAERCIO VICENTE WOLFART LUFT | PATENTE NRO 2229 |
| DIRECCION: BONANZA 2DA LINEA | |
| DESCRIPCION: DETALLE DE PILARES | FECHA : ABRIL/2019 |

MUNICIPALIDAD DE YATYTAY
Visite el Salto del Tembey

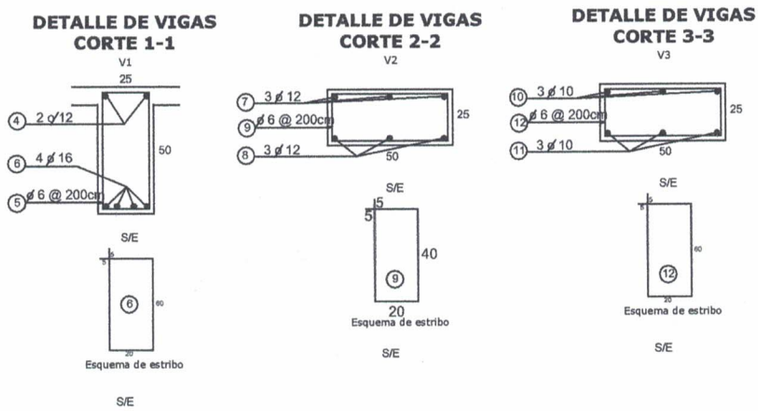


V1

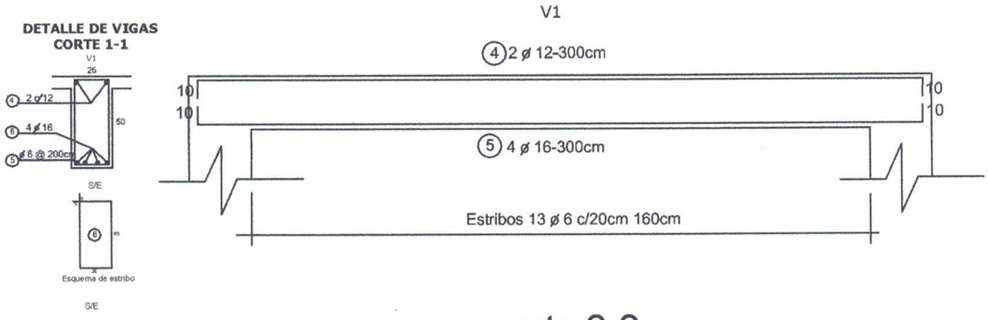


## corte 2-2

V2

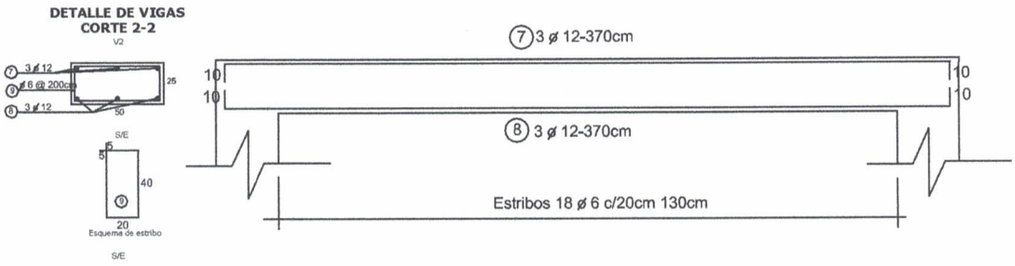


## corte 3-3

V3

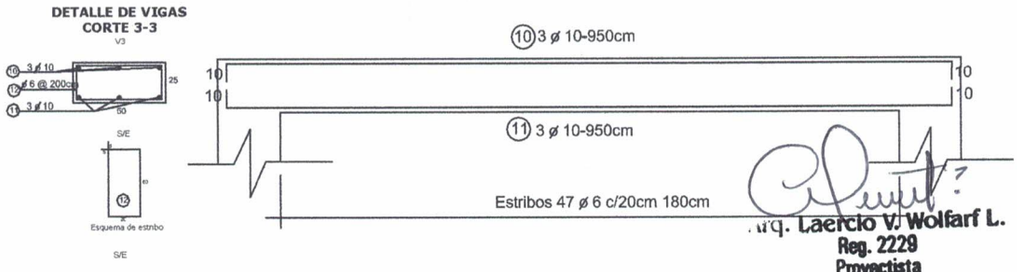


Arq. Laercio V. Wolfart L.
Reg. 2229
Proyectista
Municipalidad de Yatytay

MUNICIPALIDAD DE YATYTAY

OBRA: AMPLIACION DE PUENTE DE HORMIGON ARMADO

PROFESIONAL: LAERCIO VICENTE WOLFART LUFT PATENTE NRO 2229

DIRECCION: BONANZA 2DA LINEA

DESCRIPCION: DETALLE DE VIGAS | FECHA : ABRIL/2019

MUNICIPALIDAD DE YATYTAY
Visite el Salto del Tembey

## CUADRO DE ACERO ESTRUCTURAL

| Marca | esquema | ø | longitud | Cant. | Longitud total | Cant. de barras |
|---|---|---|---|---|---|---|
| 1 | 360 / 20 S/E | 12 | 3,80m | 16 | 60.8m | 5.06 |
| 2 | 360 / 20 S/E | 10 | 3,80m | 8 | 30.4m | 2.53 |
| 3 | 25 / 50 5 45 / 20 S/E | 6 | 1.4m | 68 | 95.2 | 7.9 |
| 4 | 12 / 300 / 12 S/E | 12 | 3.20m | 6 | 19.2m | 1.6 |
| 5 | 12 / 300 / 12 S/E | 16 | 3.20m | 12 | 19.2m | 1.6 |
| 6 | 25 / 65 5 60 / 20 S/E | 6 | 1.60m | 39 | 62.4 | 5.2 |
| 7 | 12 / 370 / 12 S/E | 12 | 3.90m | 6 | 23.4m | 1.95 |
| 8 | 12 / 370 / 12 S/E | 12 | 3.90m | 6 | 23.4m | 1.95 |
| 9 | 25 / 65 5 60 / 20 S/E | 6 | 1.30m | 36 | 46.8 | 3.9 |
| 10 | 12 / 950 / 12 S/E | 10 | 9.70m | 6 | 58.2m | 4.8 |
| 11 | 12 / 950 / 12 S/E | 10 | 9.70m | 6 | 58.2m | 4.8 |
| 12 | 25 / 65 5 60 / 20 S/E | 6 | 1.30m | 95 | 123.5 | 10.29 |
| 13 | 5 / 340 / 5 S/E | 10 | 3.70m | 21 | 77.7 | 6.5 |
| 14 | 5 / 290 / 5 S/E | 10 | 3.00m | 24 | 72 | 6 |

Arq. Laercio V. Wolfarf L.
Reg. 2229
Proyectista
Municipalidad de Yatytay

MUNICIPALIDAD DE YATYTAY

MUNICIPALIDAD DE YATYTAY
Visite el Salto del Tembey

OBRA: AMPLIACION DE PUENTE DE HORMIGON ARMADO

PROFESIONAL: LAERCIO VICENTE WOLFART LUFT PATENTE NRO 2229

DIRECCION: BONANZA 2DA LINEA

DESCRIPCION: CUADRO DE ACERO | FECHA : ABRIL/2019