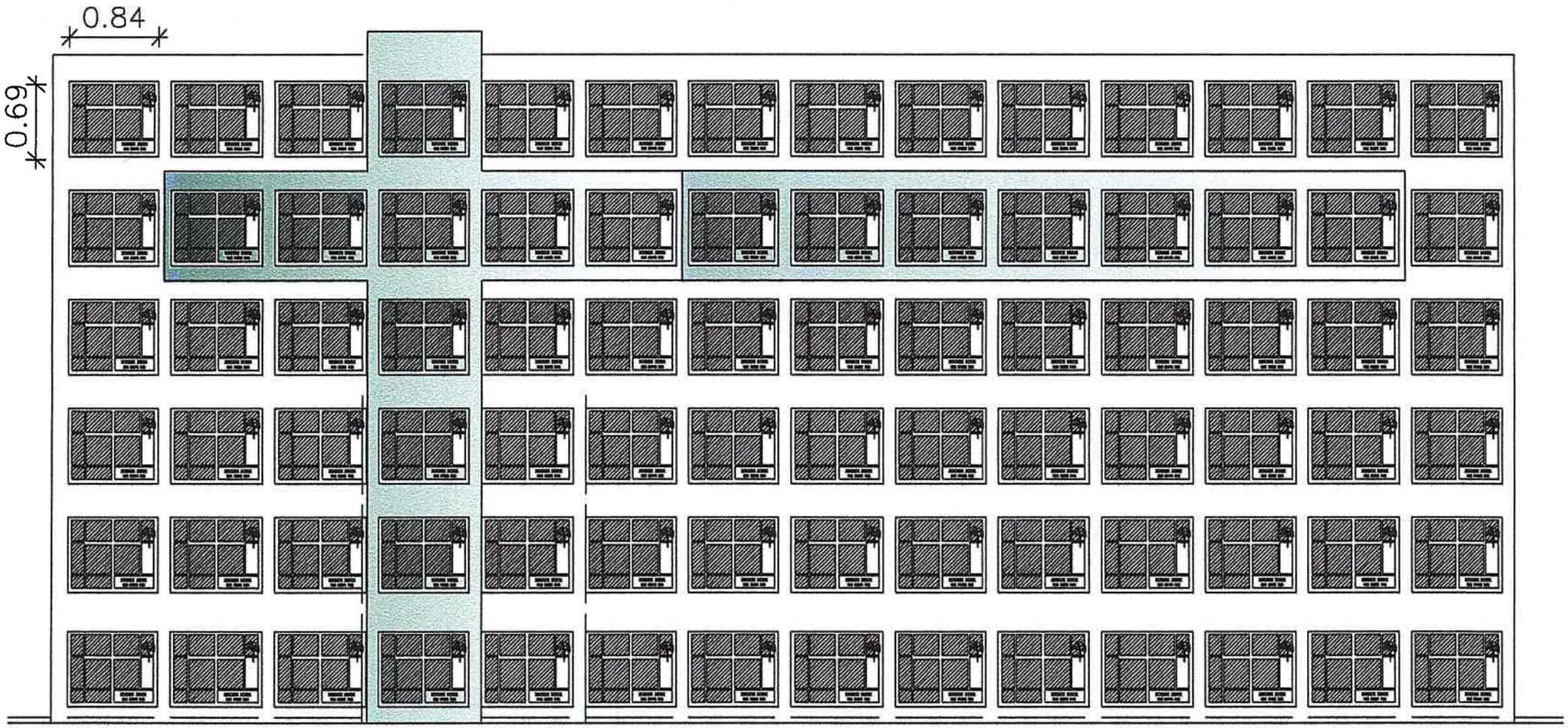

MUNICIPALIDAD DE LAMBARE
Dirección de Desarrollo Urbano

Arq. Gladys Gulino
Directora de Desarrollo Urbano

FACHADA OPCION 2.
ESC: 1/75

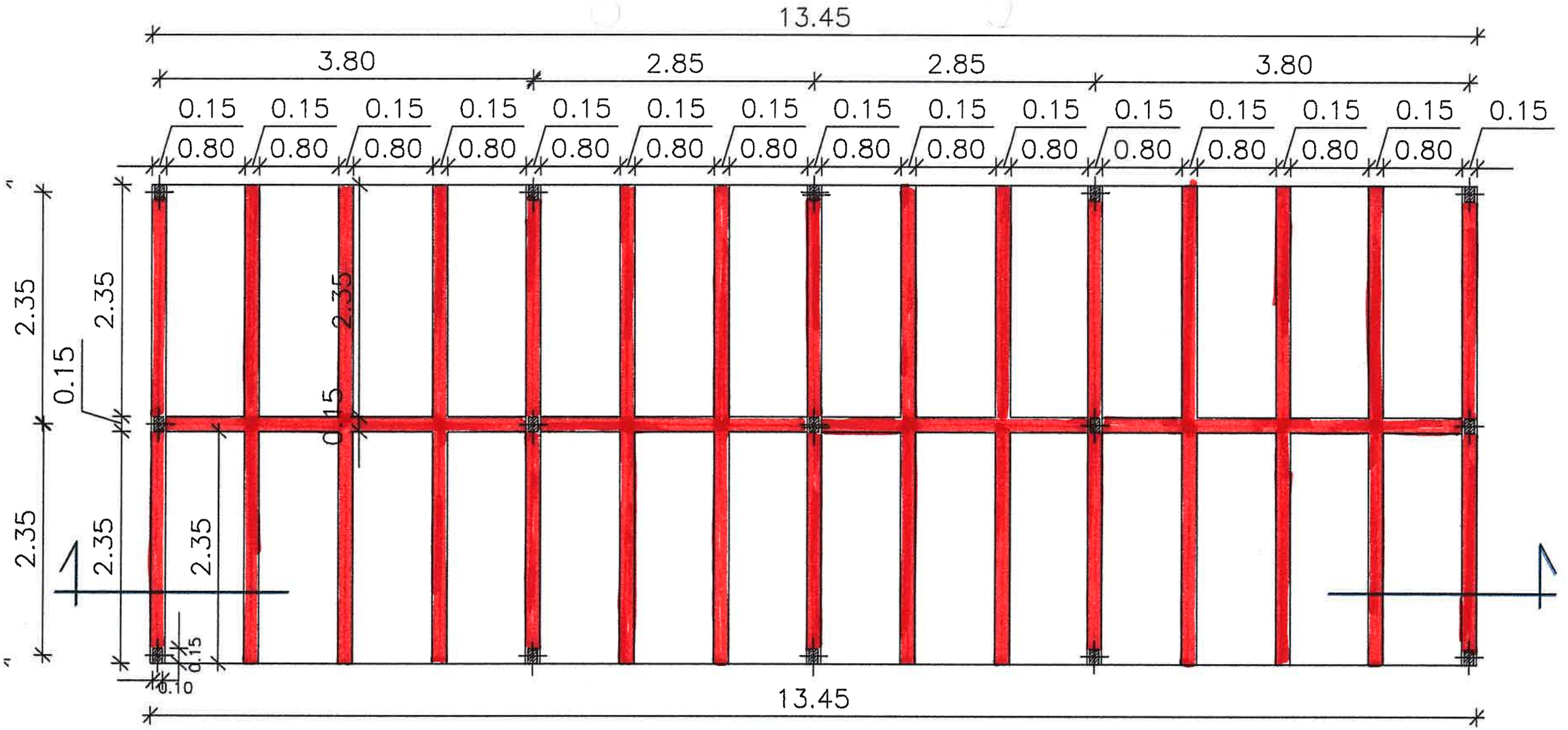

PLANTA ARQUITECTONICA
ESC: 1/75

MUNICIPALIDAD DE LAMBARE
Dirección de Desarrollo Urbano

Arq. Gladys Gulino
Directora de Desarrollo Urbano

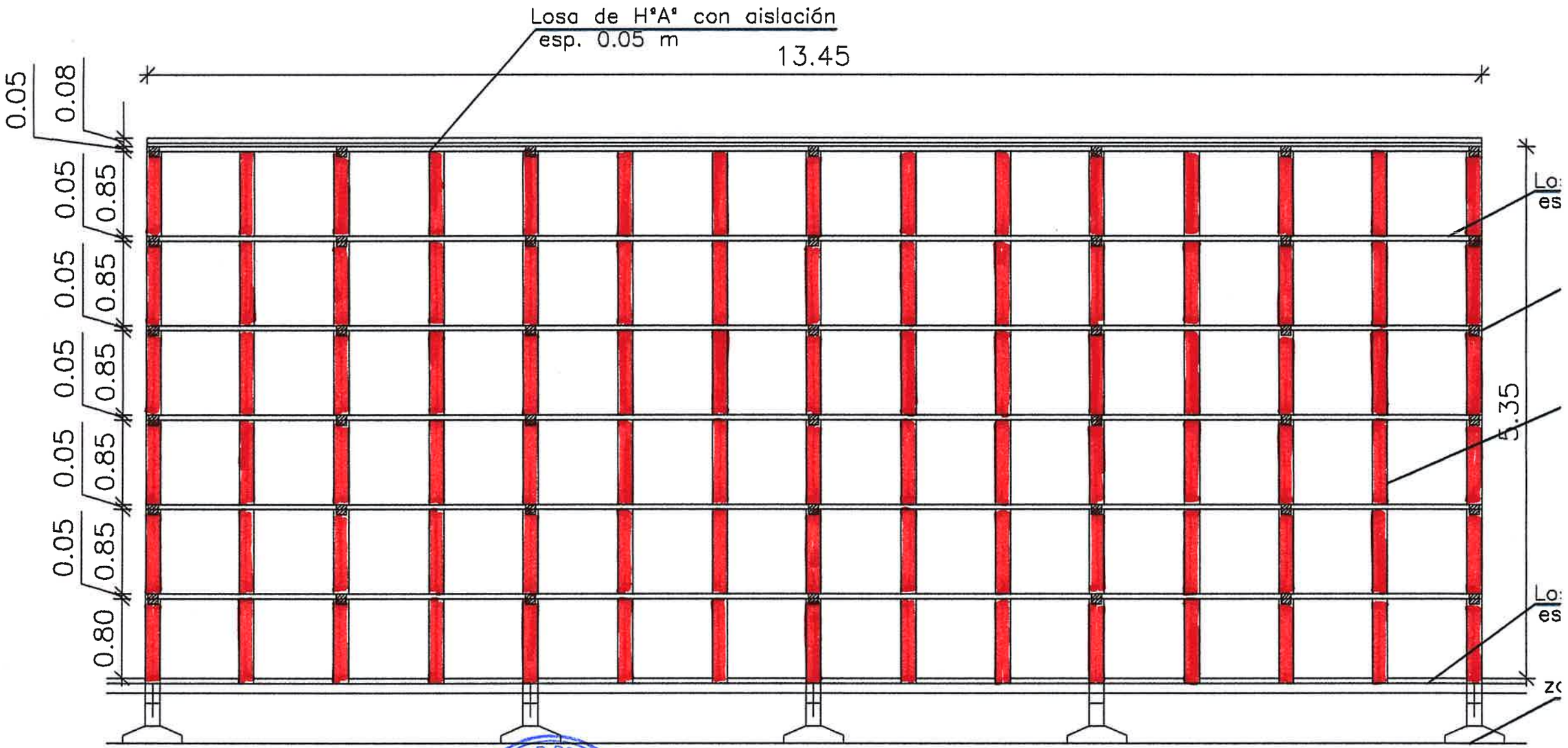

MUNICIPALIDAD DE LAMBARE
Dirección de Desarrollo Urbano

Arq. Gladys Gulino
Directora de Desarrollo Urbano

CORTE LONGITUDINAL
ESC: 1/75

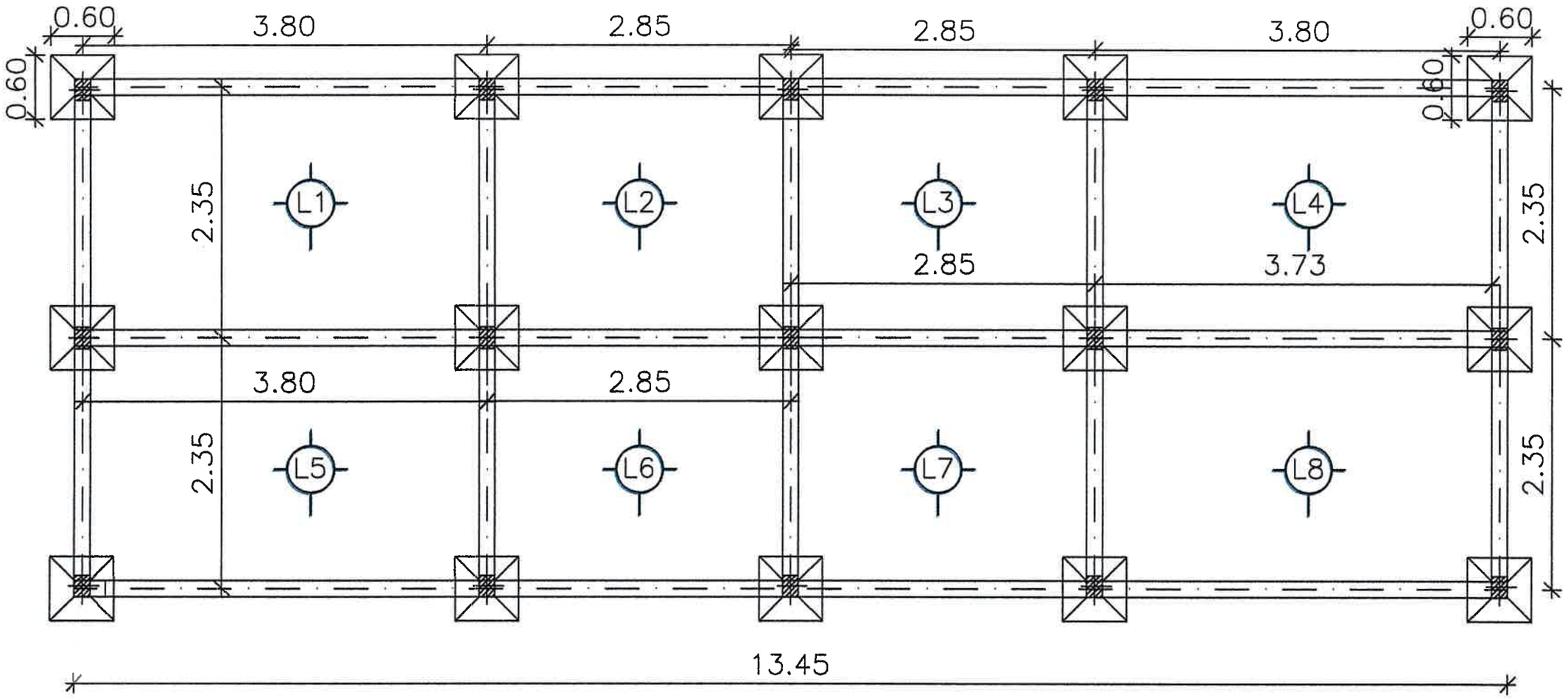

FUNDACION INDIRECTA

ESC: 1/75

MUNICIPALIDAD DE LAMBARE
Dirección de Desarrollo Urbano

Arq. Gladys Gulino
Directora de Desarrollo Urbano