**COMANDO DE LA ARMADA**
**DIRECCIÓN DE ADMINISTRACIÓN Y FINANZAS**
**UNIDAD OPERATIVA DE CONTRATACION Nº 3**
*****

# LCO Nº 13/2017 "REPARACIONES MAYORES DE LOS LOCALES DEL EDIFICIO DEL COMIM Y DEL TECHO TIPO BOVEDILLA DEL BIM – 3 ASUNCION", ID Nº 332.417.-

Asunción, 19 de julio del 2017.-

## ACLARACIONES:

- **Consulta 1: Con relación a la Planilla de cómputo métrico.**
  En el punto Refuerzo con perfiles, ítems 43-50.
  Consultamos respetuosamente a la Convocante, si podría remitir más datos referentes a los cómputos citados, en vista de que no es bien claro a la hora de cotizar, como ejemplo: Acero de refuerzo soldadle, 43 kg. Es difícil computar sin tener los detalles ni especificaciones del material a utilizar y la ubicación de los mismos. Solicitamos el detalle de Viga – pórtico de apoyo (perfil IPN 160)
  **Respuesta**: Ante esta consulta, en lo referente a la planilla de cómputos en el ítem "Refuerzo con Perfiles" citamos cuanto sigue:
  En lo que respecta al ítem "Acero de refuerzo soldable" la misma se refiere a las varillas que serán ancladas en el hormigón que servirán de soporte a los perfiles metálicos de refuerzo.
  El material a utilizar son varillas de acero lisas de 12 mm de diámetro como se detalla en el paso 4, las cuales deben ser de 25 cm de longitud e ir ancladas por lo menos 10 cm en los pilares de hormigón en los apoyos. A continuación se presenta el esquema:

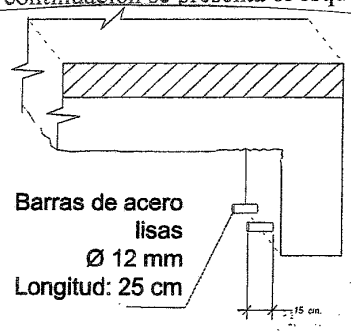


**Figura 1.** Esquema de ubicación de anclajes en zona de apoyo d perfiles.

COMANDO DE LA ARMADA
UNIDAD OPERATIVA DE CONTRATACIONES Nº 3
JEFATURA

AUGUSTO CESAR AGUIAR CRISTALDO
CAP F DEM – Jefe de la UOC 3



ISO 9001
NQA