PILARES NIVEL +1.50

PILAR TIPO A-30x40

P-30-31-40-41-43-44-51-52
76-111-112-113-114

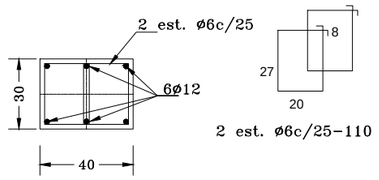

2 est. ø6c/25-110

PILAR TIPO B-20x40

P-100-104-110-115

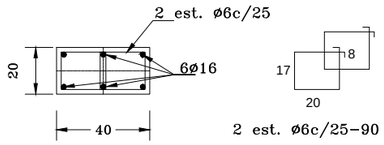

2 est. ø6c/25-90

PILAR TIPO C-30x40

P-77-88-90-93-95-102-106-119

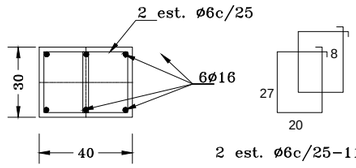

2 est. ø6c/25-110

PILAR TIPO D-30x40

P-79-109-116-

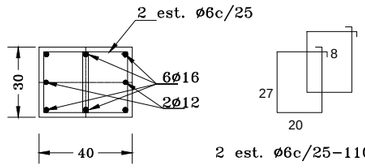

2 est. ø6c/25-110

PILAR TIPO E-30x60

P-91-

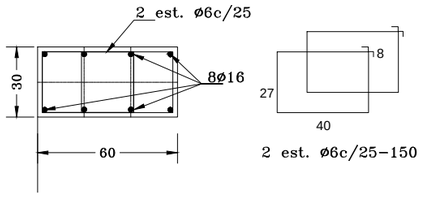

2 est. ø6c/25-150

PILAR TIPO F-40x40

P-107-108-117-118

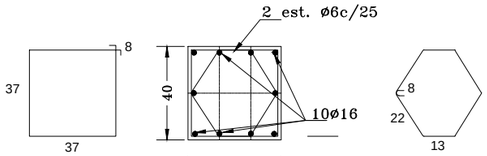

1 est. ø6c/25-140

1 est. ø6c/25-130

PILAR TIPO G-30x60

P-99-105

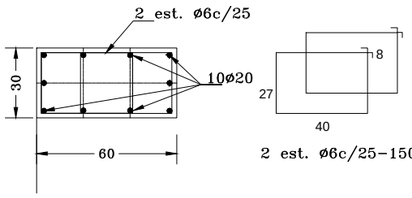

2 est. ø6c/25-150

PILAR TIPO H-40x60

P-72-73-82-83-86-87-96-97

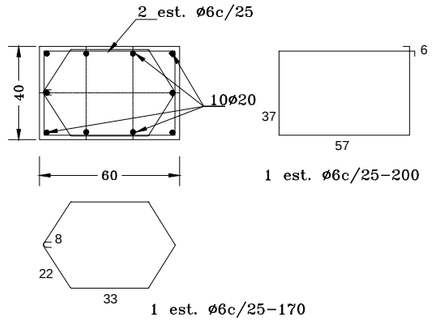

1 est. ø6c/25-200

1 est. ø6c/25-170

PILAR TIPO I-20x60

P-101-103

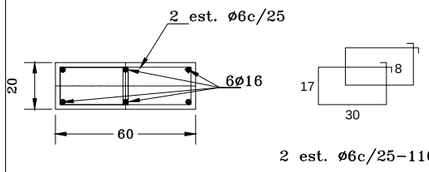

2 est. ø6c/25-110

PILAR TIPO J-40x50

P-53-68-71-74-81-84-78-85-98

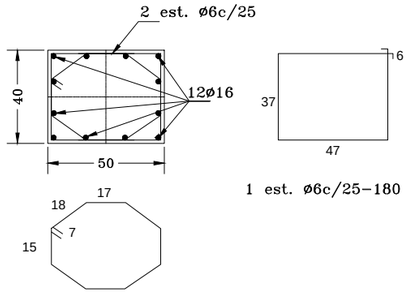

1 est. ø6c/25-180

1 est. ø6c/25-150

PILAR TIPO K-40x50

P-56-65

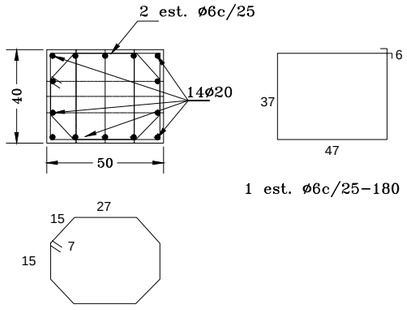

1 est. ø6c/25-180

1 est. ø6c/25-160

PILAR TIPO L-40x60

P-54-55-66-67-92

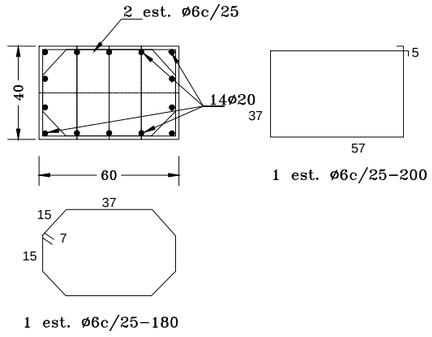

1 est. ø6c/25-200

1 est. ø6c/25-180

PLANTA DE PILARES

Ministerio Público
República del Paraguay
DIRECCION DE OBRAS Y PROYECTOS

MINISTERIO PUBLICO
FISCALIA GENERAL DEL ESTADO
PROYECTO DE SEDE REGIONAL-CIUDAD DE PEDRO JUAN CABALLERO

UBICACION:	JUAN.DE.AYOLAS.E/.MADAME.LYNCH.Y.PANCHITO.LOPEZ		
PROPIETARIO:	MINISTERIOPUBLICO		
DIRECCIÓN:	CHILE.E/YGATIMI.Y.JEJUI		
PROFESIONAL:	DIRECCION.DE.OBRAS.Y.PROYECTOS	PAT.No: ·	
DIRECCIÓN:	CHILE.E/YGATIMI.Y.JEJUI		
CTA.CTE.CTRAL:	L2;M-116;S-III		
SUP. TERRENO:	5524,74.M2	SUP.A CONSTRUIR: 7.997 M2	ESCALA 1:50 / LAMINA Nº HA-AR-11

PROFESIONAL

PROPIETARIO