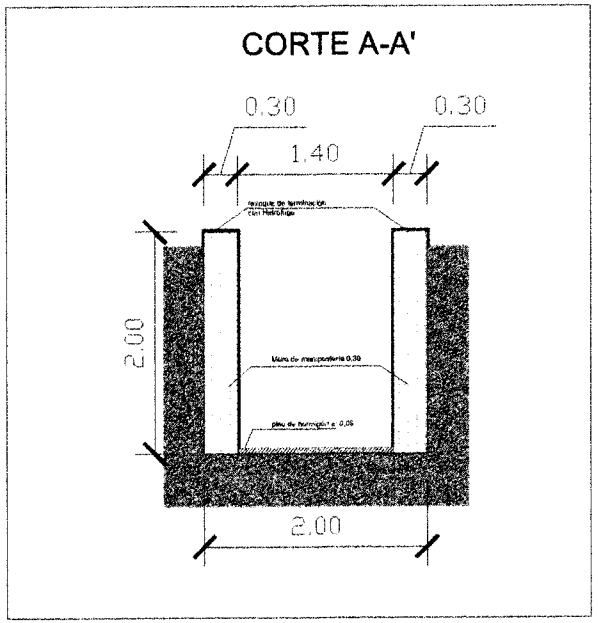

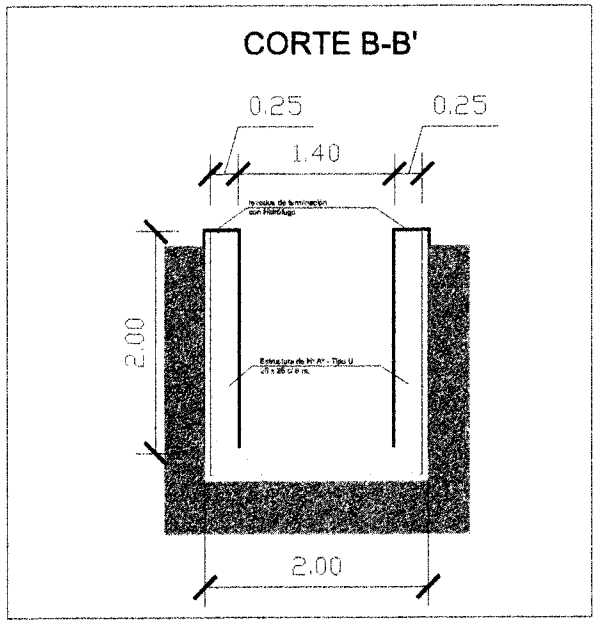

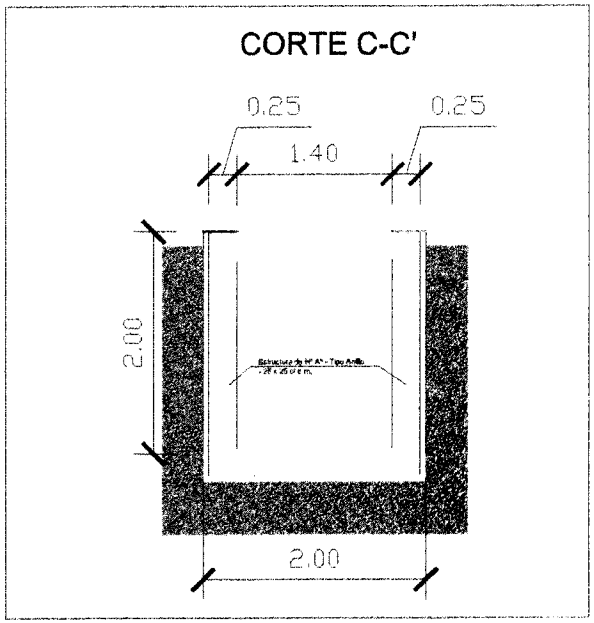

CORTES

Fátima M. Pereira Ocampo
Arquitecta
Reg. M.O.P.C. Nº 2660

PROYECTO: CANALIZACIÓN A CIELO ABIERTO
MUNICIPALIDAD DE SAN PEDRO DEL YCUAMANDYJU

Canal a Cielo Abierto= Ancho 2,00 m. Altura: 2,00 m.

Calle Jejuí (270 m.) - Calle Acosta Ñu (200 m.)

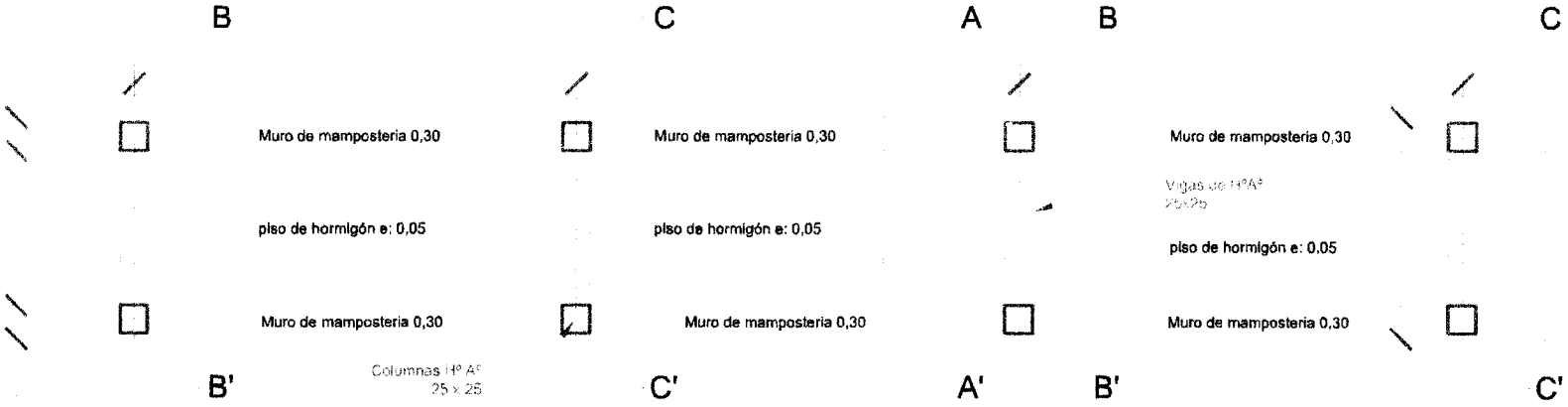

PLANTA ACOTADA

Arquitecta
Reg. M.O.P.C. Nº 2660

Canal a Cielo Abierto= Ancho 2,00 m. Altura: 2,00 m.
Calle Jejuí (270 m.) - Calle Acosta Ñu (200 m.)

PROYECTO: CANALIZACIÓN A CIELO ABIERTO
MUNICIPALIDAD DE SAN PEDRO DEL YCUAMANDYJU

DETALLES DE ESTRUCTURAS DE Hº Aª

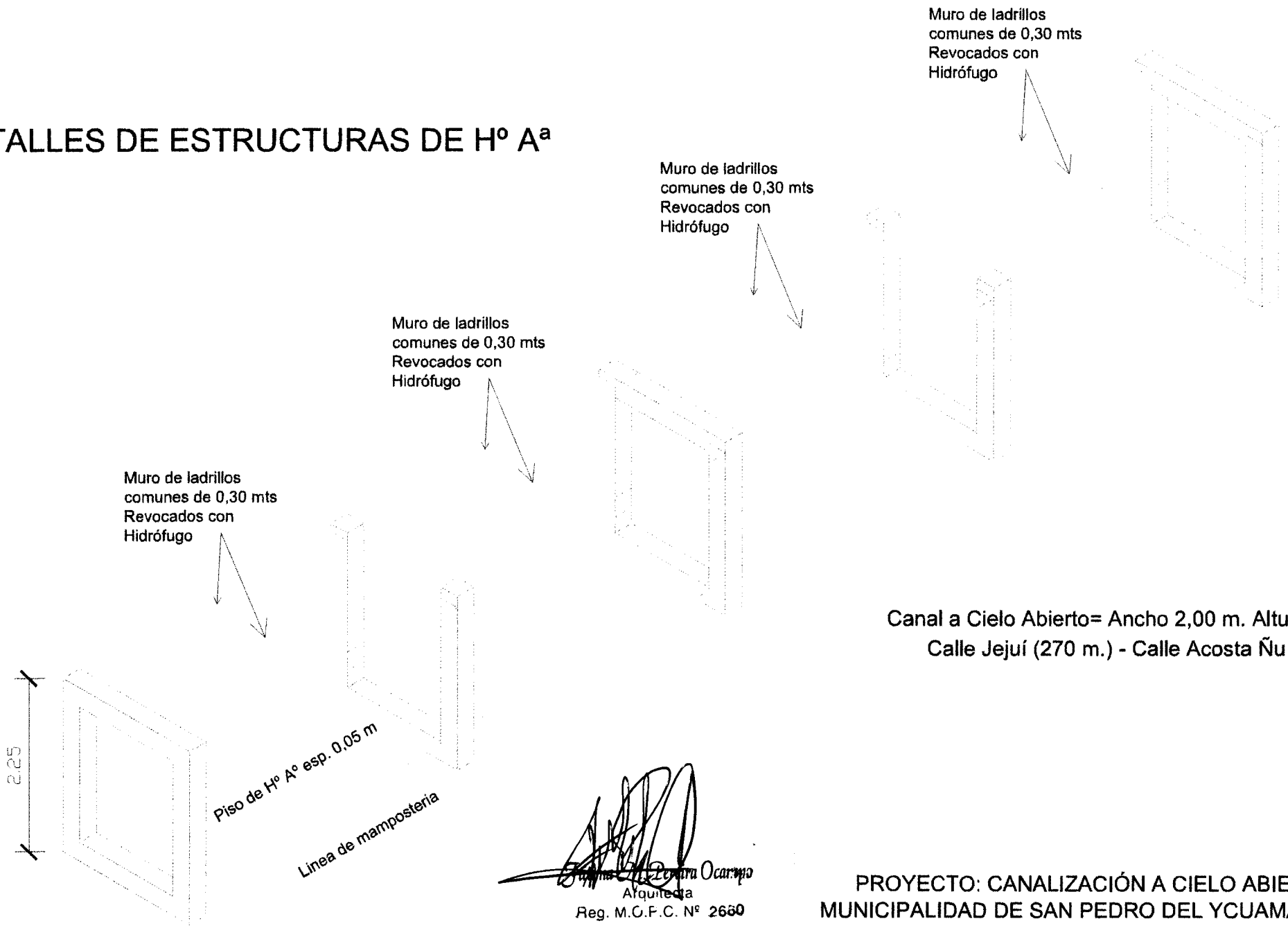

Canal a Cielo Abierto= Ancho 2,00 m. Altura: 2,00 m.
Calle Jejuí (270 m.) - Calle Acosta Ñu (200 m.)

Arquitecta
Reg. M.O.P.C. Nº 2660

PROYECTO: CANALIZACIÓN A CIELO ABIERTO
MUNICIPALIDAD DE SAN PEDRO DEL YCUAMANDYJU

DETALLES DE ESTRUCTURAS DE Hº Aª

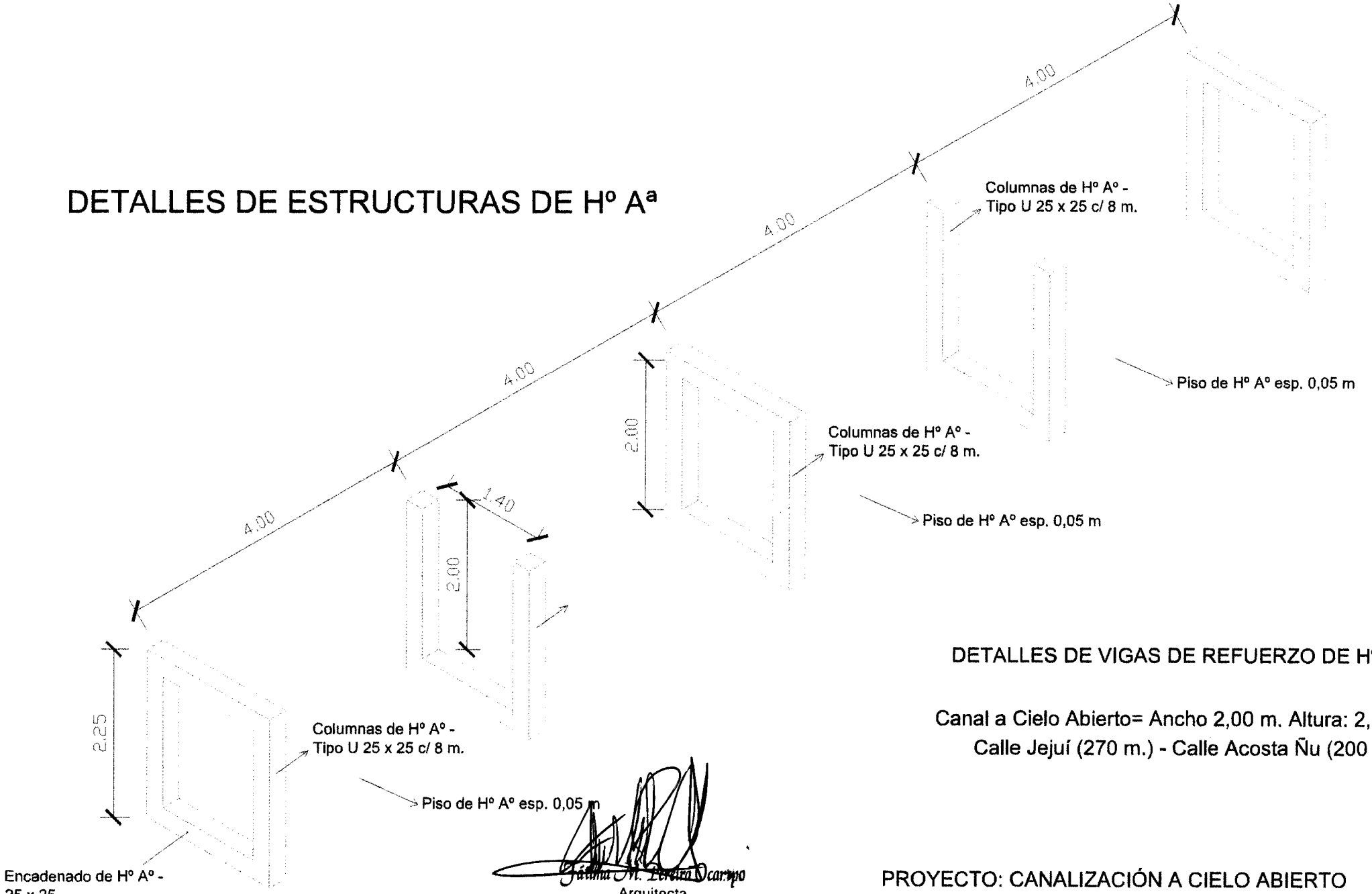

DETALLES DE VIGAS DE REFUERZO DE Hº Aª

Canal a Cielo Abierto= Ancho 2,00 m. Altura: 2,00 m.
Calle Jejuí (270 m.) - Calle Acosta Ñu (200 m.)

Fátima M. Benítez Scarpo
Arquitecta
Reg. M.O.P.C. Nº 2600

PROYECTO: CANALIZACIÓN A CIELO ABIERTO
MUNICIPALIDAD DE SAN PEDRO DEL YCUAMANDYJU

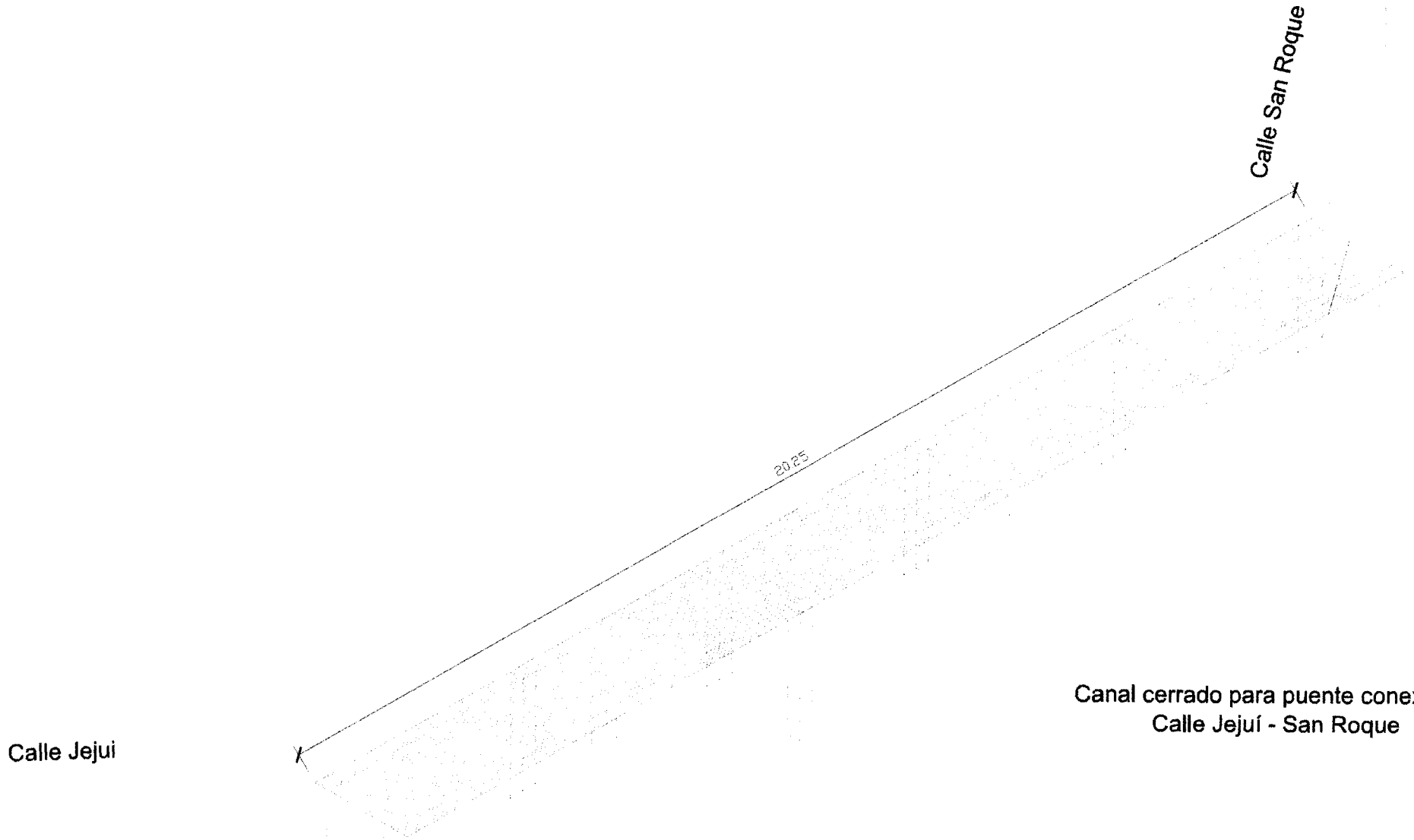

Canal cerrado para puente conexion
Calle Jejuí - San Roque

Arquitecta
Reg. M.O.P.C. Nº 2660

PROYECTO: CANALIZACIÓN A CIELO ABIERTO
MUNICIPALIDAD DE SAN PEDRO DEL YCUAMANDYJU

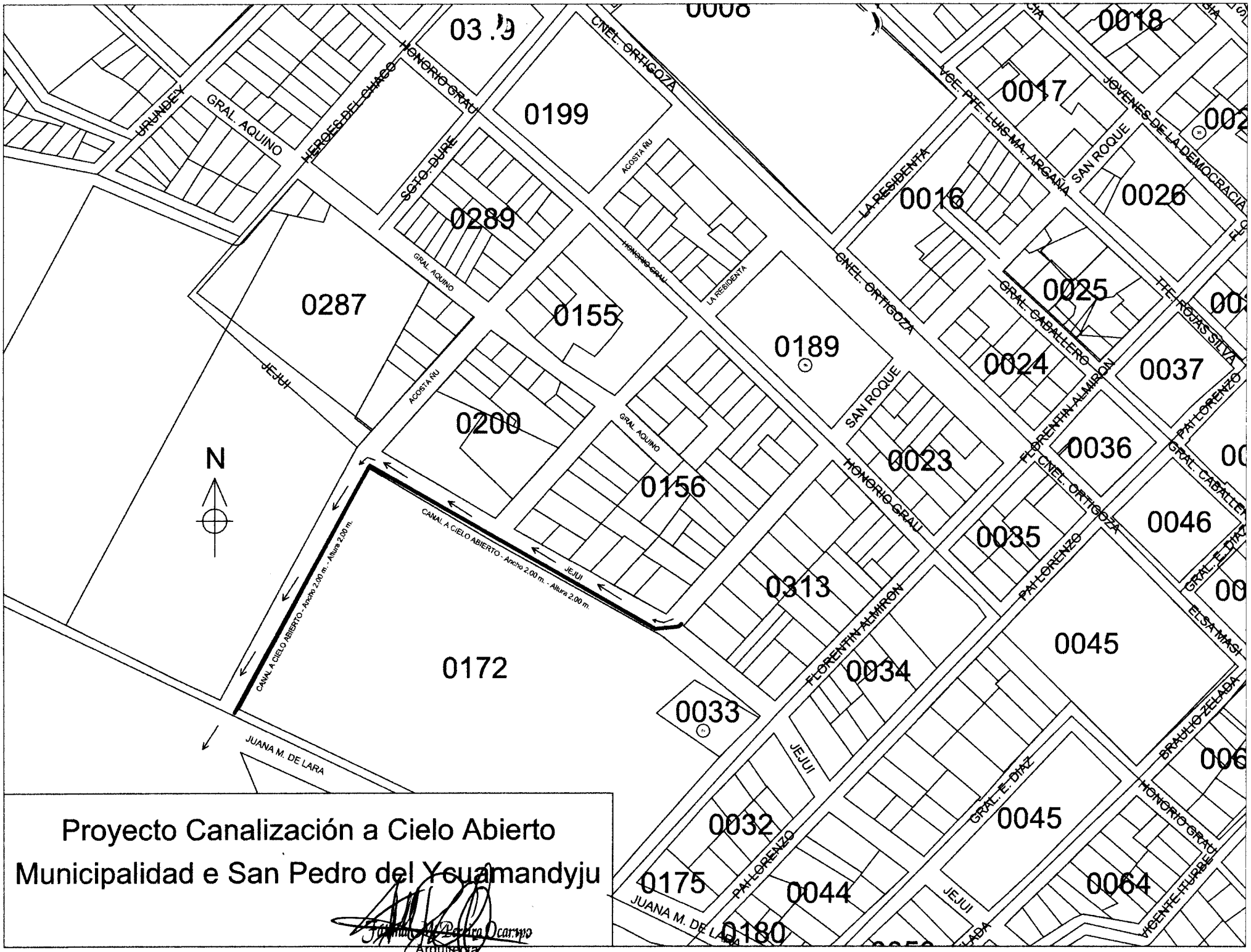

Proyecto Canalización a Cielo Abierto

Municipalidad e San Pedro del Ycuamandyju

Arquitecta