V1

VENTANAS ALUMINIO

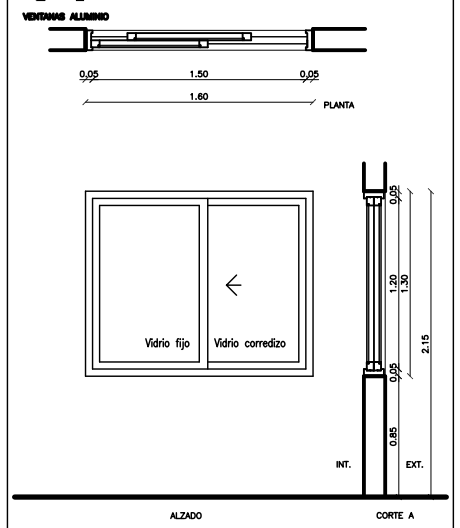

V1

Tipo:	2 hojas: 1 Fija y 1 corredizo. Aluminio anodizado fosco
Cantidad:	000000
Medidas: ancho:	1.60
alto:	1.20
antepecho:	0.85
Espesor:	2"
Marco:	Aluminio Anodizado color Foco nat
Contramarco:	----------
Vidrio	Templado Incoloro 8mm.
Terminación:	Anodizado natural

V2

VENTANAS ALUMINIO

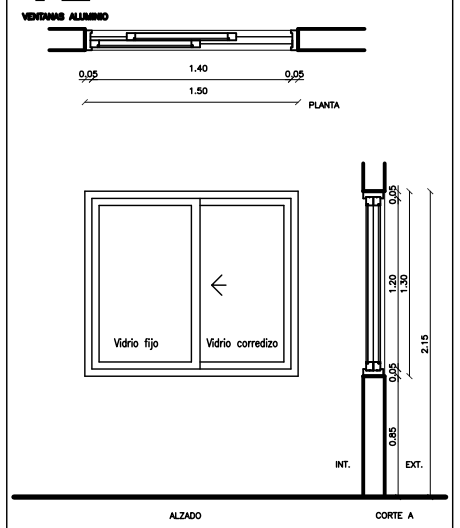

V2

Tipo:	2 hojas: 1 Fija y 1 corredizo. Aluminio anodizado fosco
Cantidad:	000000
Medidas: ancho:	1.50
alto:	1.20
antepecho:	0.85
Espesor:	2"
Marco:	Aluminio Anodizado color Foco nat
Contramarco:	----------
Vidrio	Templado Incoloro 8mm.
Terminación:	Anodizado natural

V3

VENTANAS ALUMINIO

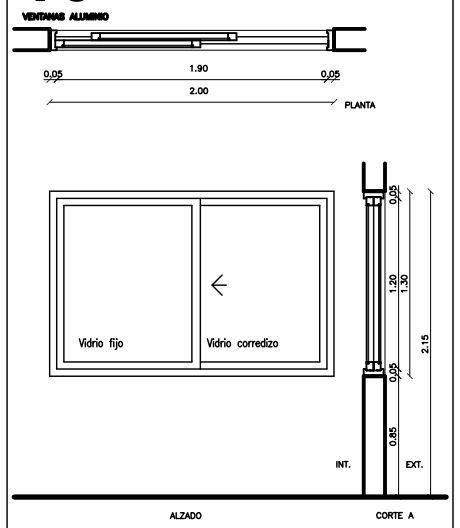

V3

Tipo:	2 hojas: 1 Fija y 1 corredizo. Aluminio anodizado fosco
Cantidad:	000000
Medidas: ancho:	2.00
alto:	1.20
antepecho:	0.85
Espesor:	2"
Marco:	Aluminio Anodizado color Foco nat
Contramarco:	----------
Vidrio	Templado Incoloro 8mm.
Terminación:	Anodizado natural

V4

VENTANAS ALUMINIO

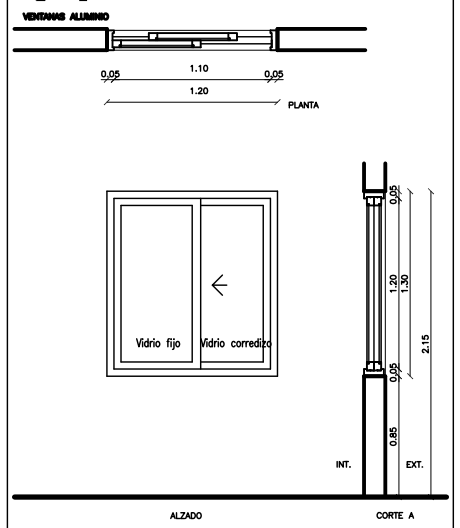

V4

Tipo:	2 hojas: 1 Fija y 1 corredizo. Aluminio anodizado fosco
Cantidad:	000000
Medidas: ancho:	1.20
alto:	1.20
antepecho:	0.85
Espesor:	2"
Marco:	Aluminio Anodizado color Foco nat
Contramarco:	----------
Vidrio	Templado Incoloro 8mm.
Terminación:	Anodizado natural

V5

VENTANAS ALUMINIO

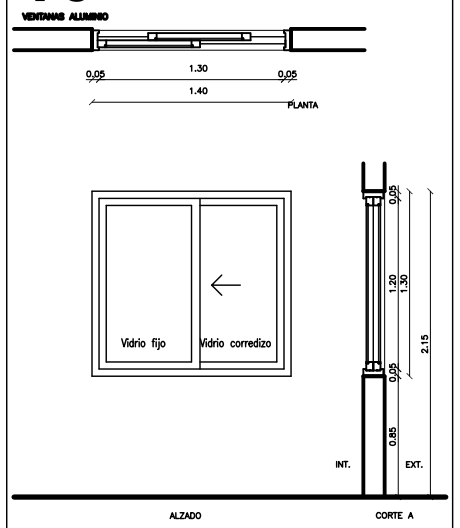

V5

Tipo:	2 hojas: 1 Fija y 1 corredizo. Aluminio anodizado fosco
Cantidad:	000000
Medidas: ancho:	1.40
alto:	1.20
antepecho:	0.85
Espesor:	2"
Marco:	Aluminio Anodizado color Foco nat
Contramarco:	----------
Vidrio	Templado Incoloro 8mm.
Terminación:	Anodizado natural

V6

VENTANAS ALUMINIO

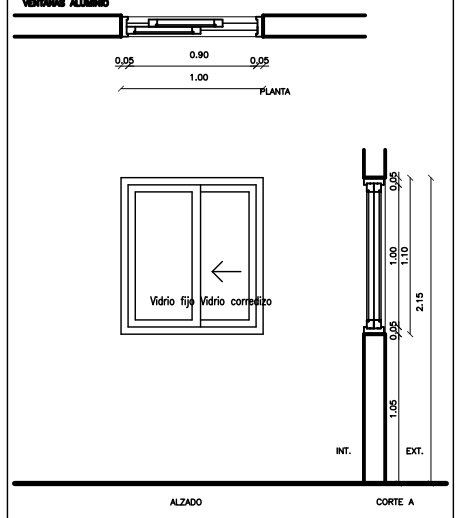

V6

Tipo:	2 hojas: 1 Fija y 1 corredizo. Aluminio anodizado fosco
Cantidad:	000000
Medidas: ancho:	1.00
alto:	1.00
antepecho:	0.85
Espesor:	2"
Marco:	Aluminio Anodizado color Foco nat
Contramarco:	----------
Vidrio	Templado Incoloro 8mm.
Terminación:	Anodizado natural

V7

VENTANAS ALUMINIO

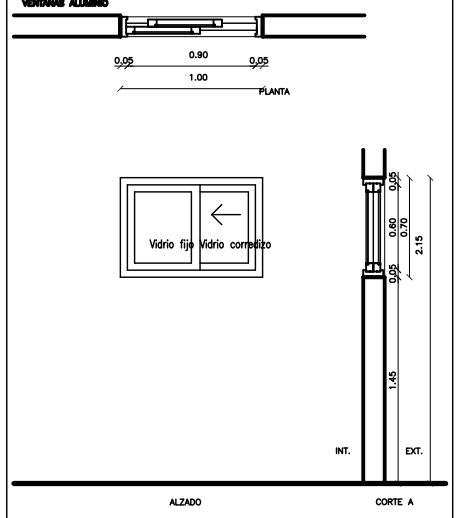

V7

Tipo:	2 hojas: 1 Fija y 1 corredizo. Aluminio anodizado fosco
Cantidad:	000000
Medidas: ancho:	1.00
alto:	0.60
antepecho:	0.85
Espesor:	2"
Marco:	Aluminio Anodizado color Foco nat
Contramarco:	----------
Vidrio	Templado Incoloro 8mm.
Terminación:	Anodizado natural

V8

VENTANAS ALUMINIO

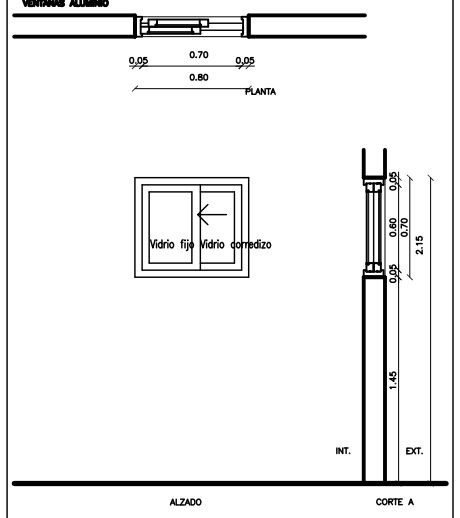

V8

Tipo:	2 hojas: 1 Fija y 1 corredizo. Aluminio anodizado fosco
Cantidad:	000000
Medidas: ancho:	0.80
alto:	0.60
antepecho:	0.85
Espesor:	2"
Marco:	Aluminio Anodizado color Foco nat
Contramarco:	----------
Vidrio	Templado Incoloro 8mm.
Terminación:	Anodizado natural

V9

VENTANAS ALUMINIO

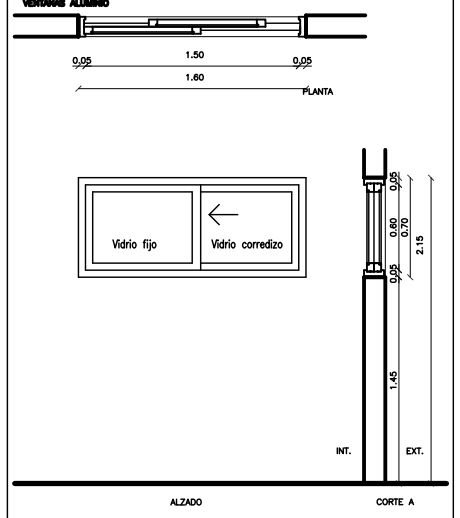

V9

Tipo:	2 hojas: 1 Fija y 1 corredizo. Aluminio anodizado fosco
Cantidad:	000000
Medidas: ancho:	0.80
alto:	0.60
antepecho:	0.85
Espesor:	2"
Marco:	Aluminio Anodizado color Foco nat
Contramarco:	----------
Vidrio	Templado Incoloro 8mm.
Terminación:	Anodizado natural

DETALLE DE ABERTURAS DE ALUMINIO

Ministerio Público
República del Paraguay
DIRECCION DE OBRAS Y PROYECTOS

MINISTERIO PUBLICO
FISCALIA GENERAL DEL ESTADO

PROYECTO DE SEDE REGIONAL-CIUDAD DE PEDRO JUAN CABALLERO

UBICACION:	JUAN.DE.AYOLAS.E/.MADAME.LYNCH.Y.PANCHITO.LOPEZ		
PROPIETARIO:	MINISTERIOPUBLICO		
DIRECCIÓN:	CHILE.E/YGATIMI.Y.JEJUI		
PROFESIONAL:	DIRECCION.DE.OBRAS.Y.PROYECTOS	PAT.No:	·
DIRECCIÓN:	CHILE.E/YGATIMI.Y.JEJUI		
CTA.CTE.CTRAL:	L2;M-116;S-III		
SUP. TERRENO:	5524,74.M2	SUP.A CONSTRUIR:	7.997 M2

ESCALA	LAMINA N°
1:25	AD-05

PROFESIONAL PROPIETARIO