MUNICIPALIDAD DE

LA PAZ

PROYECTOS 2011:

"CONSTRUCCION DE OBRAS"

OBRA: CONSTRUCCION DE CELULAR CALLE P3

ARQ. GLORIA MARIA BORDÓN DE CHRIST

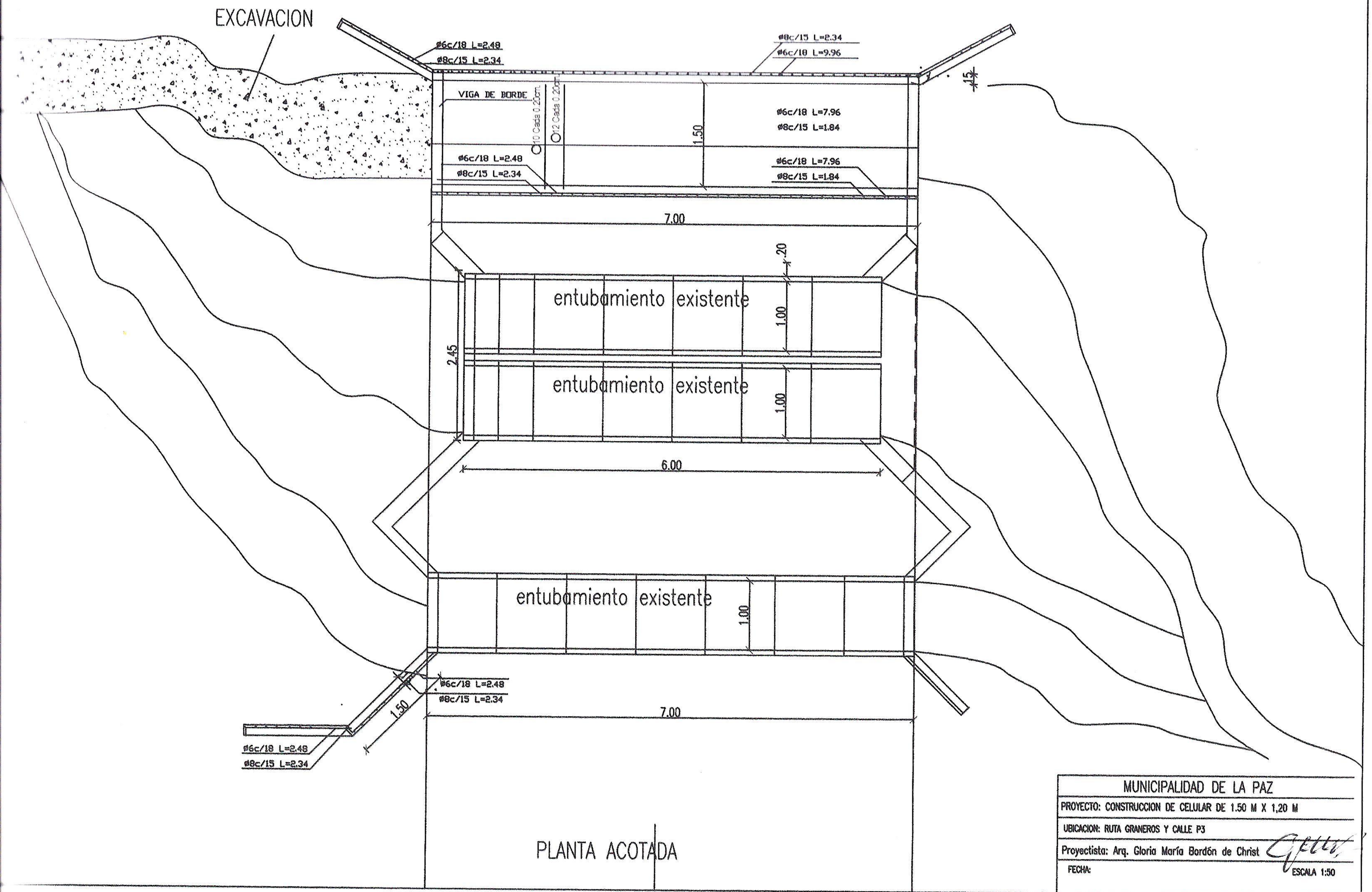
EXCAVACION
ø6c/18 L=2.48
ø8c/15 L=2.34
ø8c/15 L=2.34
ø6c/18 L=9.96
VIGA DE BORDE
10 Cada 0.20cm.
12 Cada 0.20cm.
1.50
ø6c/18 L=7.96
ø8c/15 L=1.84
ø6c/18 L=2.48
ø8c/15 L=2.34
ø6c/18 L=7.96
ø8c/15 L=1.84
7.00
.20
entubamiento existente
1.00
2.45
entubamiento existente
1.00
6.00
entubamiento existente
1.00
ø6c/18 L=2.48
ø8c/15 L=2.34
1.50
7.00
ø6c/18 L=2.48
ø8c/15 L=2.34
PLANTA ACOTADA
MUNICIPALIDAD DE LA PAZ
PROYECTO: CONSTRUCCION DE CELULAR DE 1.50 M X 1,20 M
UBICACION: RUTA GRANEROS Y CALLE P3
Proyectista: Arq. Gloria María Bordón de Christ
FECHA:
ESCALA 1:50

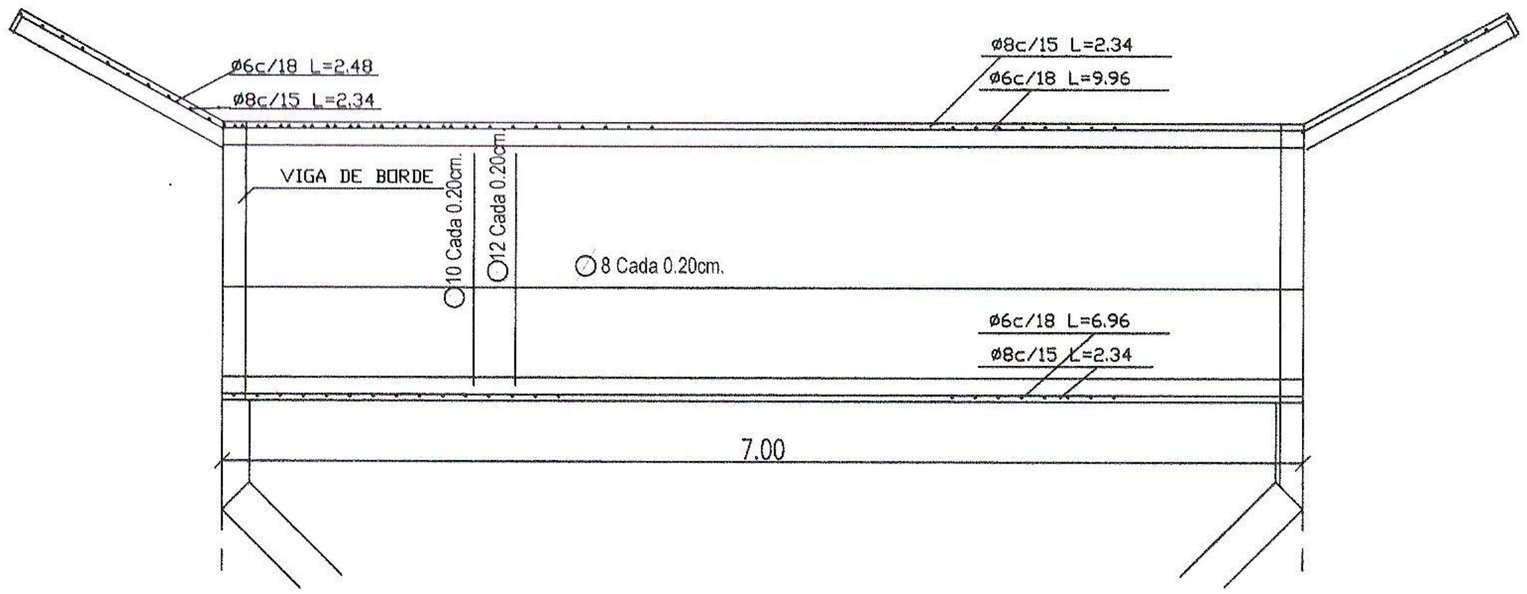

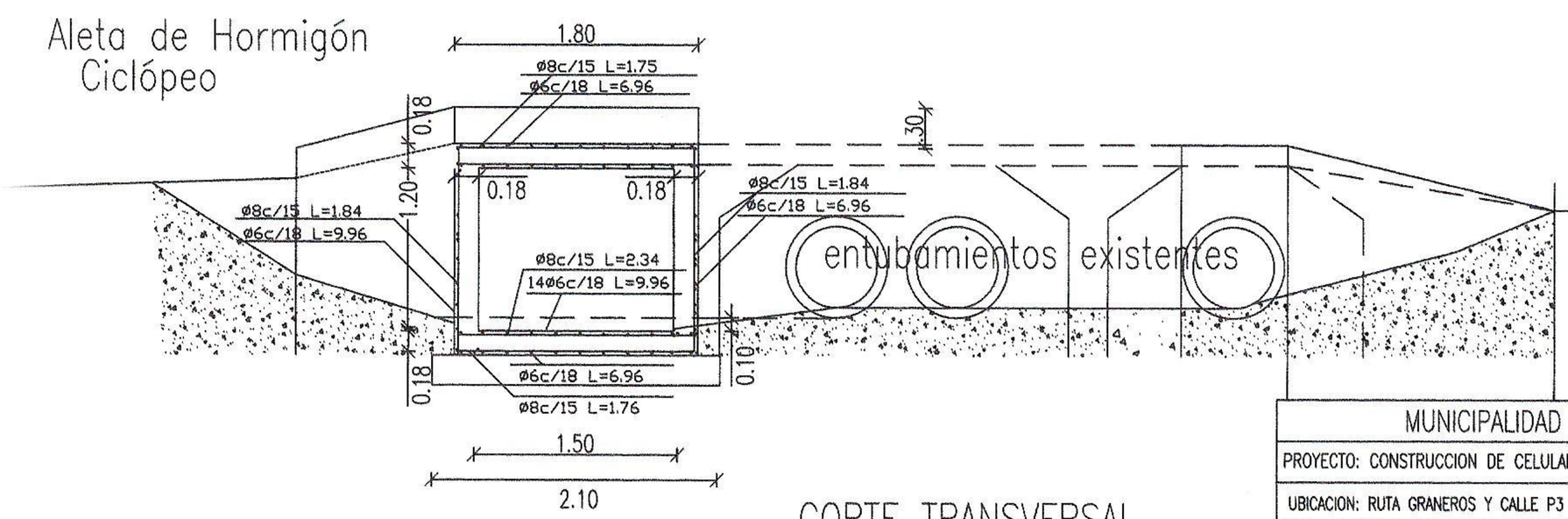

CORTE TRANSVERSAL

MUNICIPALIDAD DE LA PAZ	
PROYECTO: CONSTRUCCION DE CELULAR DE 1.50 M X 1,20 M	
UBICACION: RUTA GRANEROS Y CALLE P3	
Proyectista: Arq. Gloria María Bordón de Christ	
FECHA:	ESCALA 1:50

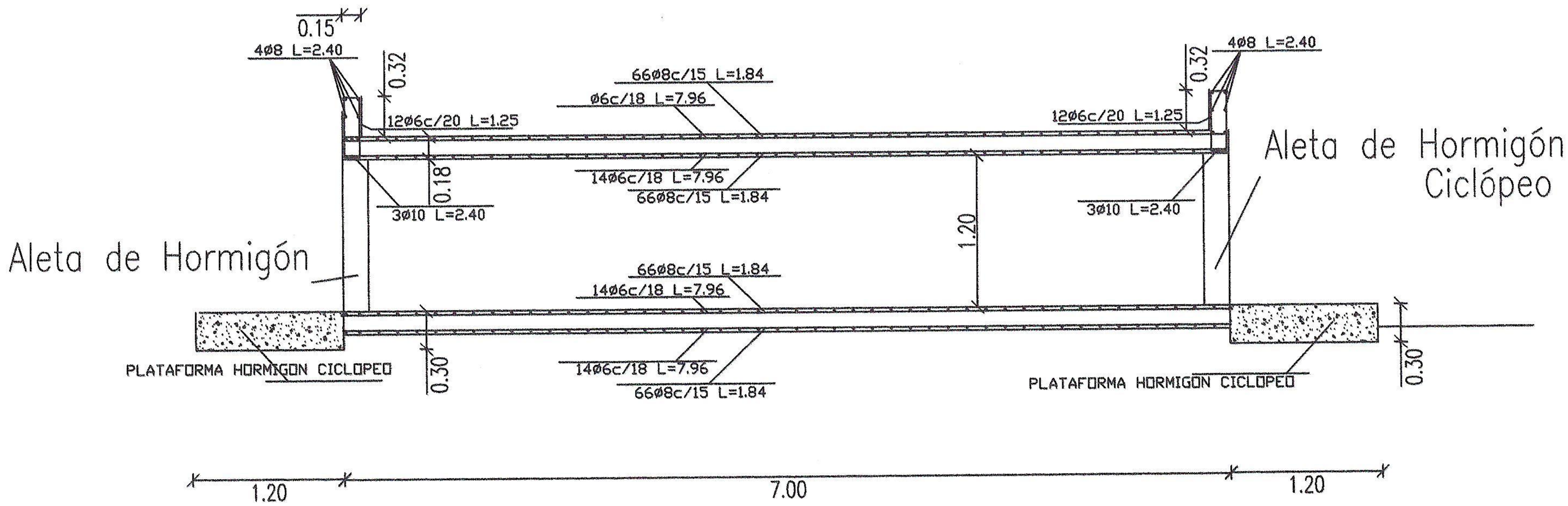

CORTE LONGITUDINAL

MUNICIPALIDAD DE LA PAZ	
PROYECTO: CONSTRUCCION DE CELULAR DE 1.50 M X 1,20 M	
UBICACION: RUTA GRANEROS Y CALLE P3	
Proyectista: Arq. Gloria María Bordón de Christ	
FECHA:	ESCALA 1:50