Cabeceras Normales para Alcantarillas Celulares

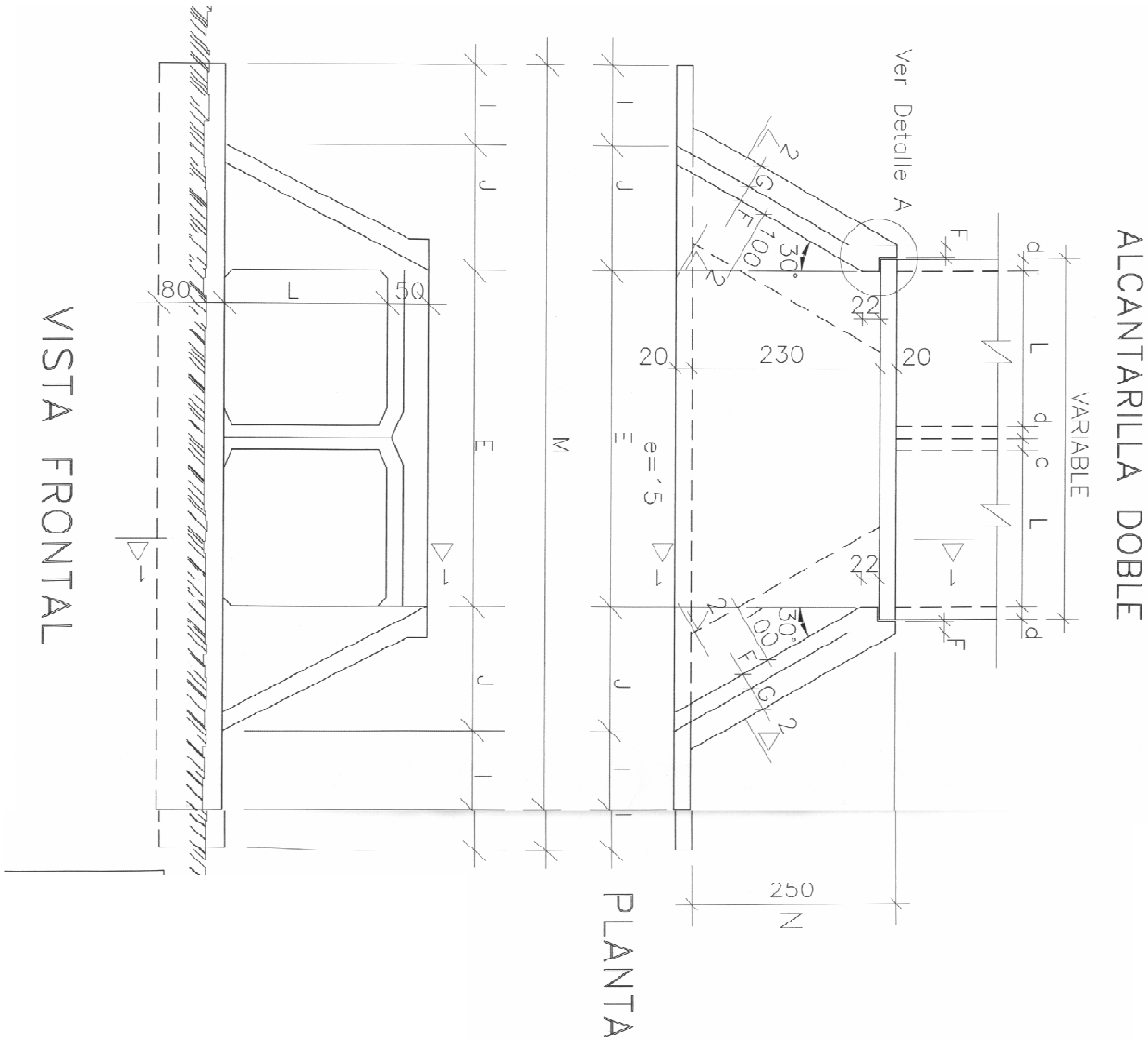

TABLA DE DIMENSIONES Y CANTIDAD DE MATERIALES PARA AMBAS CABECERAS

MEDIDAS (cm)	ALCANTARILLA DOBLE 2.50x2.50m.
D	230.0
E	2L + 2d
F	20.0
G	50.0
I	100.0
J	155.0
L	250.0
M	200 + 2J + E
N	250.0

DESCRIPCION	UNID	ALCANTARILLA DOBLE 2,50x2,50m
CONTRAPISO	m^3	6.60
HORMIGON	m^3	15,00

CORTE 1-1

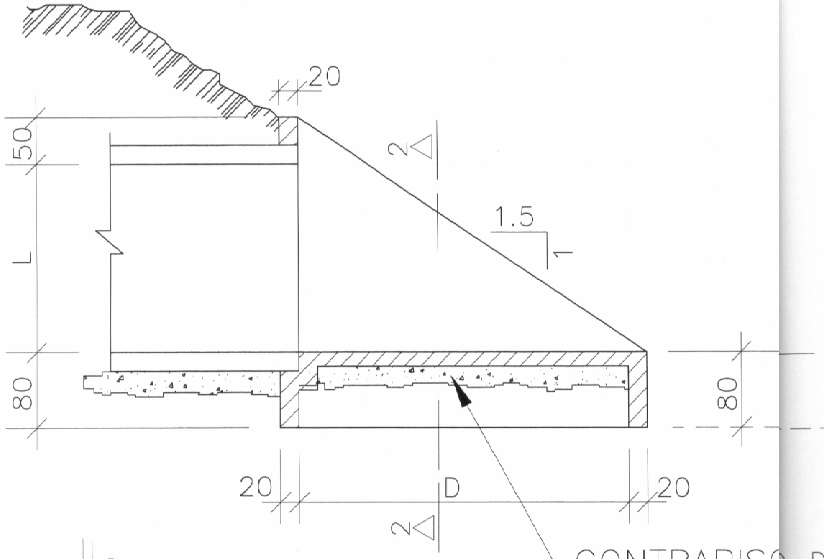

CORTE 2-2

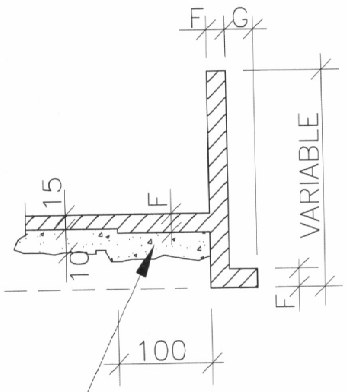

CONTRAPISO DE H° SIMPLE

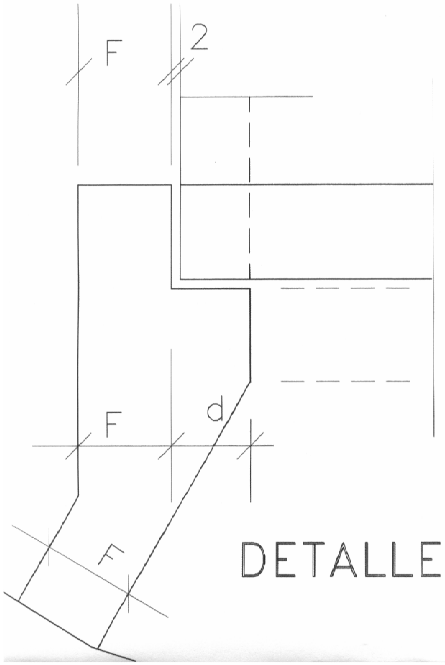

DETALLE A

TABLA DE ARMADURAS PARA CABECERAS DE ALCANTARILLA CELULAR – 2.50x2.50

No.	1	2	3	4	5	6	7	8	9	10	11	12	13	14	15	16	17	18	19	20	21
Ø	12.0	12.0	10.0	10.0	8.0	8.0	8.0	6.0	8.0	8.0	10.0	8.0	6.0	6.0	6.0	8.0	8.0	12.0	12.0	6.0	6.0
C	8	8	36	—	—	—	—	—	—	—	—	—	—	—	16	—	—	4	4	12	—
LONG.	VAR.	VAR.	370	VAR.	VAR.	VAR.	VAR.	90	166	166	160	160	VAR.	VAR.	VAR.	294	VAR.	CORR.	CORR.	CORR.	260

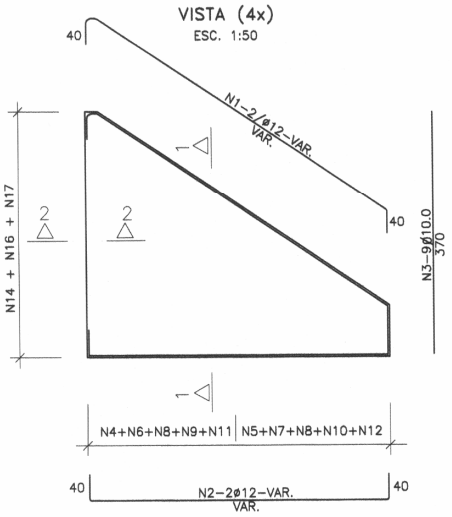

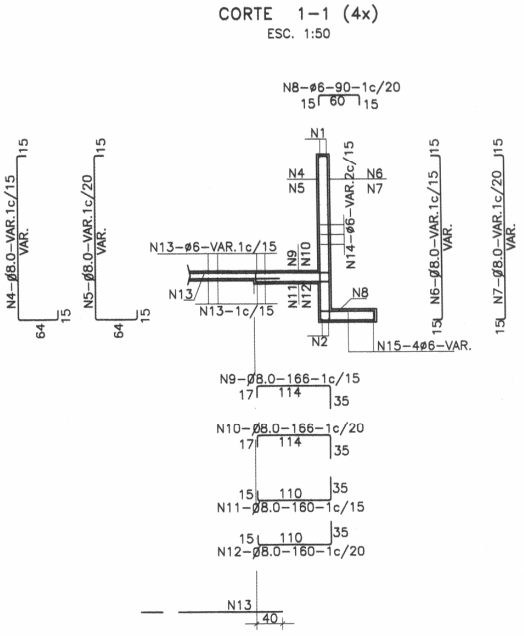

CORTE DE VIGA DE BORDE DE LA LOSA INFERIOR

ESC. 1:50

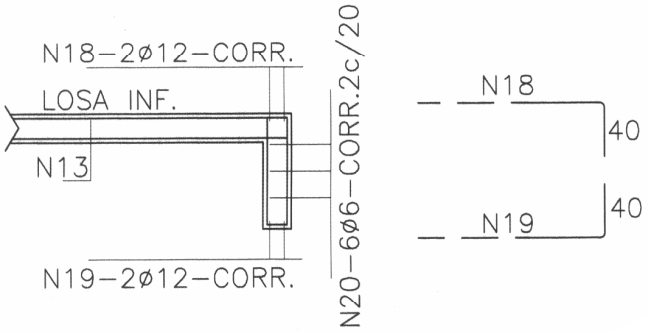

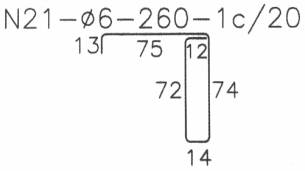

CORTE 2-2 (4x)

ESC. 1:50

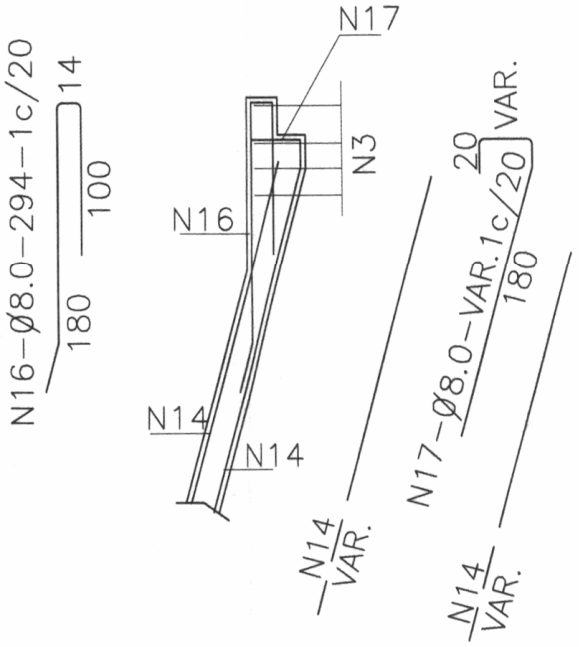

EMPALME DE LAS ALCANTARILLAS CON LAS CABECERAS (LOSA INFERIOR)

ESC. 1:50

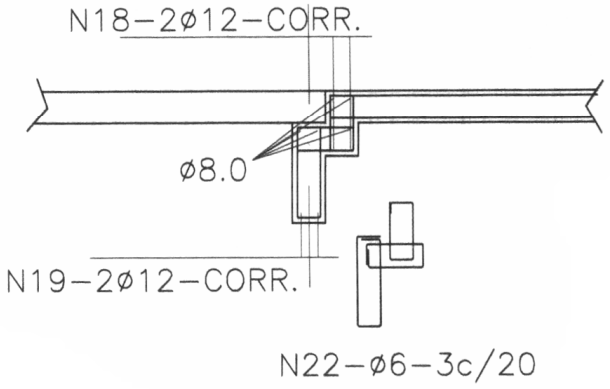

ALCANTARILLA DOBLE

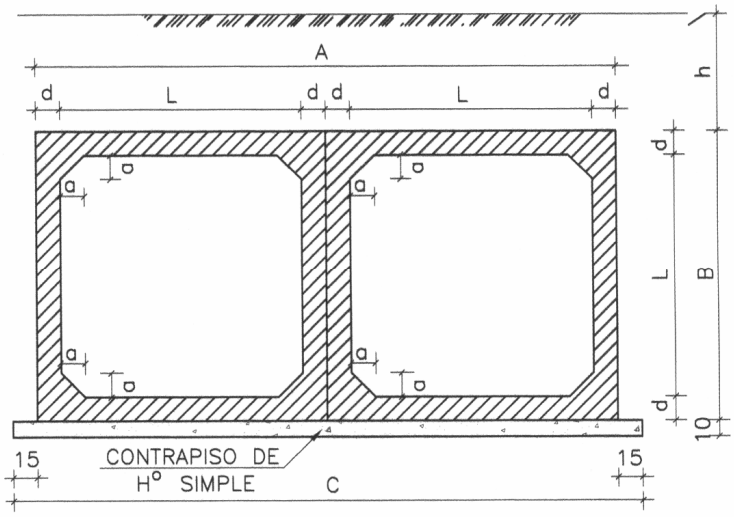

ALCANTARILLA CELULAR DE 2.50 x 2.50

fs ⩾ MPa		0.21
MEDIDAS	UNID.	DOBLE
A	cm.	580
B	cm.	280
C	cm.	610
a	cm.	15
b	cm.	45
d	cm.	15

OBSERVACIONES:

1– HORMIGON fck ⩾ 15 MPa
2– CONTRAPISO DE HORMIGON SIMPLE fck ⩾ 9 MPa
3– VEHICULO TIPO TB 36
4– NOMENCLATURA: h = ALTURA DEL TERRAPLEN SOBRE LA GALERIA
fs = TENSION ADMISIBLE DEL SUELO BAJO LA GALERIA