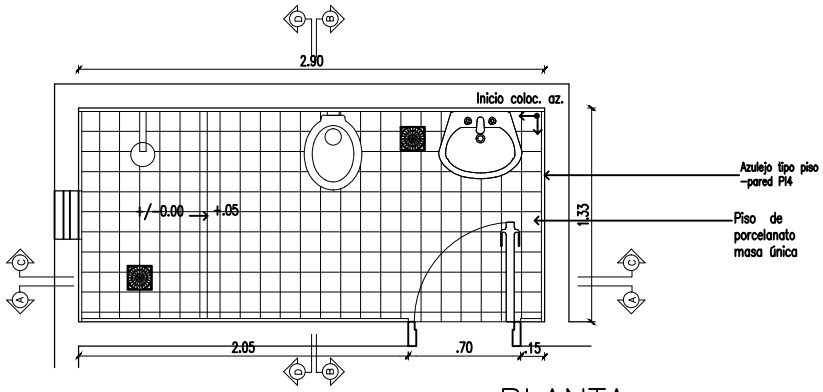

PLANTA

Escala 1/50

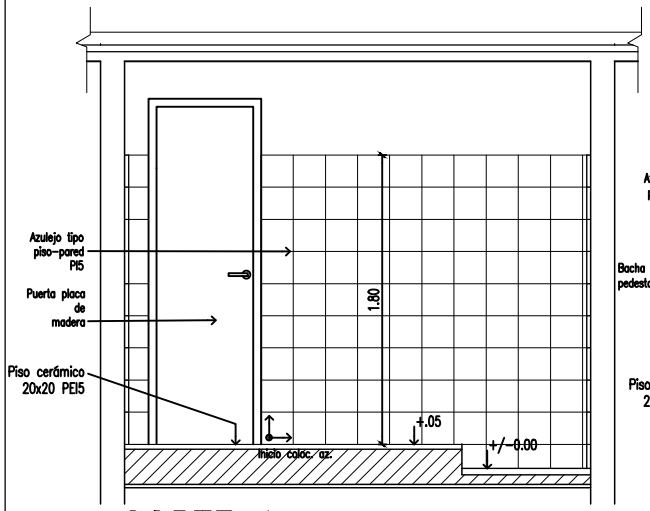

CORTE A

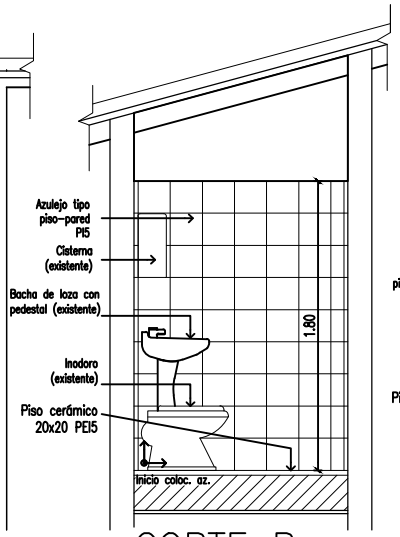

CORTE B

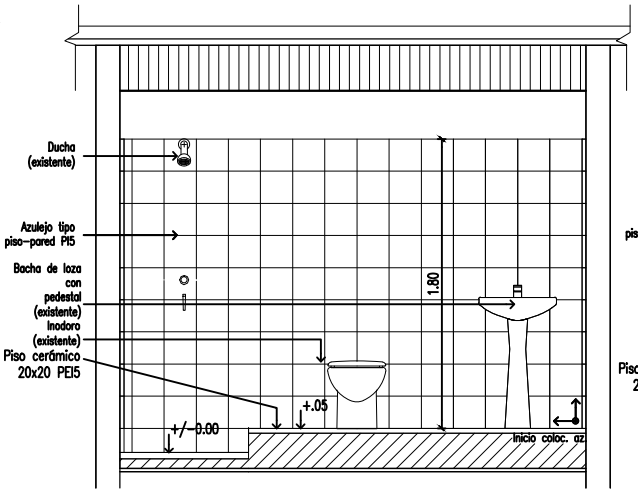

CORTE C

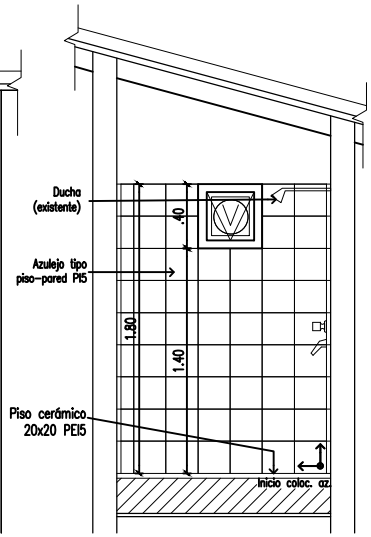

CORTE D

PODER JUDICIAL CORTE SUPREMA DE JUSTICIA DIRECCION DE INFRAESTRUCTURA FISICA	LOCAL: ESTACIONAMIENTO DE LA CORTE SUPREMA DE JUSTICIA	PROYECTO	FECHA
	PLANO: DETALLE DE SANITARIO	Departamento de Obras y Proyectos DIRECCIÓN DE INFRAESTRUCTURA FÍSICA	ABRIL 2020