Tanque elevado

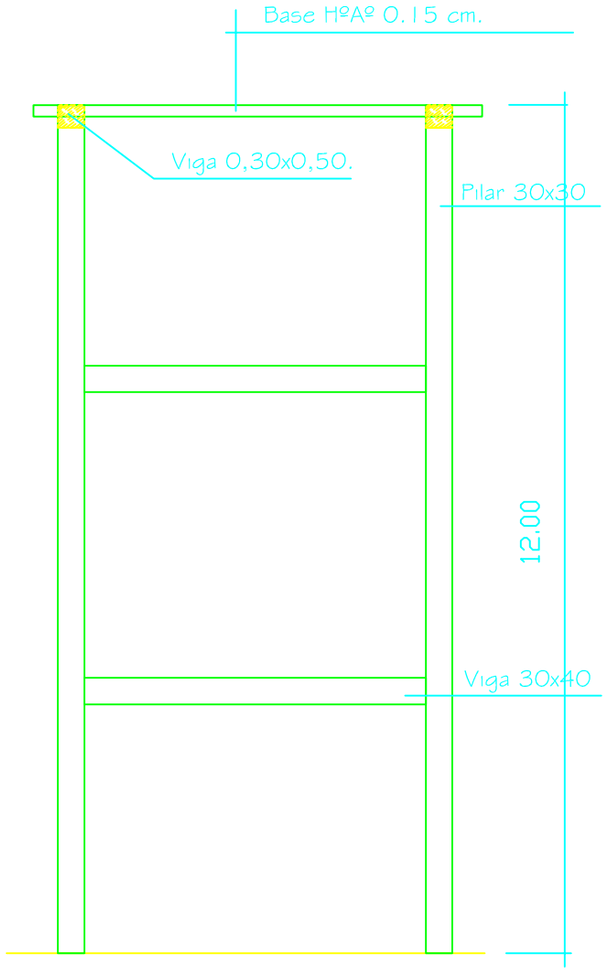

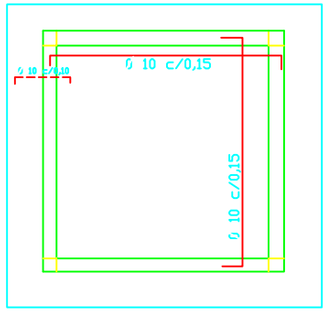

Base Tanque de Agua.

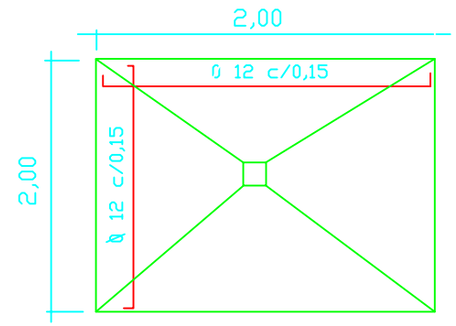

Zapata Tipo I.

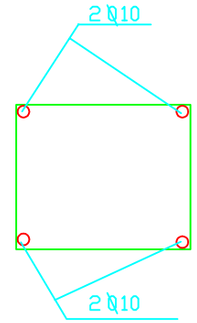

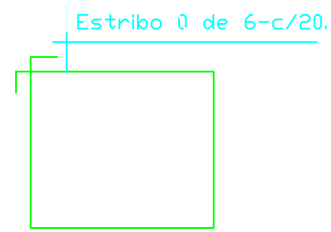

Viga - 0,30x0,40.

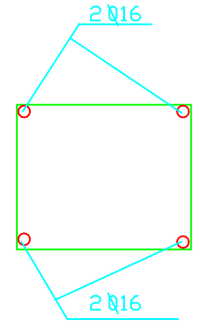

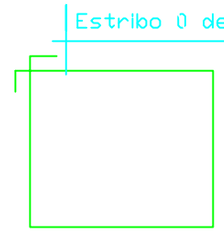

Columna - 0,30x0,30.

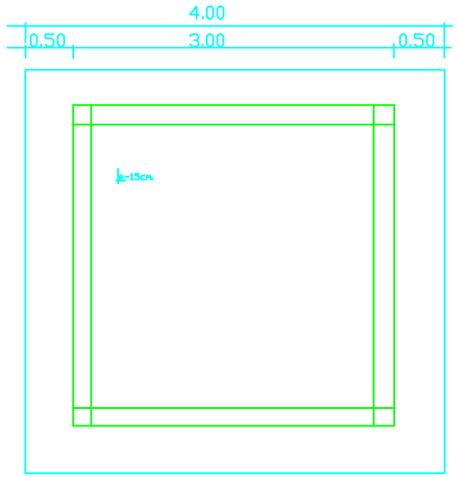

Brote de Pilar Ø de 16.

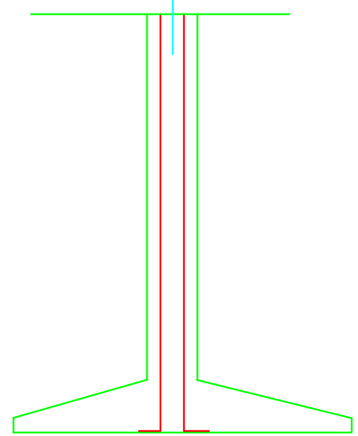

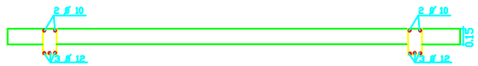

Viga - 0,30x0,50.

PROYECTO: Tanque Elevado.		
UBICACION: Tte. Esteban Martinez.		LAMINA N°
PROPIETARIO: Municipalidad.	C.I.N°:	1
DOMICILIO:		
PROFESIONAL:	PAT.N°:	
DOMICILIO:		
SUP. TERRENO:	CTA. CTE. CTRAL. N°	
SUP. A CONSTRUIR:		
Propietario	Profesional	