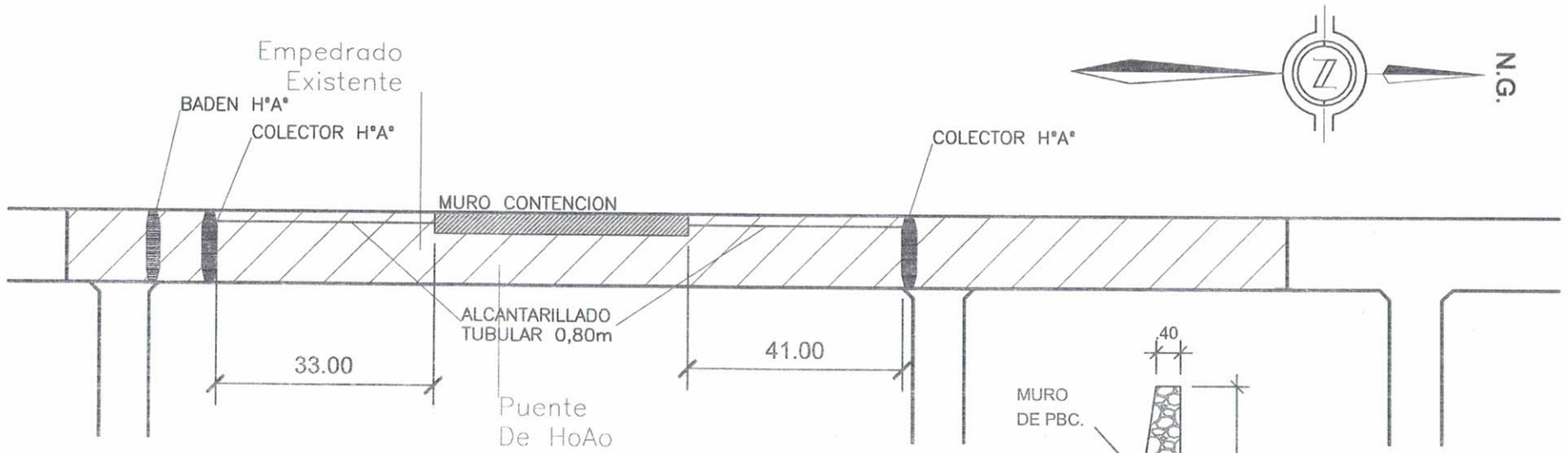

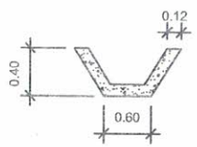

CORTE CANAL DESAGUE
Esc.: 1/25

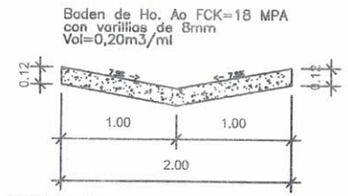

CORTE BADEN
Esc.: 1/25

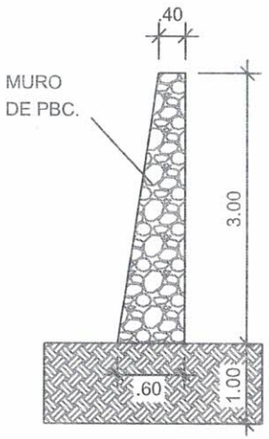

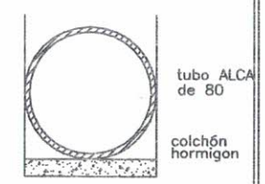

DETALLE ALCANTARILLADO

Arq. Porfiria A. Benitez
MOPC: 1657
CSJ: 3421
RUC: [illegible]

MUNICIPALIDAD DE SALTO DEL GUAIRA DEPARTAMENTO DE CANINDEYÚ - PY		PROYECTO EMEPDRADO URBA II	PROYECTISTA: Arq. Porfiria A. F. Benitez REG.PROF.No. 1657	FECHA: JUNIO 2020	Lamina No. 1/1

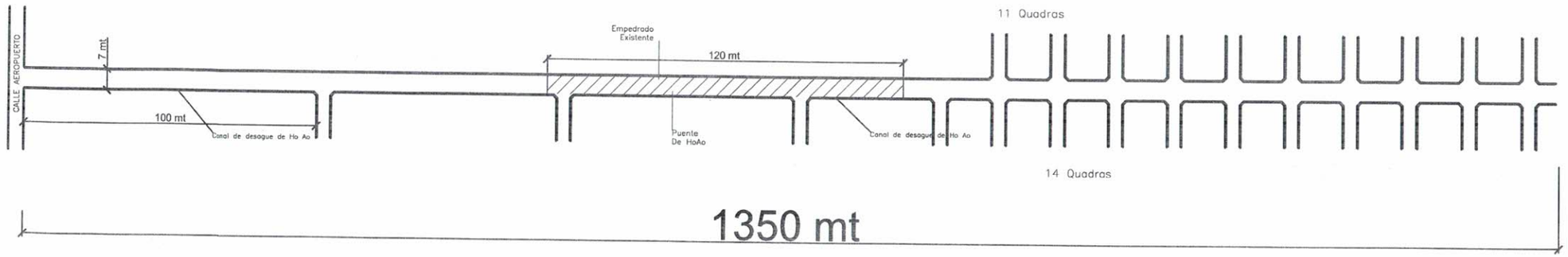

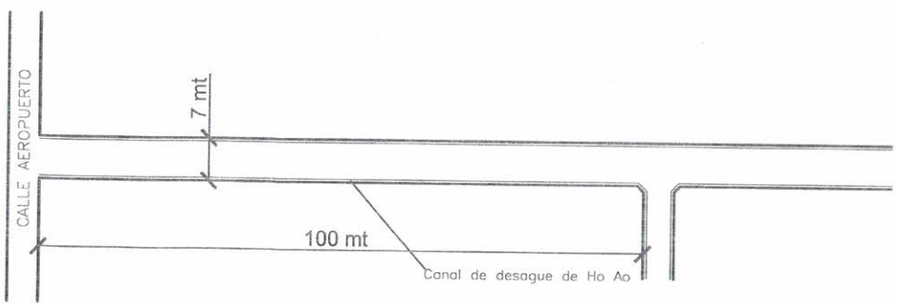

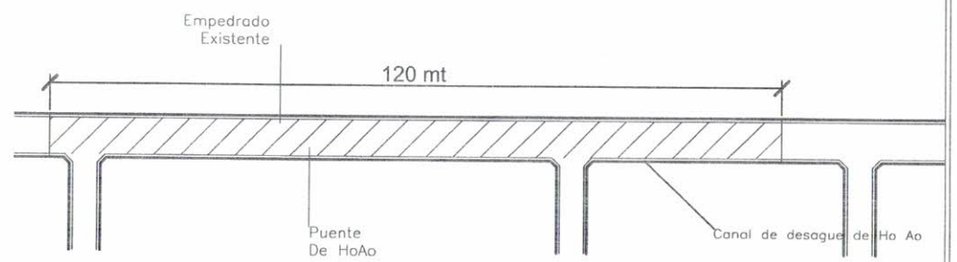

MUNICIPALIDAD DE SALTO DEL GUAIRA DEPARTAMENTO DE CANINDEYÚ - PY		PROYECTO EMPEDRADO URBA 2	PROYECTISTA: Arq. Porfiria A. F. Benitez REG.PROF.No. 1657	FECHA: FEBRERO DEL 2017	Lamina No. 1

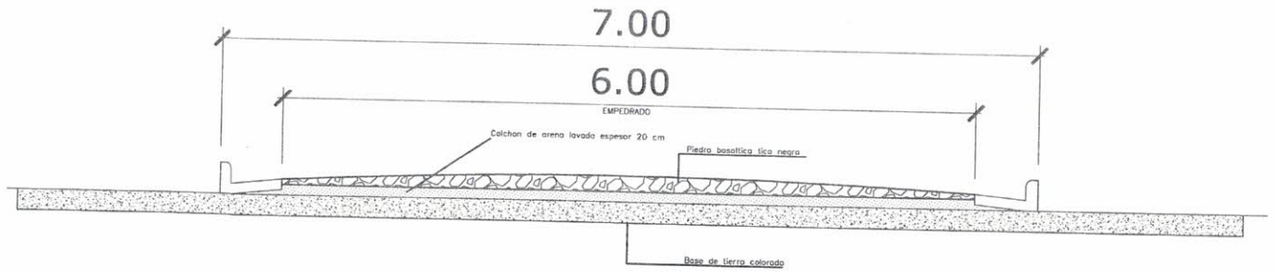

SECCION TRANSVERSAL
Esc.: 1/20

Canal de desague
de Ho. Ao FCK=18 MPA
con varillas de 6 mm

Vol=0,05 m3/ml

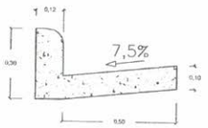

DETALLE DE CANALETA Y CORDON
Esc.: 1/10

Baden de Ho. Ao FCK=18 MPA
Con varillas de 8 mm

Vol=0,20 m3/ml

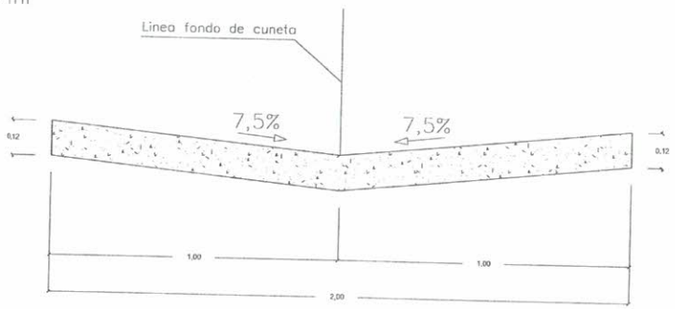

DETALLE DE BADEN
Esc.: 1/10

CALLE URBA 2

MUNICIPALIDAD DE SALTO DEL GUAIRA DEPARTAMENTO DE CANINDEYÚ - PY		PROYECTO EMPEDRADO URBA 2	PROYECTISTA: Arq. Porfiria A. F. Benitez REG.PROF.No. 1657	FECHA: FEBRERO DEL 2017	Lamina No. 2