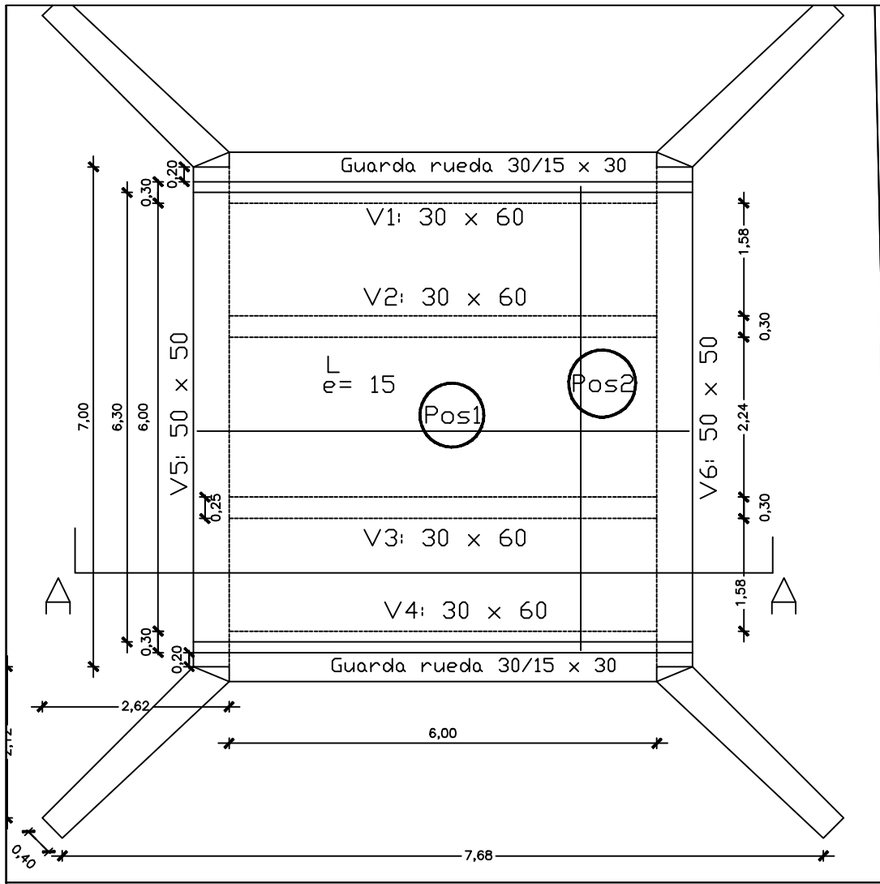

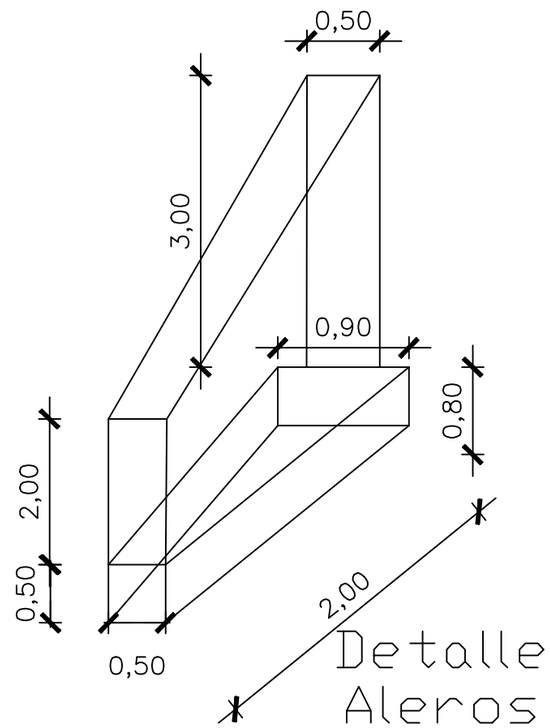

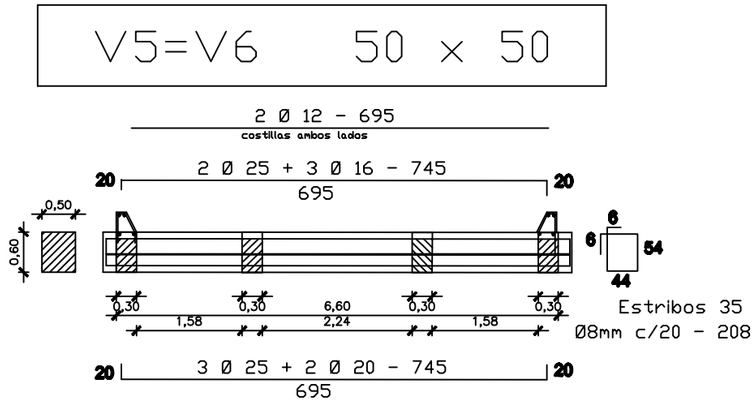

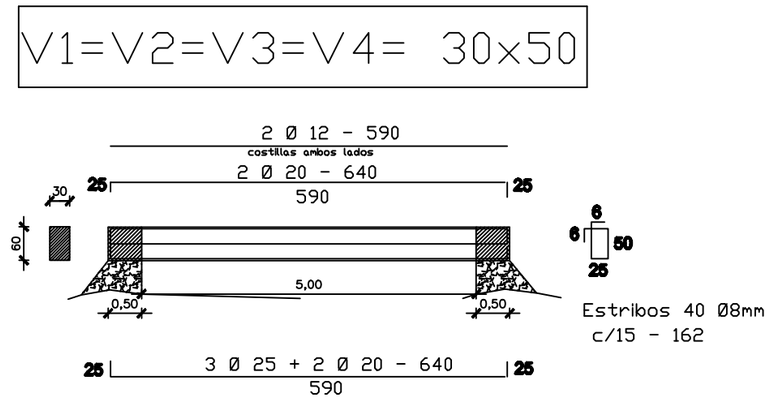

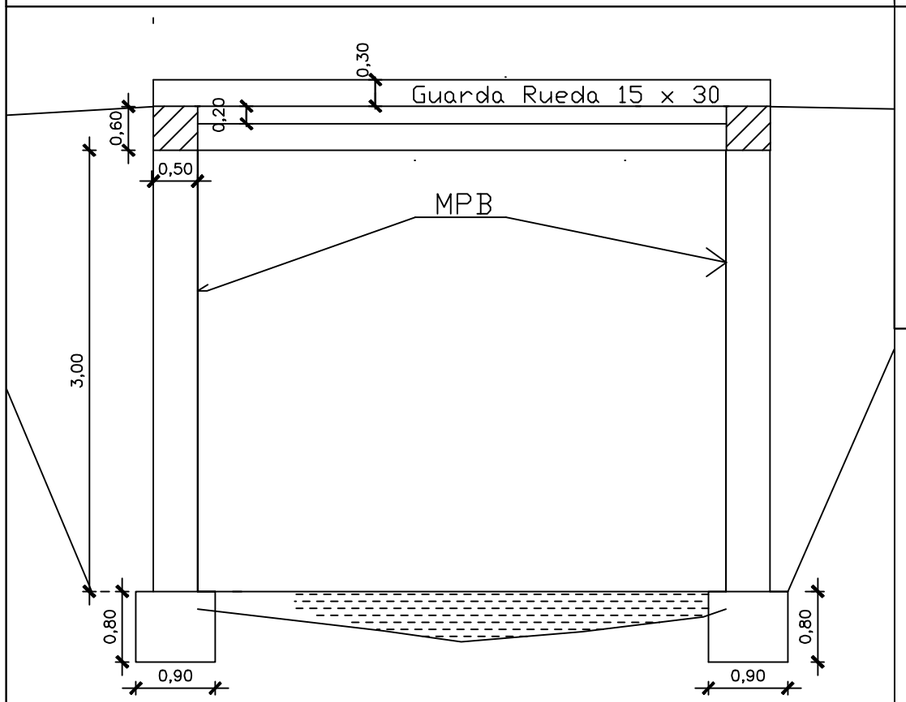

Corte A - A

Hº 210: Dosaje 1:2:3

Cemento portland
Arena Lavada de Rio
Piedra Triturada V

Hierros AP-500

Detalle Guardarrueda

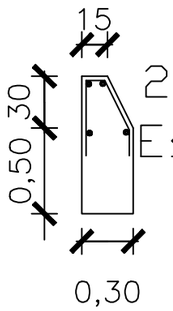

2 Ø 16 - 590
Est. 40 Ø 10mm
c/15 - 100

Armadura Losa

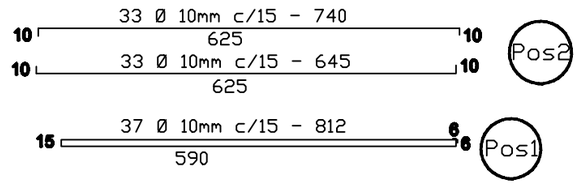

MUNICIPALIDAD DE DR. RAUL PEÑA

OBRA: CONSTRUCCION DE PUENTE Hº Aº_6 MTS

EN EL _Limite Barrio Fatima_Mcal Estigarribia. DISTRITO DE DR. RAUL PEÑA

UBICACION: 21J 0681900

UTM 7106778

PROYECTISTA : ING CESAR CRISTALDO

FECHA OCT / 2.019- ESCALA TO FIT

Vº Bº

PROYECTISTA