PROYECTO DE EMPEDRADO

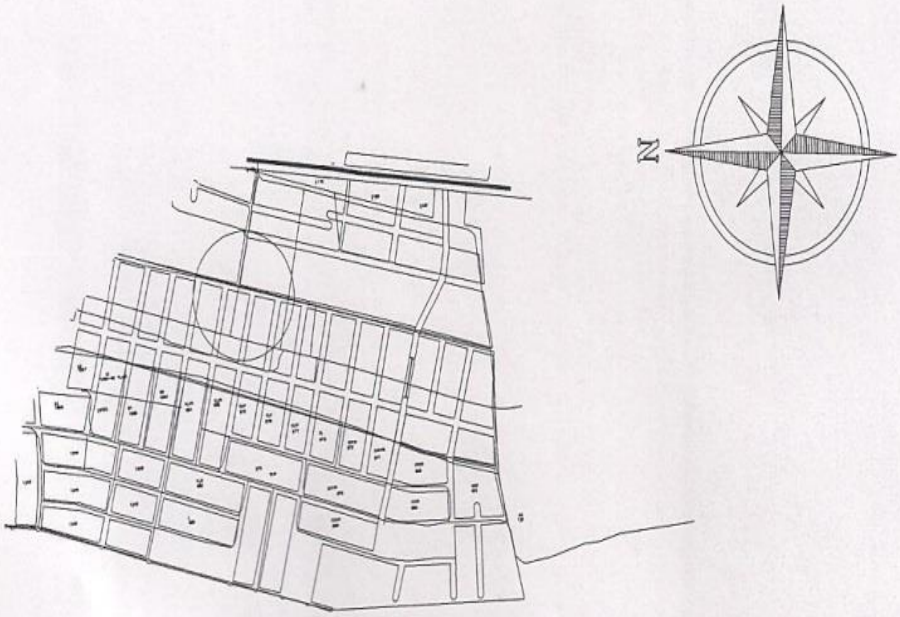

PLANTA DE LA CALLE

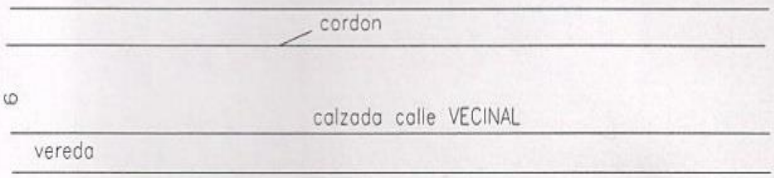

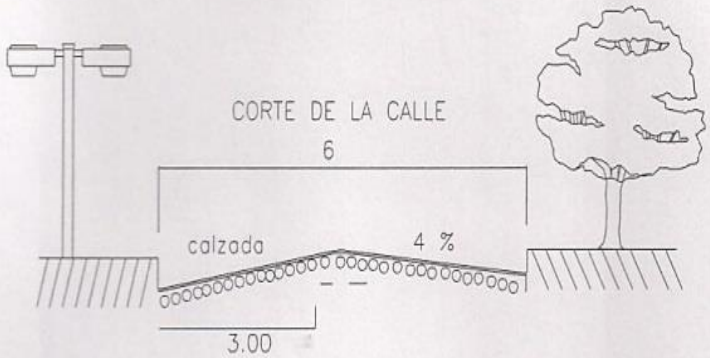

PROYECTO DE EMPEDRADO

PROYECTO DE EMPEDRADO

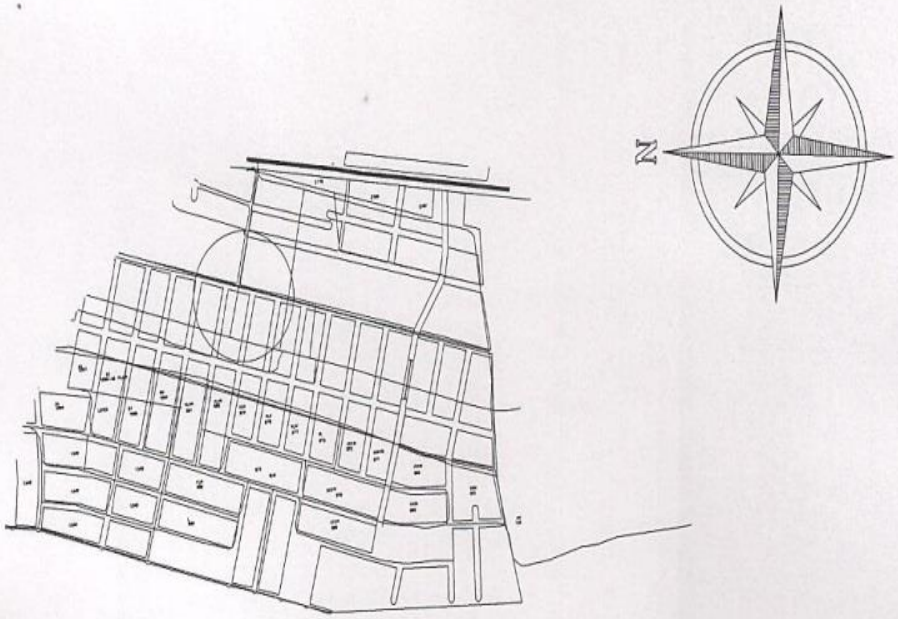
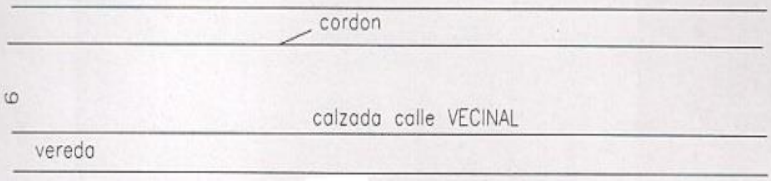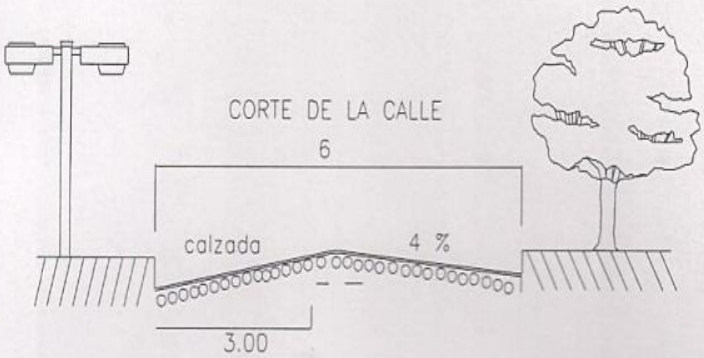
PLANTA DE LA CALLE