S A N T A F E D E L P A R A N A

PROYECTO:

PAVIMENTO TIPO EMPEDRADO
CALLE EN CENTRO URBANO
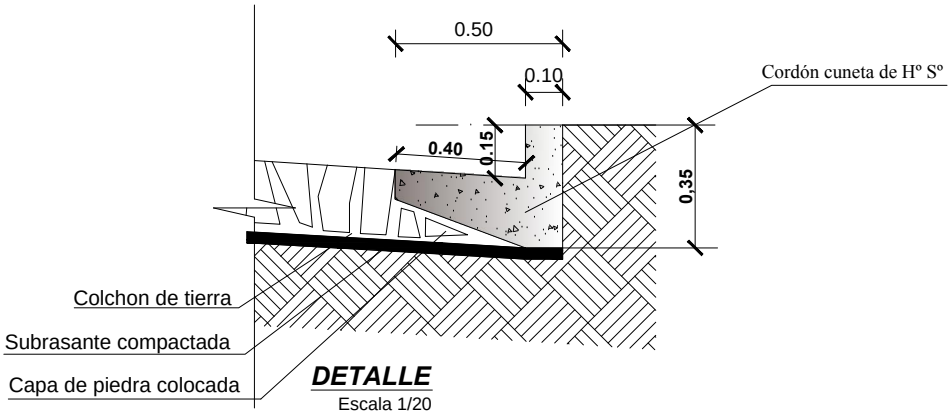
DETALLE CORDON CUNETA CALLE 8 DE DICIEMBRE