MUNICIPALIDAD
DE
CARLOS ANTONIO LÓPEZ

Escuela Básica Nº 5227
VIRGEN DE CAACUPE

AULA TIPO 5.80 x 6.0
CON TECHO DE TEJAS

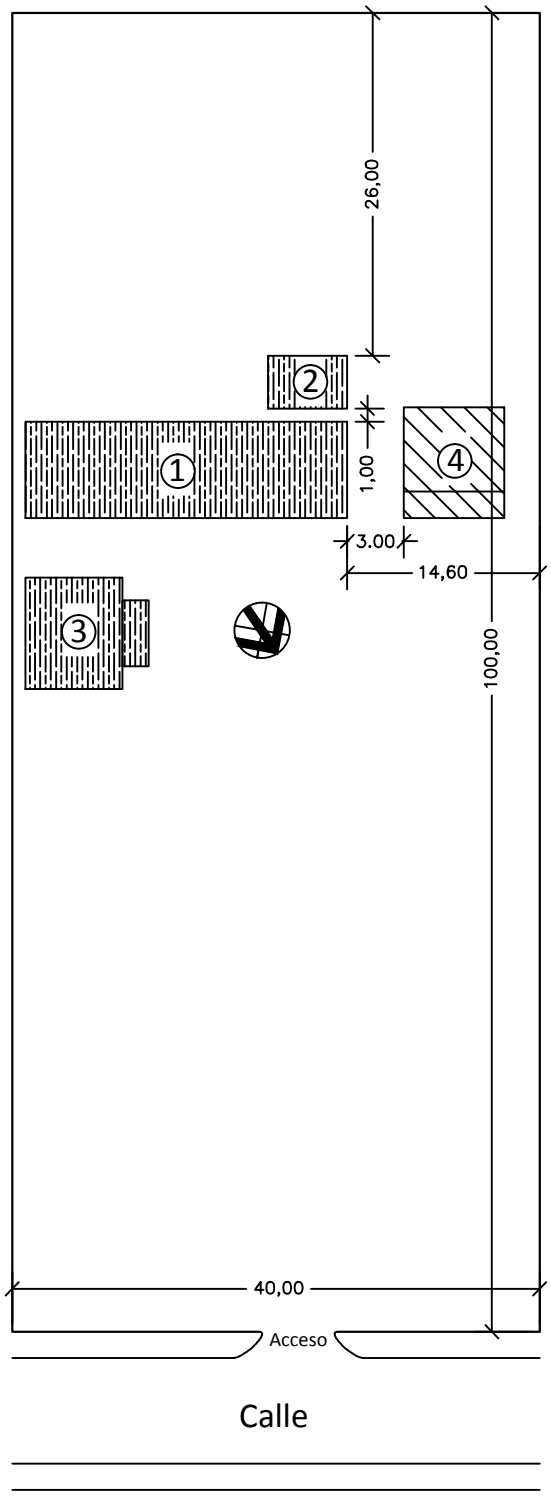

REFERENCIA

1.) Aulas y Dirección, (3 aulas)

2.) Baño

3.) 1 Aula de 5,80x6,80 tipo pre-escolar (a construir tipología MEC)

4.) Aula tipo 5,80 x 6,80 con techo de tejas (a construir tipología M.E.C.)

PROFESIONAL Arq. Héctor Fernández Colmán	**ESCUELA BÁSICA Nº 5227 VIRGEN DE CAACUPE** Distrito de Carlos Antonio López Departamento de Itapúa, Paraguay		**PLANTA DE UBICACIÓN**

PLANTA CONSTRUCTIVA

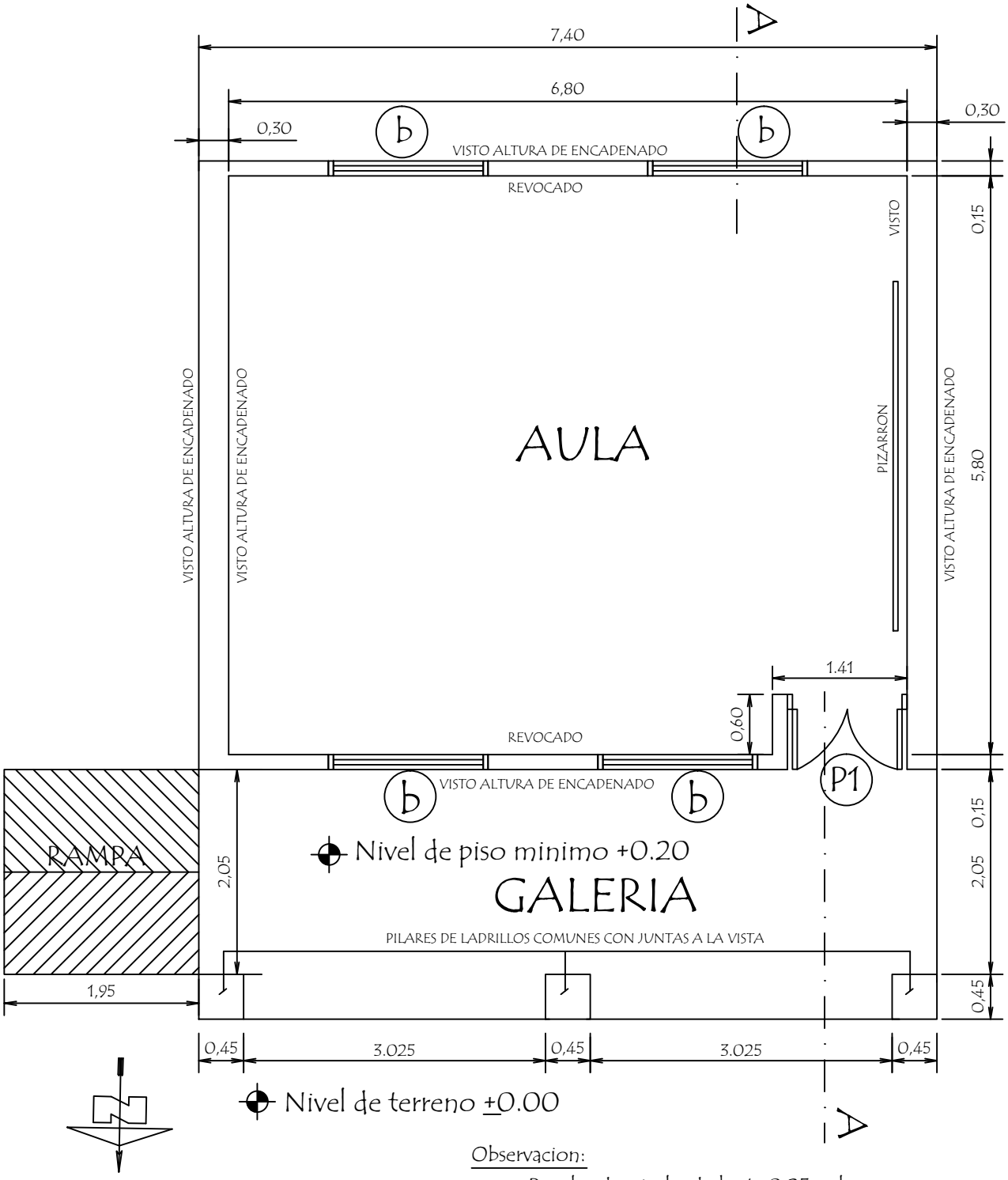

Observacion:

Para los desniveles de hasta 0.25 m las rampas deberán tener una pendiente de hasta 10%

MUNICIPALIDAD DE CARLOS ANTONIO LÓPEZ Escuela Básica Nº 5227 Virgen de Caacupe		01
Aula tipo 5,80 x 6,80 con techo de tejas	Planta Constructiva Acotada	Esc: 1/50

PLANTA DE CIMENTACION

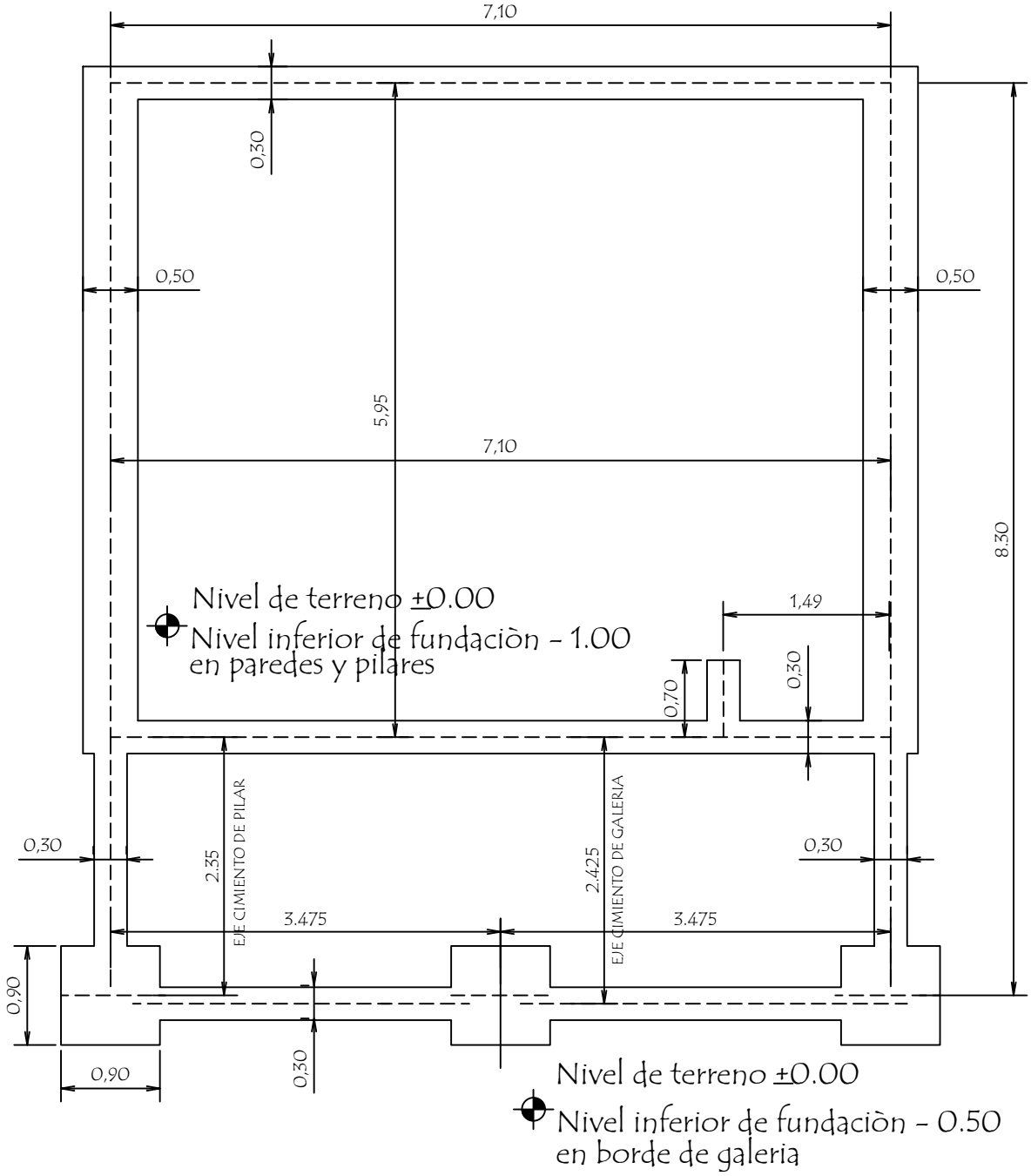

MUNICIPALIDAD DE CARLOS ANTONIO LÓPEZ Escuela Básica Nº 5227 Virgen de Caacupe		02
Aula tipo 5,80 x 6,80 con techo de tejas	Planta de Cimiento	Esc: 1/50

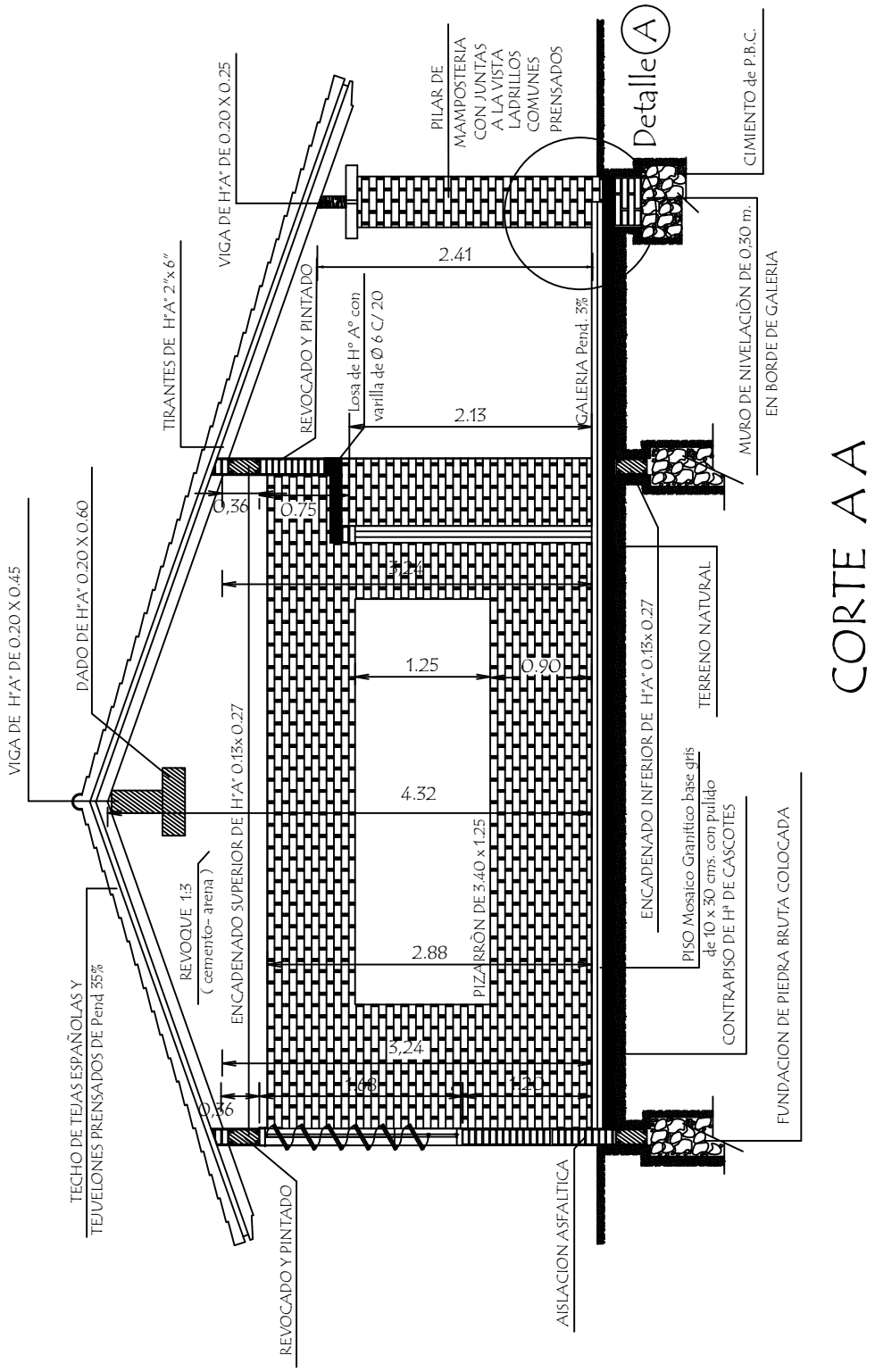

CORTE A A

MUNICIPALIDAD DE CARLOS ANTONIO LÓPEZ Escuela Básica Nº 5227 Virgen de Caacupe		03
Aula tipo 5,80 x 6,80 con techo de tejas	Corte A - A	Esc: 1/50

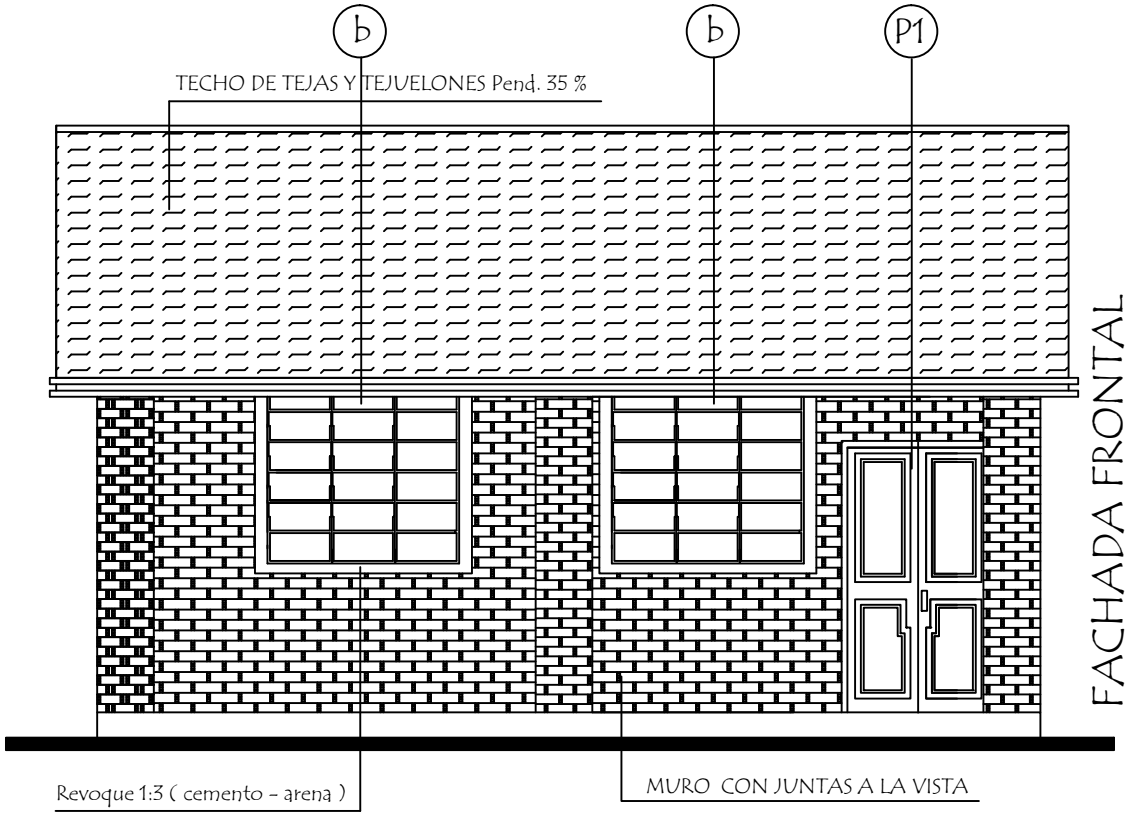

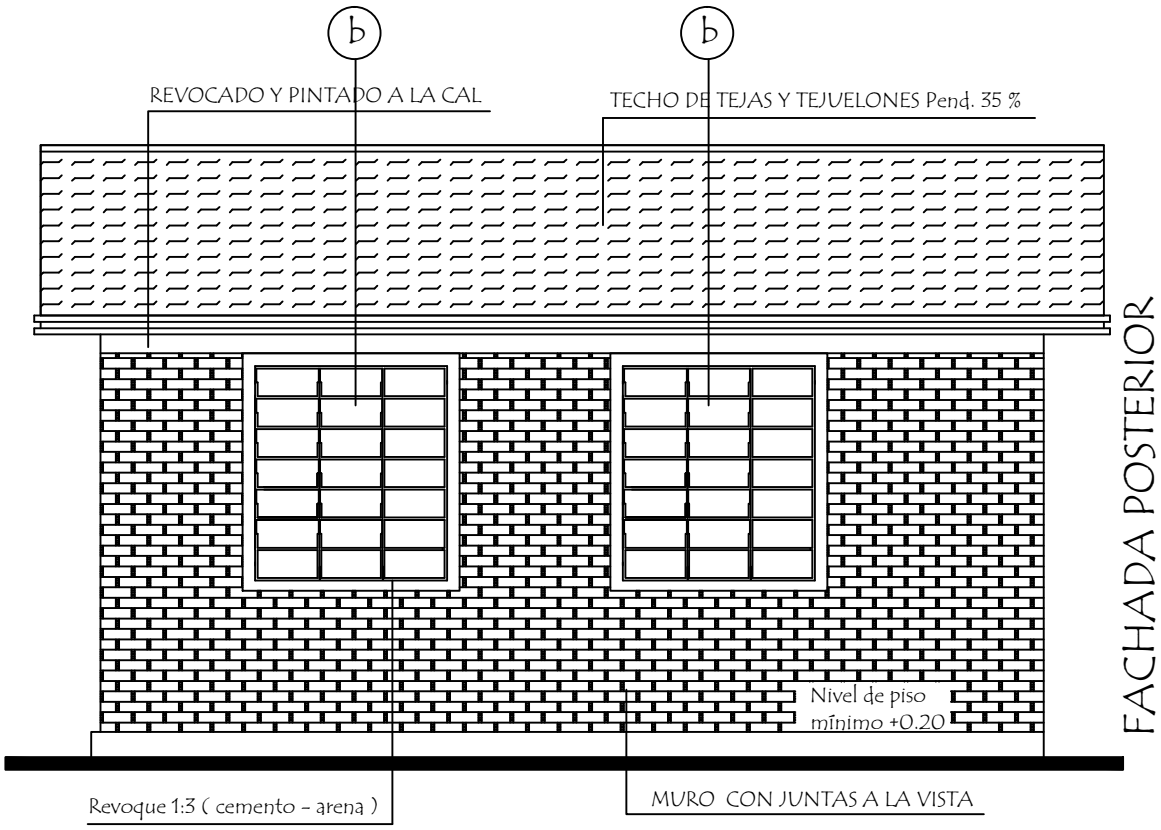

MUNICIPALIDAD DE CARLOS ANTONIO LÓPEZ Escuela Básica Nº 5227 Virgen de Caacupe		04
Aula tipo 5,80 x 6,80 con techo de tejas	Fachada Frontal y Posterior	Esc: 1/50

PLANTA DE TECHO

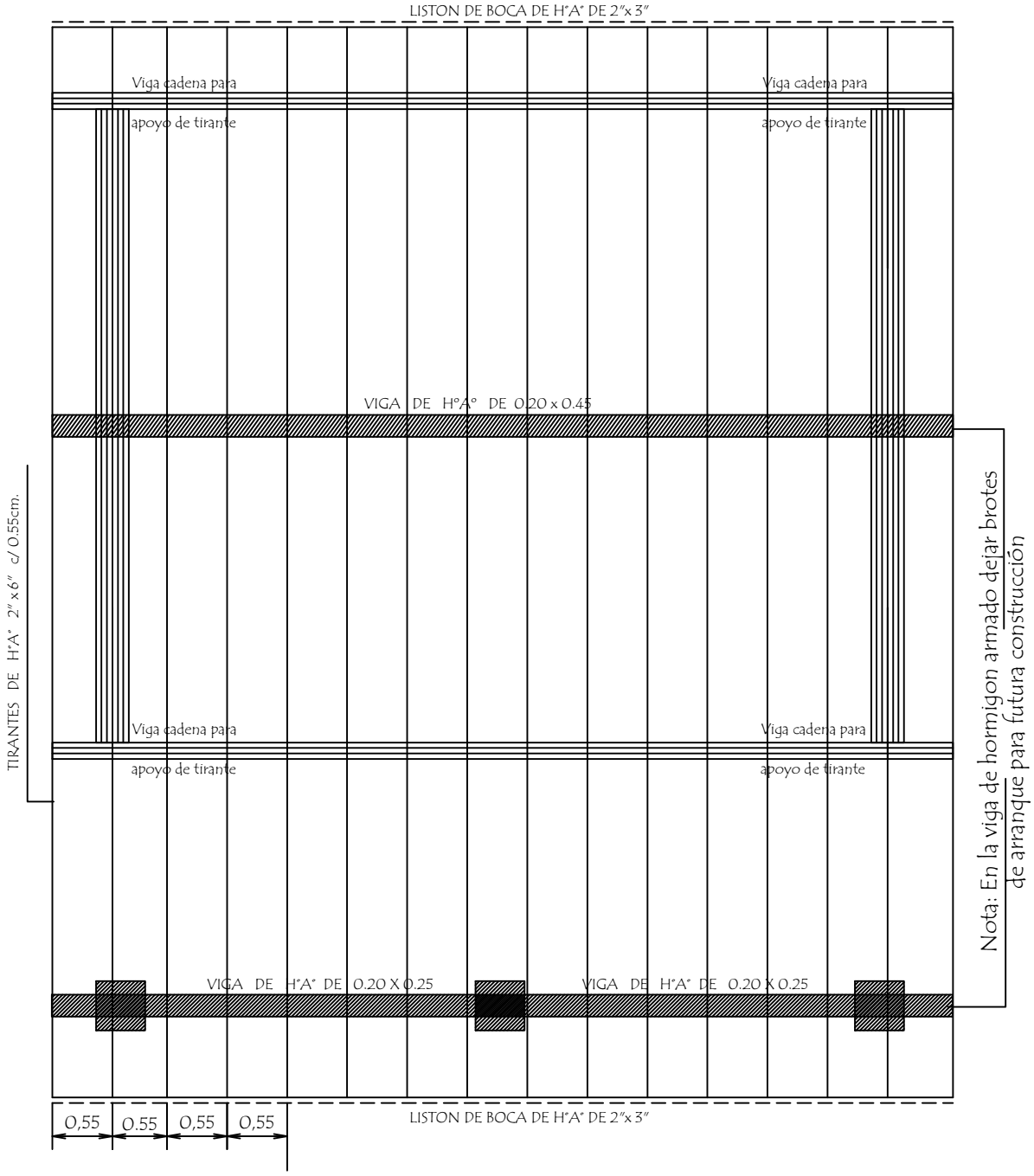

Observaciòn :
Los aleros extremos del bloques serán de 0.40m. y los aleros longitudinales del bloque seràn de 0.70 m. contados del lado de la galeria apartir de la viga de apoyo del tirante y en el opuesto apartir del muro .-

MUNICIPALIDAD DE CARLOS ANTONIO LÓPEZ Escuela Básica Nº 5227 Virgen de Caacupe		05
Aula tipo 5,80 x 6,80 con techo de tejas	Planta de Techo	Esc: 1/50

INSTALACION ELECTRICA
UBICACION DE ARTEFACTOS Y ELECTRODUCTOS

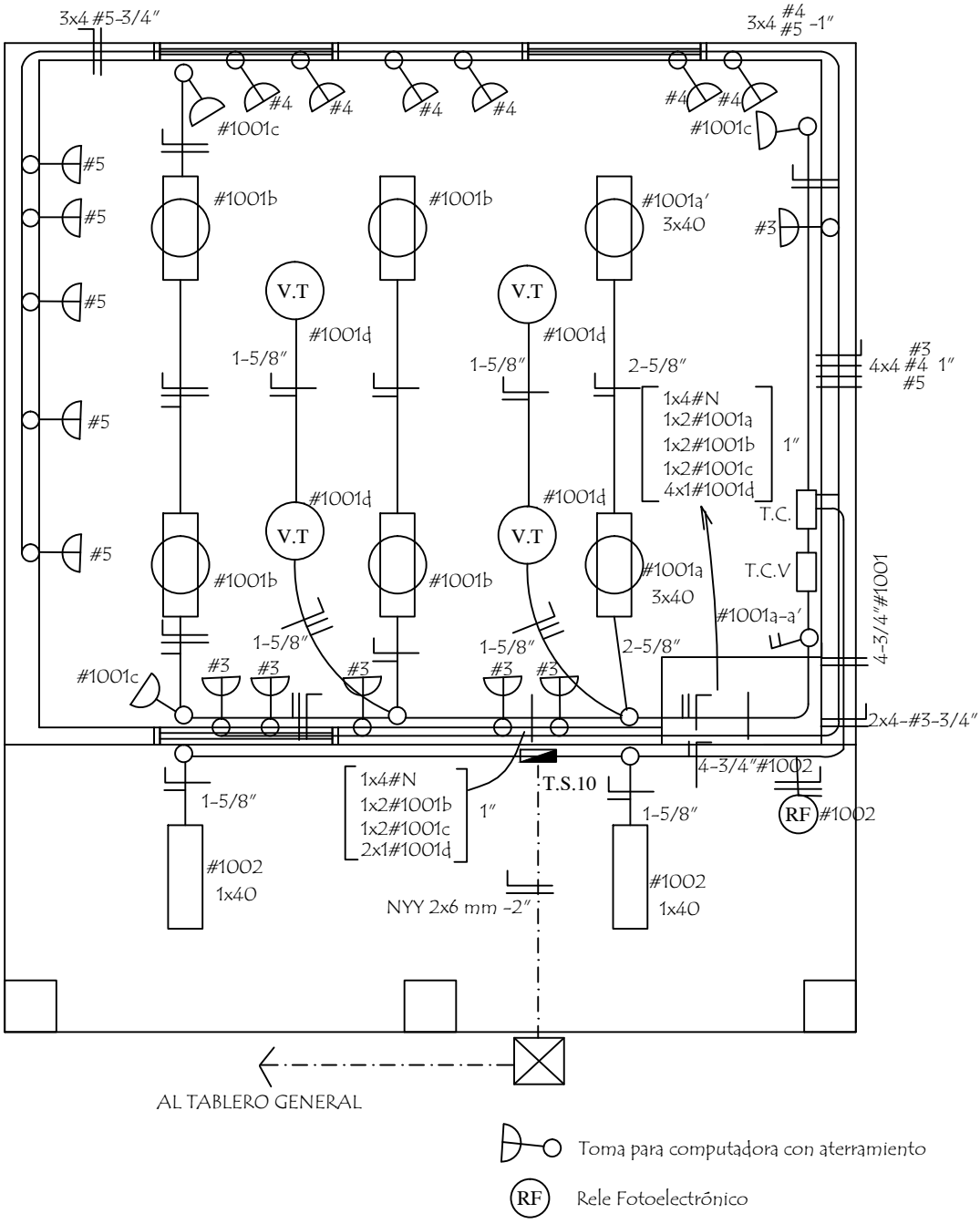

MUNICIPALIDAD DE CARLOS ANTONIO LÓPEZ Escuela Básica Nº 5227 Virgen de Caacupe		06
Aula tipo 5,80 x 6,80 con techo de tejas	Instalación Eléctrica	Esc: 1/50

ESQUEMA DEL TABLERO

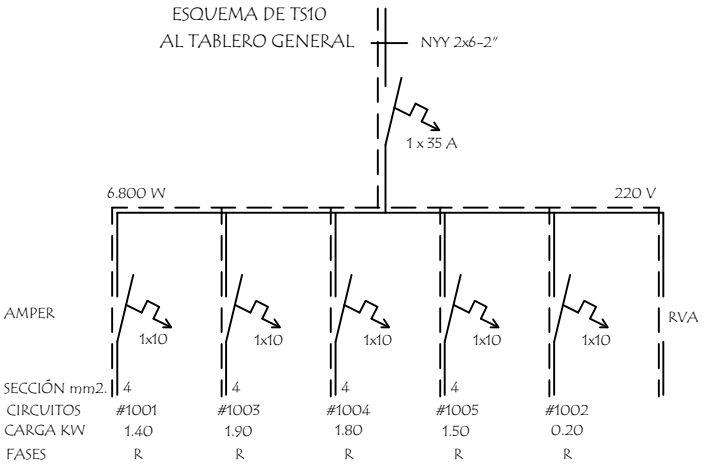

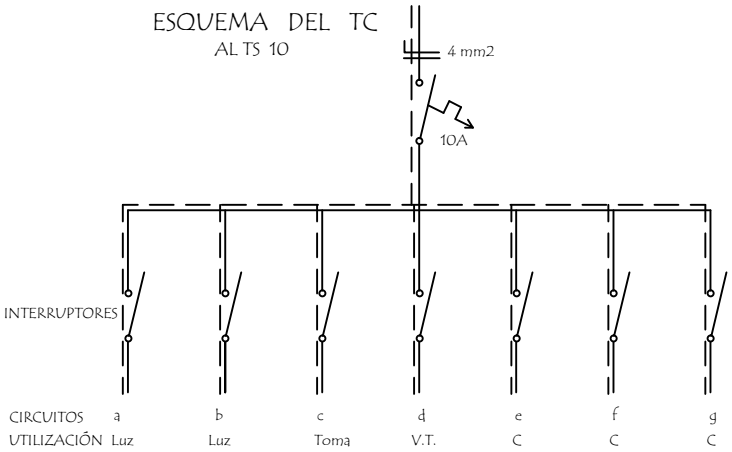

DETALLE DE CARGA DEL TS 10

Circuito	Fluorescentes			Tomas	V.T	Toma Computadora	Fases
	3x40	2x40	1x40	Watts	Watts	Watts	R
#1001	2x150	4x100		3x100	4x100		1.400
#1003						5x300 1x400	1.900
#1004						6x300	1.800W
#1005						5x300	1.500W
#1002			2x100				200W
Total							6.800W

Observaciónes :

Los artefactos no acotados son de 2 x 40 W.
Los condutores no acotados son de 2 mm2.
Los fluorescentes deben tener capacitores.
Los TC son tableros de comando de luces y tomas.
Los TCV son tableros de comando de ventiladores.

MUNICIPALIDAD DE CARLOS ANTONIO LÓPEZ Escuela Básica Nº 5227 Virgen de Caacupe		07
Aula tipo 5,80 x 6,80 con techo de tejas	Instalación Eléctrica	Sin Escala

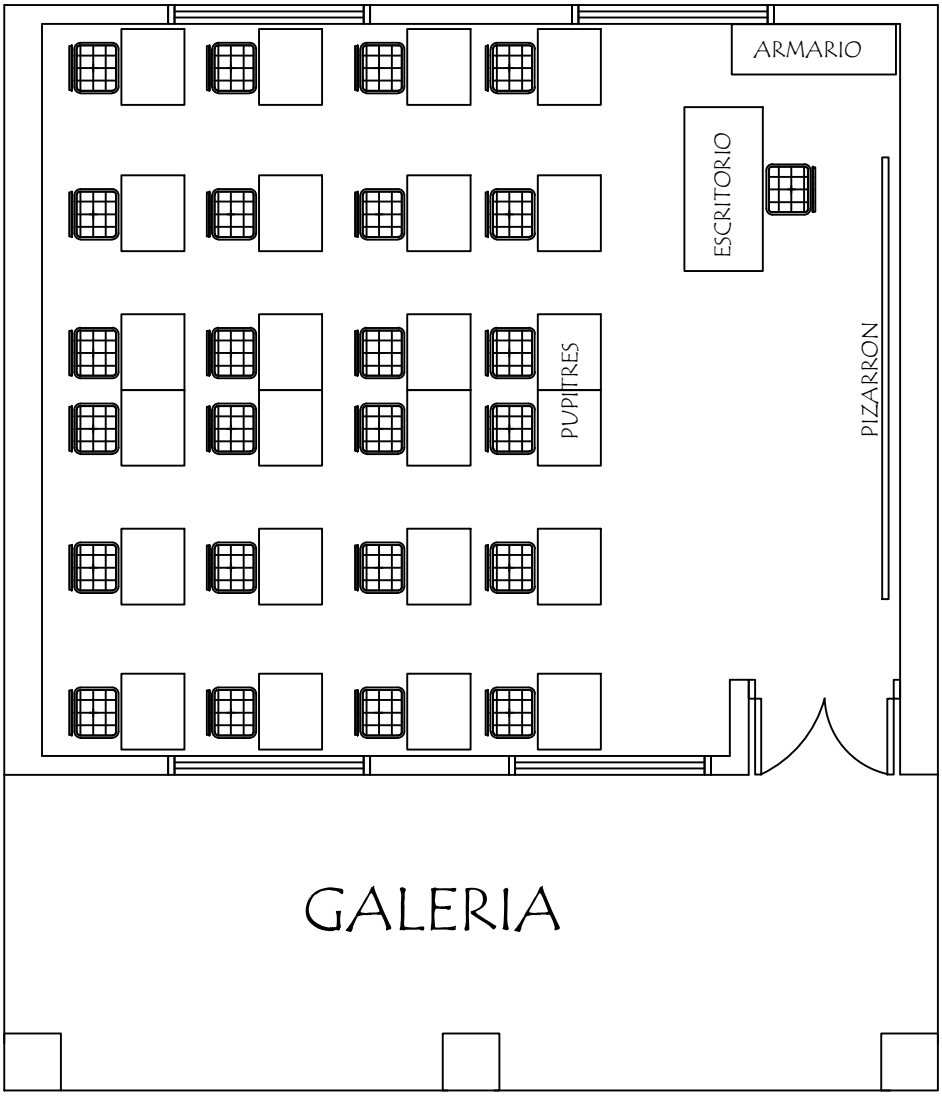

EQUIPAMIENTO POR AULA :

24 SILLAS PARA ALUMNOS
24 MESAS PUPITRES INDIVIDUAL
1 SILLA PARA PROFESOR
1 ESCRITORIO PARA PROFESOR
1 ARMARIO BAJO CON 2 PUERTAS ENCHAPADAS

MUNICIPALIDAD DE CARLOS ANTONIO LÓPEZ Escuela Básica Nº 5227 Virgen de Caacupe		08
Aula tipo 5,80 x 6,80 con techo de tejas	Planta Equipada	Esc: 1/50

Detalle de Ventana Balancin

ventana balancin tipo (b)

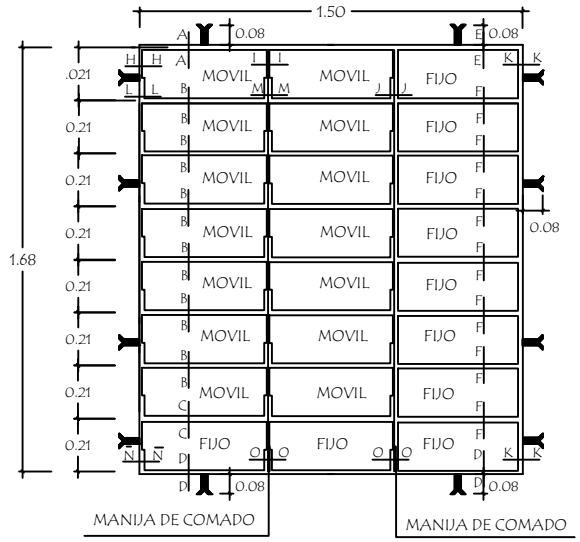

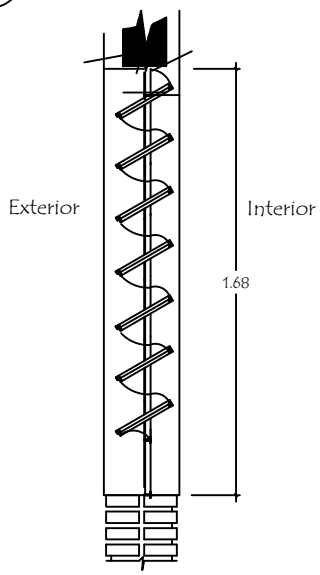

OBSERVACION :

NO DEBE TENER TERMINACIONES EN PUNTAS O CORTANTES

Detalle de corte de Cimentaciòn

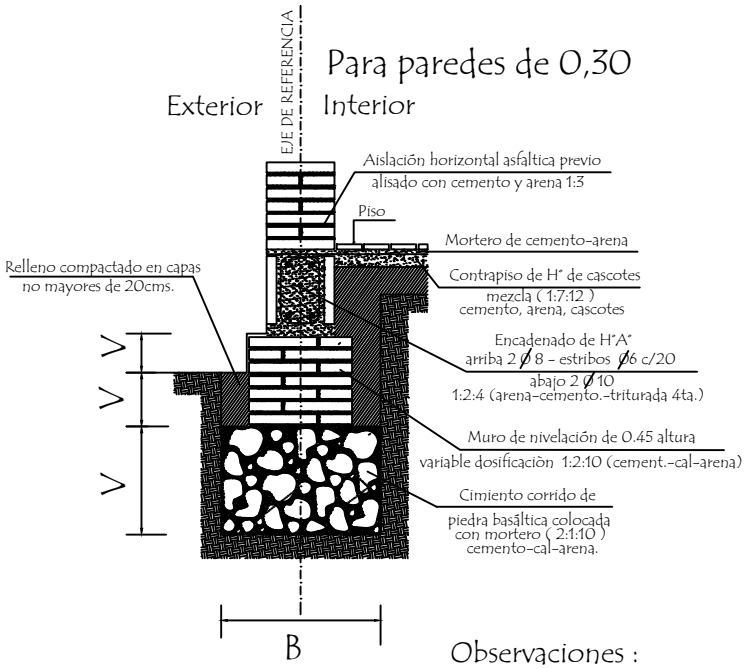

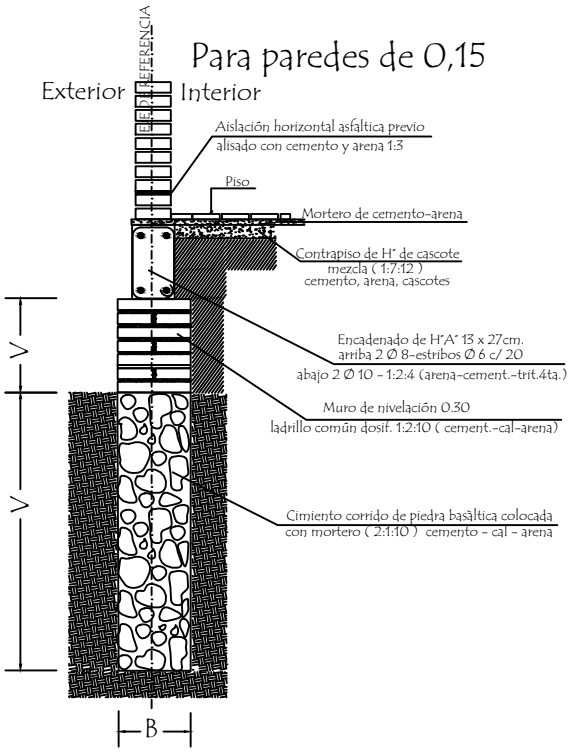

Observaciones :

V = altura de nivelaciòn y cimiento variable

B = ancho de cimiento variable

MUNICIPALIDAD DE CARLOS ANTONIO LÓPEZ Escuela Básica Nº 5227 Virgen de Caacupe		09
Aula tipo 5,80 x 6,80 con techo de tejas	Detalle de balancín y cimiento	Sin Escala

Puerta Metàlica con 2 hojas - P 1

Corte Horizontal

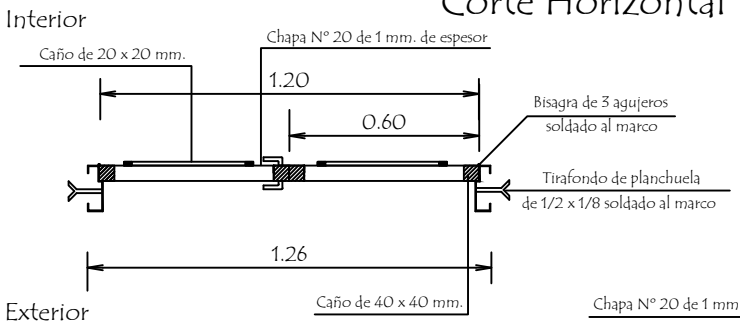

Detalle de Marco

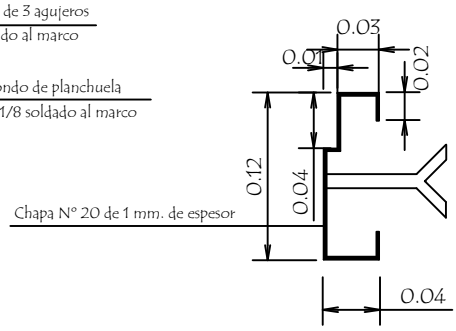

Hoja metàlica de 1,20 x 2,10

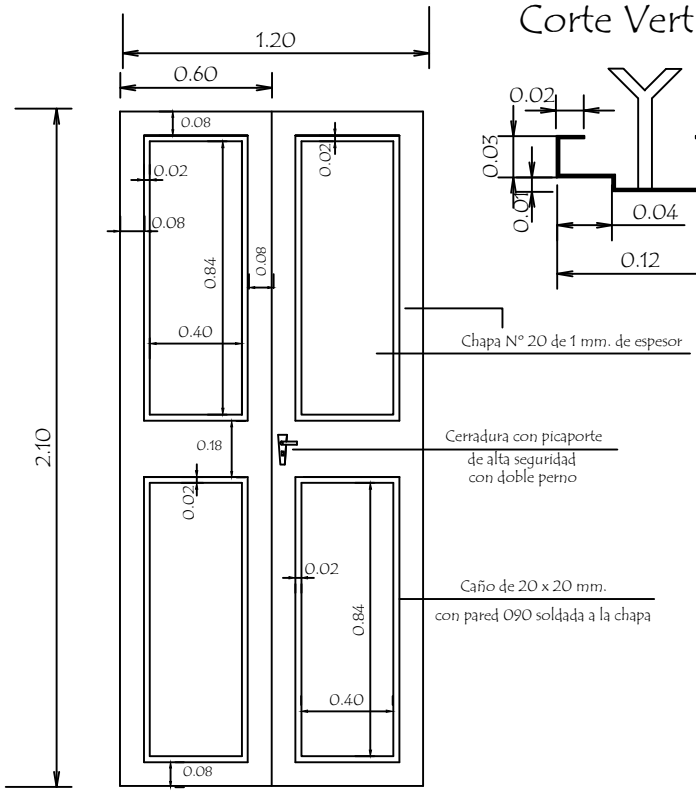

Vista Frontal

Corte Vertical

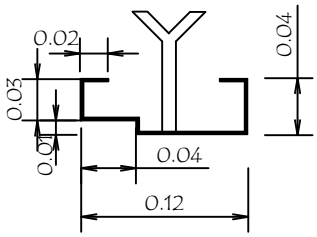

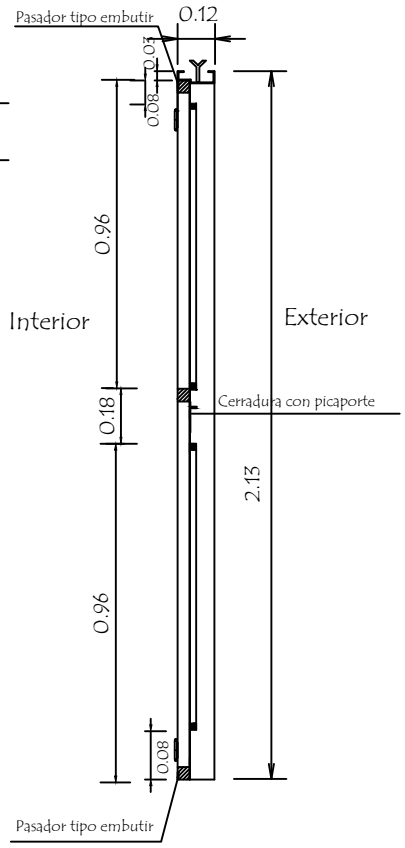

OBSERVACION :

En todos los lugares donde se utilizaron soldadura y no tuvieron un relleno completo, compactos y prolijos debiendo resultar suabe al tacto, deberàn de utilizar masilla para chapa para posteriormente realizar una lijada completa y pintar 2 manos con pintura anticorrosiva antes de su colocaciòn y otras 2 con pintura sintètica opaca como terminaciòn .-

MUNICIPALIDAD DE CARLOS ANTONIO LÓPEZ Escuela Básica Nº 5227 Virgen de Caacupe		10
Aula tipo 5,80 x 6,80 con techo de tejas	Detalle de Puerta Metálica	Sin Escala

Ubicaciòn de Pizarròn

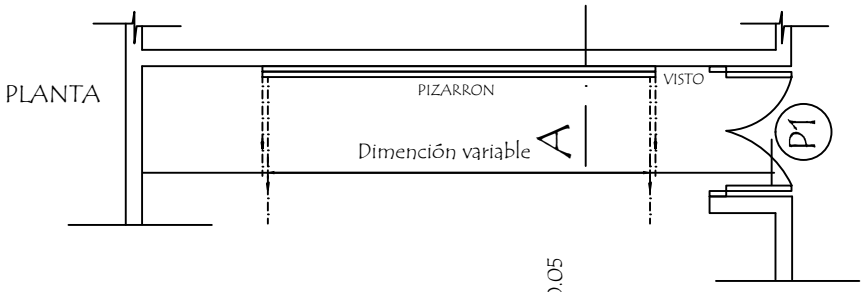

CORTE A

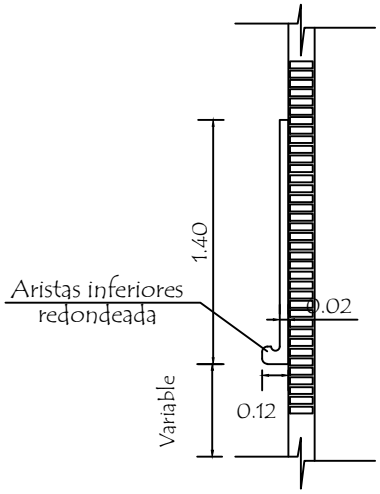

CONSTRUCCION DE PIZARRON EMPOTRADO EN MURO

ESPECIFICACIONES TECNICAS

1- Sobre el muro de ladrillo marcar las dimenciones recomendadas preparar el marco de material y porta tiza con ladrillos empotrados, revocados posteriormente con mortero, cemento-arena (1:3), dandole revoque con mortero cemento-arena (1:3), y aplicación de tres manos de enduido plàstico, con textura de ter- una terminación redondeada en las aristas interiores.-

2- En la zona de pizarrón propiamente, aplicar una azotada con hidrófugo(ceresita), posteriormente minación luego de la cantidad de alizado necesarios.

3- Aplicar sellador o fijador plástico, posteriormente aplicar tres manos de pintura sintética para pizarrón color verde pizarra, en el marco y portatiza luego del mismo proseso pintura sitéticas color gris.

OBSERVACIONES :

ALTURA A RESPETAR PARA LA UBICACION DEL PIZARRON

1- Para escuela	2- Para colegio
A 1.15 mts.	A 1.70 mts.
H 0.70 mts.	H 0.80 mts.

MUNICIPALIDAD DE CARLOS ANTONIO LÓPEZ Escuela Básica Nº 5227 Virgen de Caacupe		11
Aula tipo 5,80 x 6,80 con techo de tejas	Detalle de Pizarrón	Sin Escala

Detalle de Encadenados de H° A°

DETALLE DE ENCADENADO INFERIOR Y SUPERIOR
DE 0.17 x 0.27 PARA MURO DE 0.30

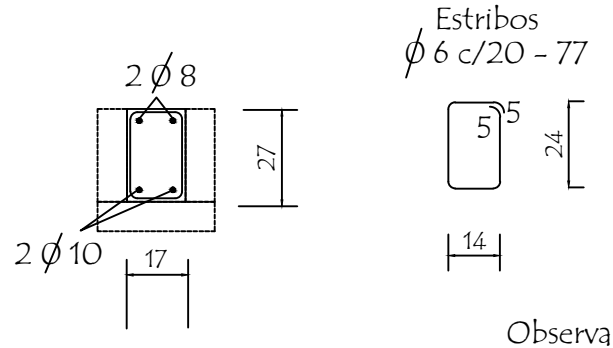

Observación:
Los encadenados superior y inferior serán ubicados respecto al eje de la mamposteria de nivelación y elevación

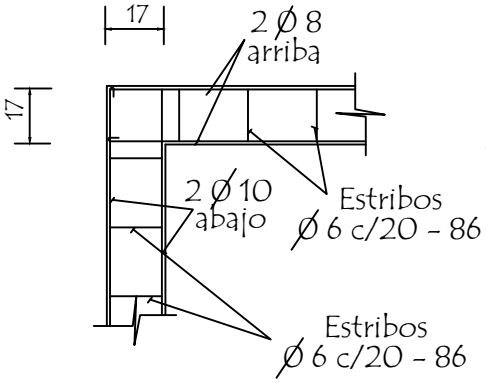

DETALLE DE ENCADENADO INFERIOR Y SUPERIOR
DE 0.13 x 0.27 PARA MURO DE 0.15

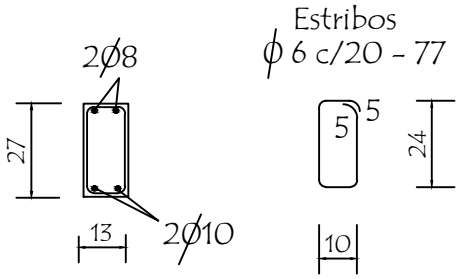

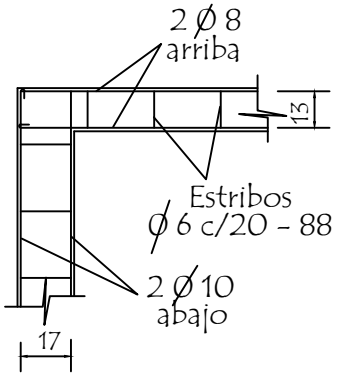

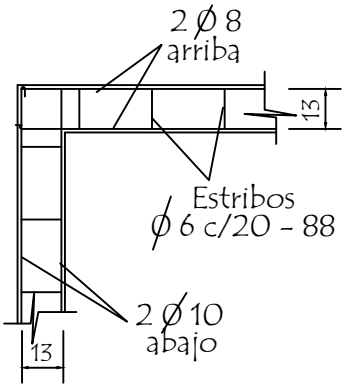

MUNICIPALIDAD DE CARLOS ANTONIO LÓPEZ Escuela Básica Nº 5227 Virgen de Caacupe		12
Aula tipo 5,80 x 6,80 con techo de tejas	Detalle de Encadenado	Sin Escala

Detalle de Capitel

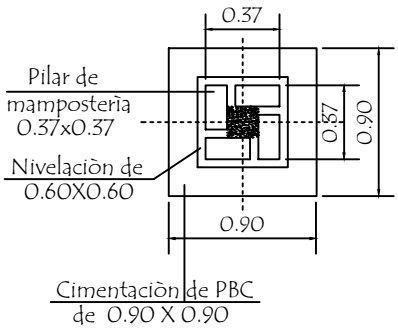

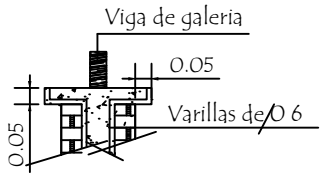

Est. 1 Ø 6 - c/ 40cm de 30cm.
Total 8 unidades

Detalle (A)

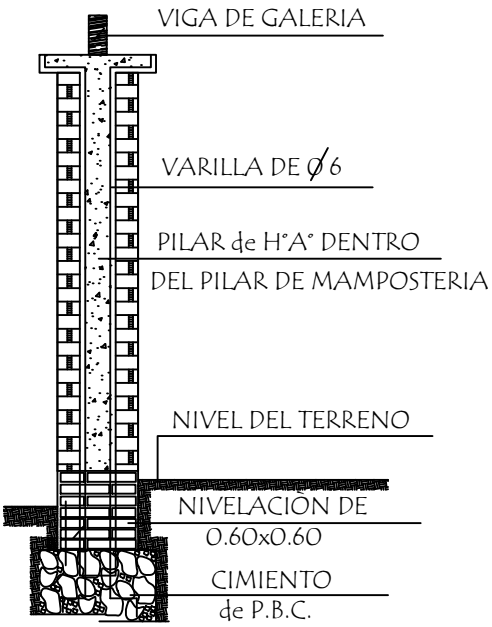

Corte Transversal

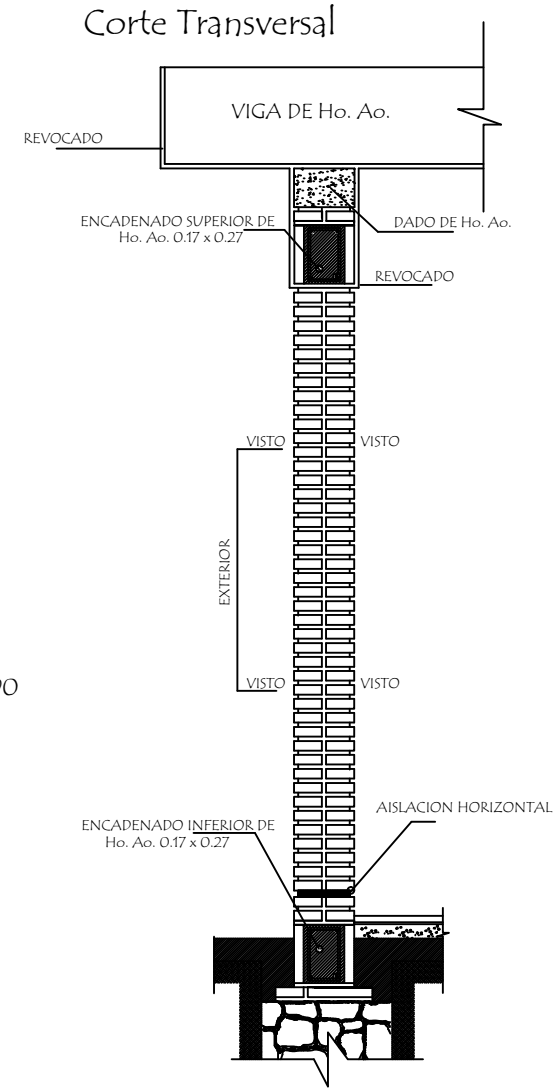

Dado de H° A° 0.20 x 0.60

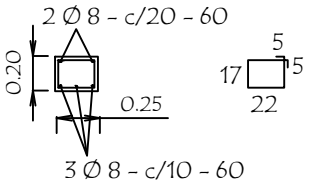

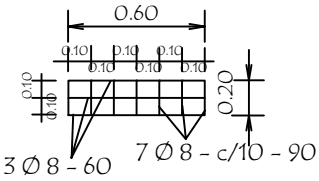

Observaciónes :

1.- EN LOS CASOS DE QUE EL AULA SEA CONSTRUIDA COMO ULTIMA DEL BLOQUE LA PARED EXTERIOR LLEVARA LOS LADRILLOS CON JUNTAS A LA VISTA HASTA LA ALTURA DE TECHO, LA VIGA Y EL DADO DE Ho. Ao. SERAN REVOCADOS.

2.- SI EL AULA A CONSTRUIR ES ANEXA LA PARED TRANSVERSAL SERA CON JUNTAS A LA VISTA A AMBOS LADOS HASTA EL ENCADENADO SUPERIOR Y REVOCADO HASTA EL TECHO, TAMBIEN LA VIGA Y EL DADO.

MUNICIPALIDAD DE CARLOS ANTONIO LÓPEZ Escuela Básica Nº 5227 Virgen de Caacupe		13
Aula tipo 5,80 x 6,80 con techo de tejas	Detalle de Pilares y Dado de HºAº	Sin Escala

Viga Cumbrera de H° A° 0.20 x 0.45

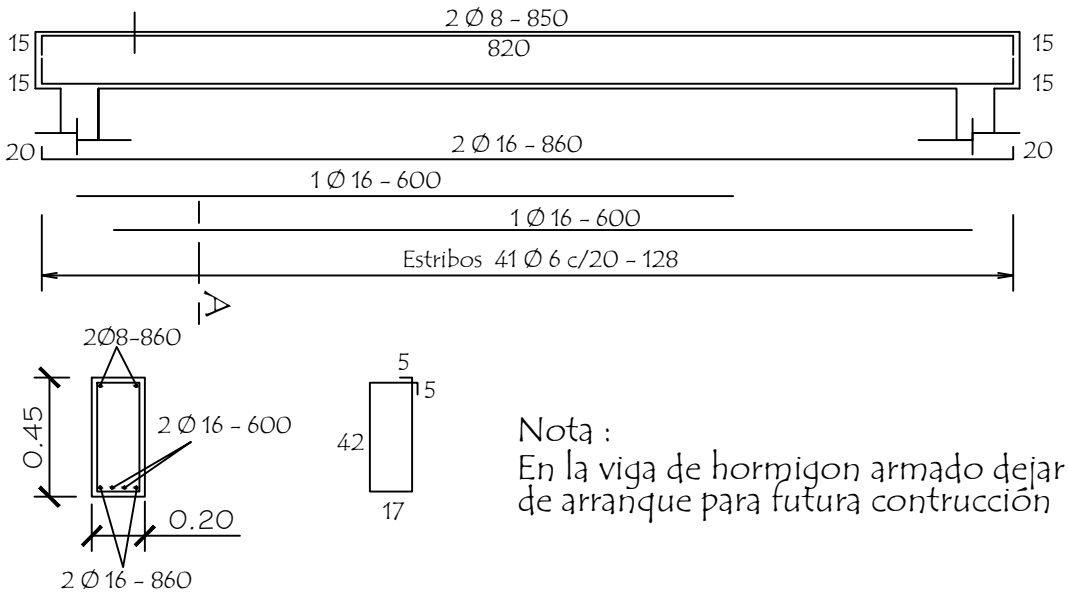

Nota :
En la viga de hormigon armado dejar brotes de arranque para futura contrucción

Viga galerìa de H° A° 0.20 x 0.25

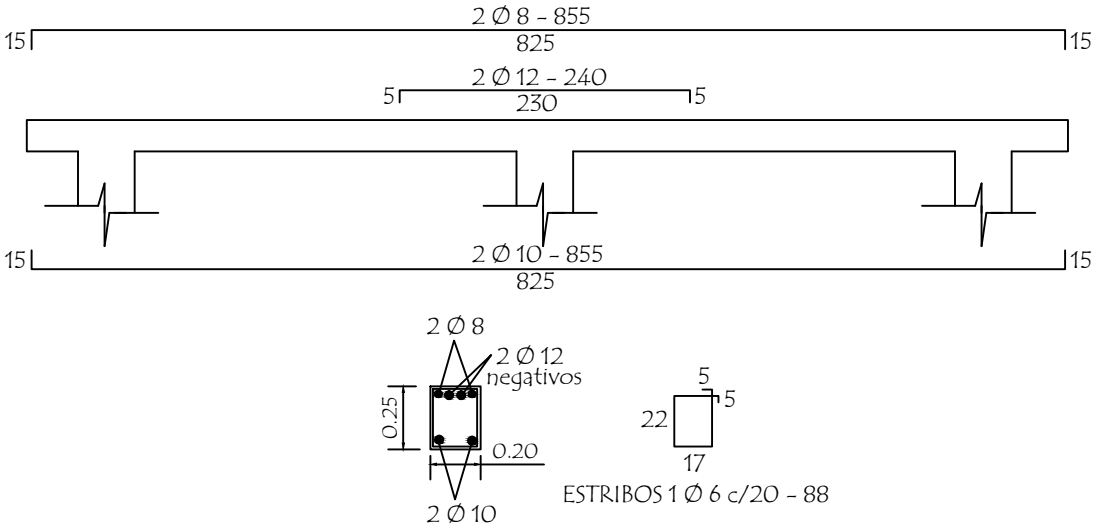

LOSA DE H° A° SOBRE PUERTA

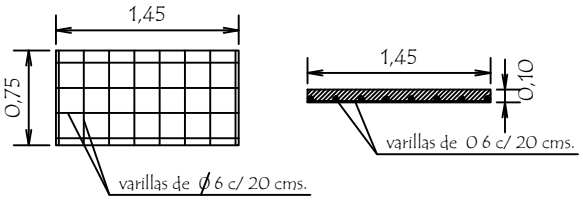

TIRANTE DE H°A° DE 2" x 6"

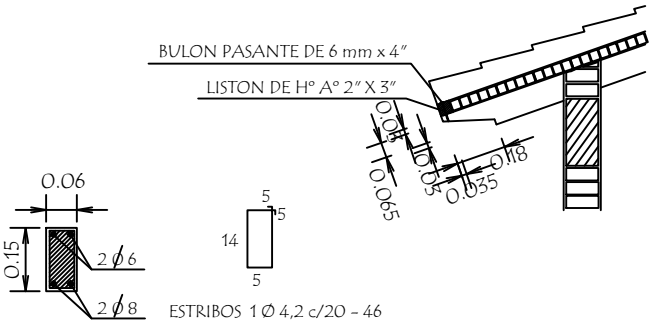

MUNICIPALIDAD DE CARLOS ANTONIO LÓPEZ Escuela Básica Nº 5227 Virgen de Caacupe		14
Aula tipo 5,80 x 6,80 con techo de tejas	Detalles Varios	Sin Escala

Planchuela de Sujeciòn de Ventilador a Tirante de H° A°

Ubicaciòn de ventilador

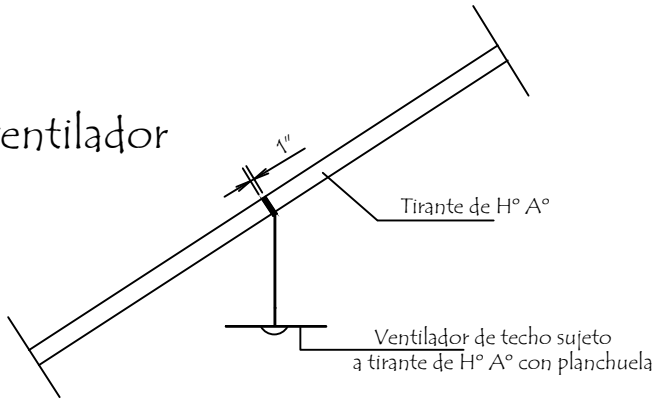

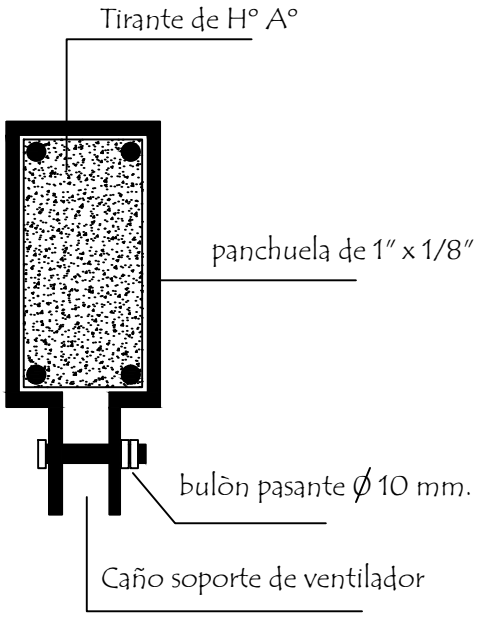

Detalle de planchuela

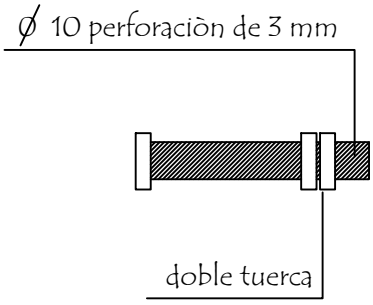

Detalle de bulòn

MUNICIPALIDAD DE CARLOS ANTONIO LÓPEZ Escuela Básica Nº 5227 Virgen de Caacupe		15
Aula tipo 5,80 x 6,80 con techo de tejas	Detalle de Planchuela p/ Ventilador	Sin Escala