PLANTA
ESC.: 1:10

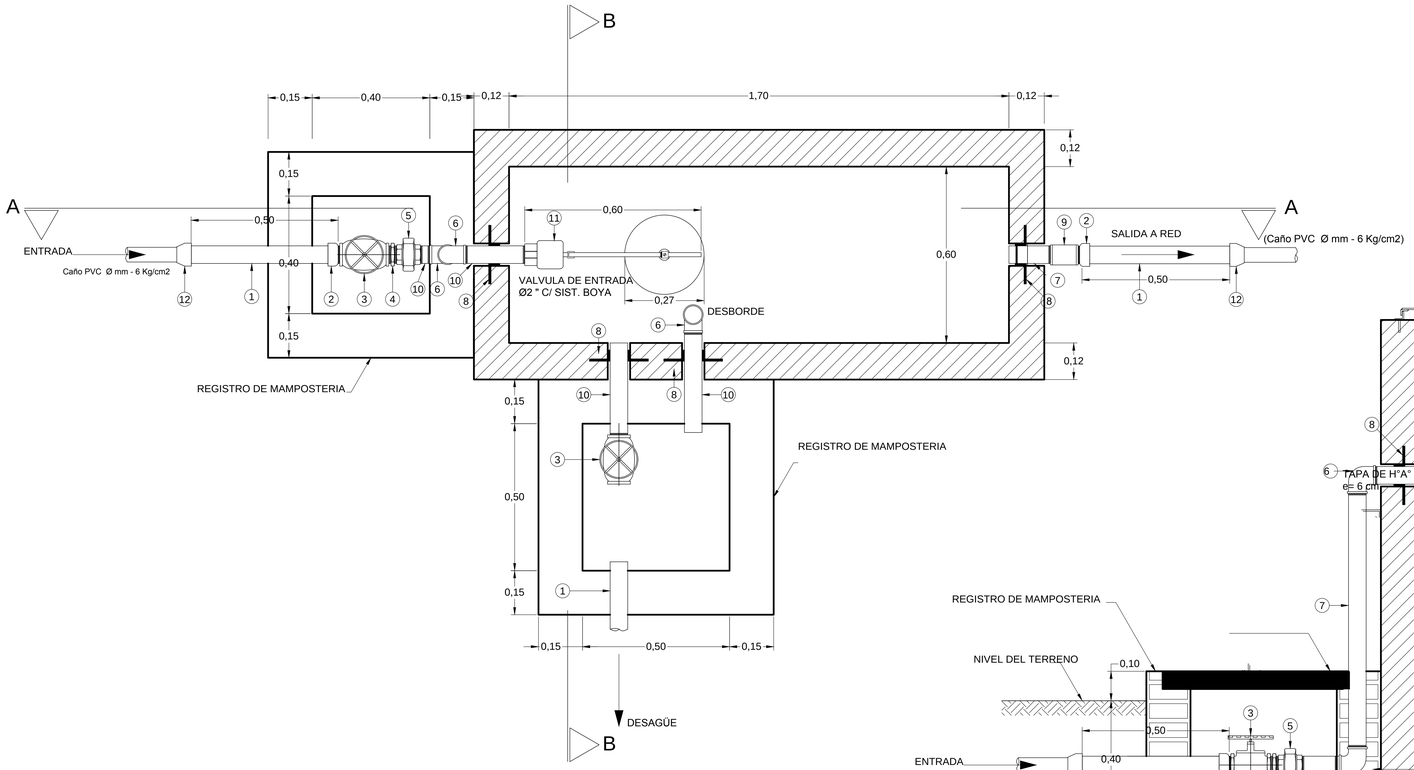

CORTE A-A
ESC.: 1:10

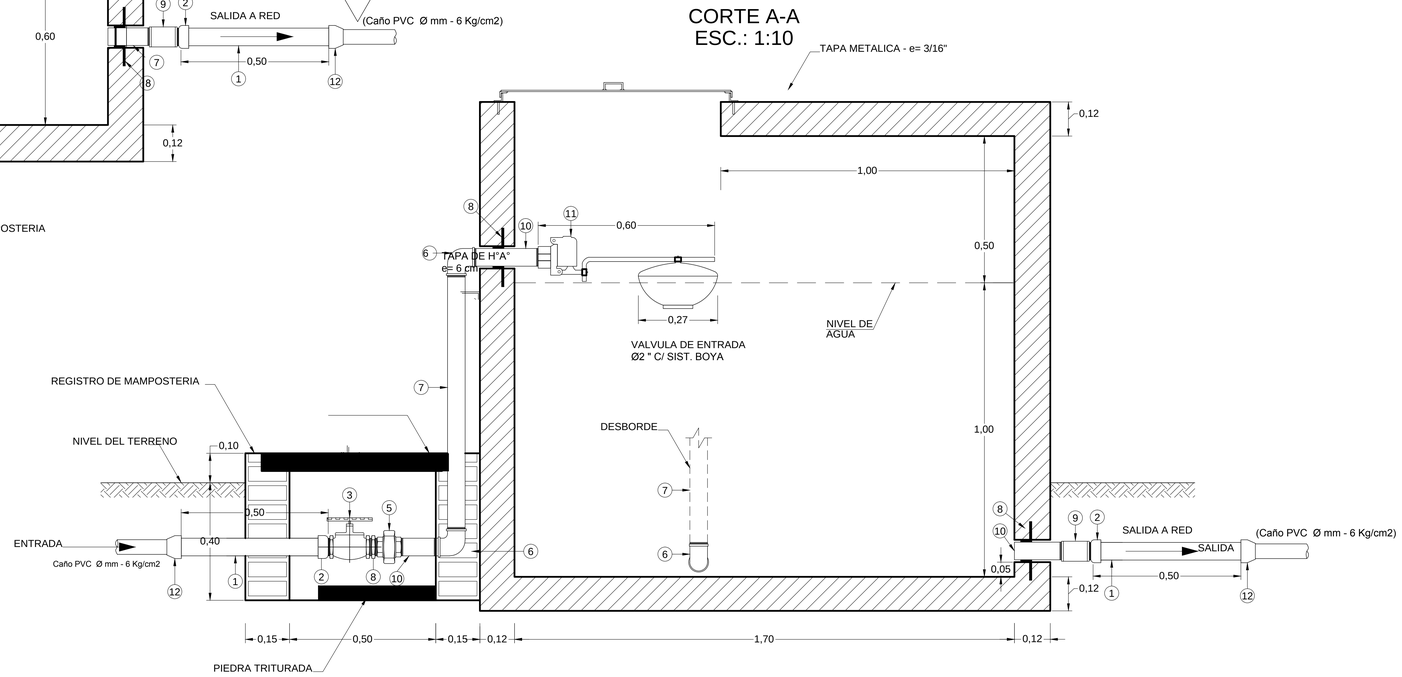

CORTE B-B
ESC.: 1:10

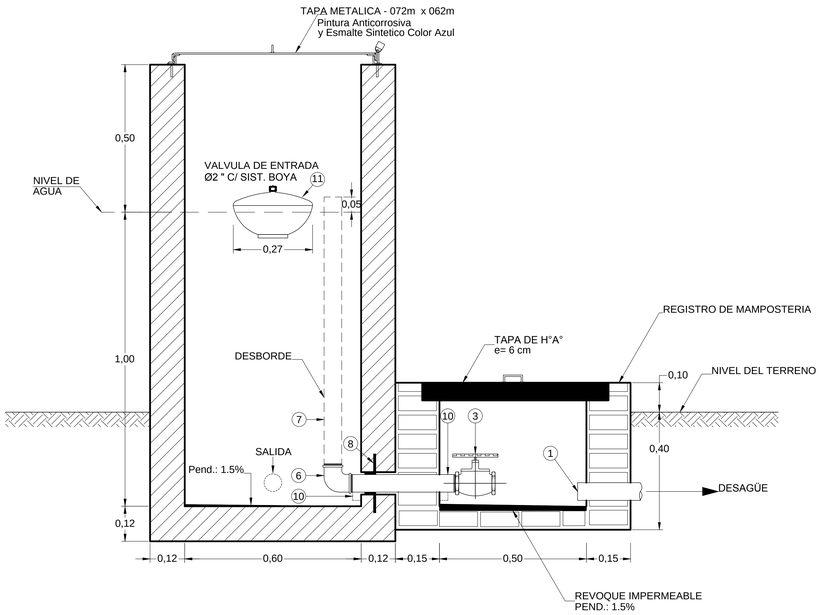

DETALLE DE SUJECION DE TAPA
ESC.: 1:5

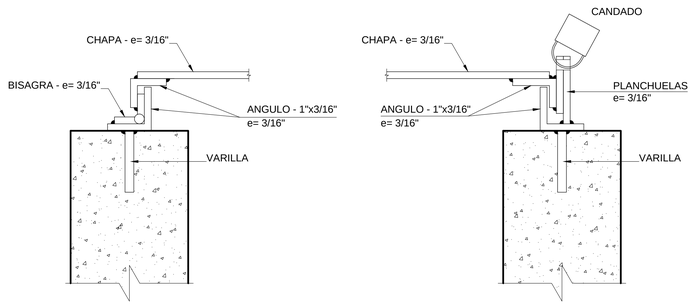

REFERENCIAS

REF.	PIEZAS	MATERIAL	DIAMETRO
1	Caño soldable - 6 Kg/cm²	PVC	60 mm
2	Adaptador Liso - Rosca	PVC	60 mm x 2"
3	Válvula exclusa roscable	Bronce	2"
4	Alma doble	H°G°	2"
5	Unión doble	H°G°	2"
6	Codo 90°	H°G°	2"
7	Caño roscable	H°G°	2"
8	Aro chapa metálica - e=5/16" ASTM-A36	------	200 mm
9	Unión sencilla	H°G°	2"
10	Caño roscable (Niple)	H°G°	2"
11	Válvula de Entrada ϕ 2"c/flotador tipo plato	———	2"
12	Unión de Reducción	PVC	60 mm x Ø mm

MINISTERIO DE SALUD PÚBLICA Y BIENESTAR SOCIAL
SERVICIO NACIONAL DE SANEAMIENTO AMBIENTAL
S E N A S A

SISTEMA DE ABASTECIMIENTO DE AGUA POTABLE
CAJA ROMPE PRESION - TIPO 1 - H°A°
CAUDAL: HASTA 2.00 m³/h - CAPACIDAD: 1000 lts.

PAYSRI

Prestamo N° 2222/OC -PR

LAMINA N°.: 1 / 2

ESCALA 1 / 10

FECHA:

NOMBRE DE ARCHIVO: CRP_T1.dwg