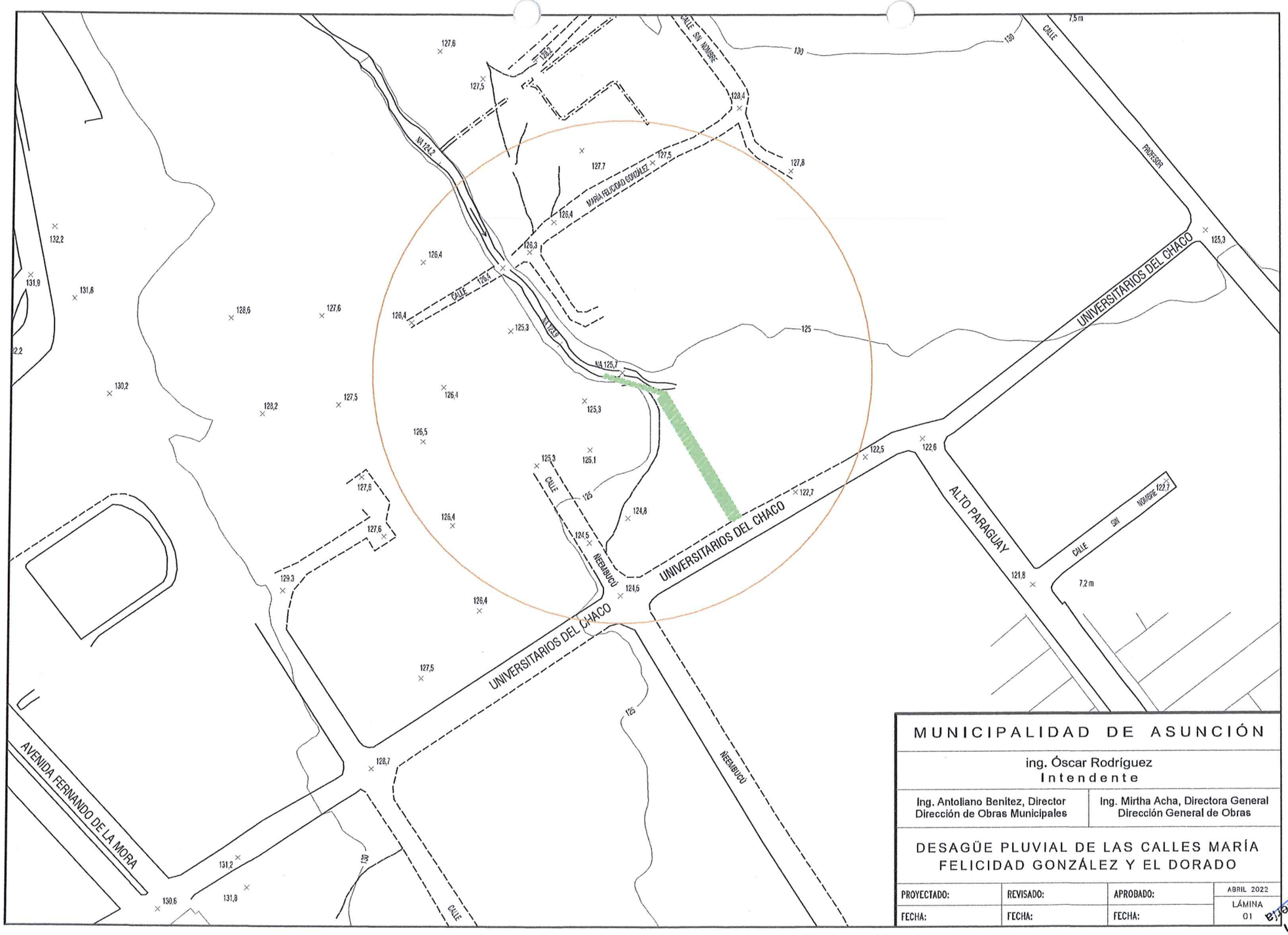

MUNICIPALIDAD DE ASUNCIÓN

ing. Óscar Rodríguez
Intendente

Ing. Antoliano Benítez, Director Dirección de Obras Municipales	Ing. Mirtha Acha, Directora General Dirección General de Obras

DESAGÜE PLUVIAL DE LAS CALLES MARÍA FELICIDAD GONZÁLEZ Y EL DORADO

PROYECTADO:	REVISADO:	APROBADO:	ABRIL 2022
FECHA:	FECHA:	FECHA:	LÁMINA 01

MUNICIPALIDAD DE ASUNCIÓN · Dirección de Obras Municipales · Dpto. de Ingeniería

Alejandro Bachen
Técnico - Dpto. Ingeniería

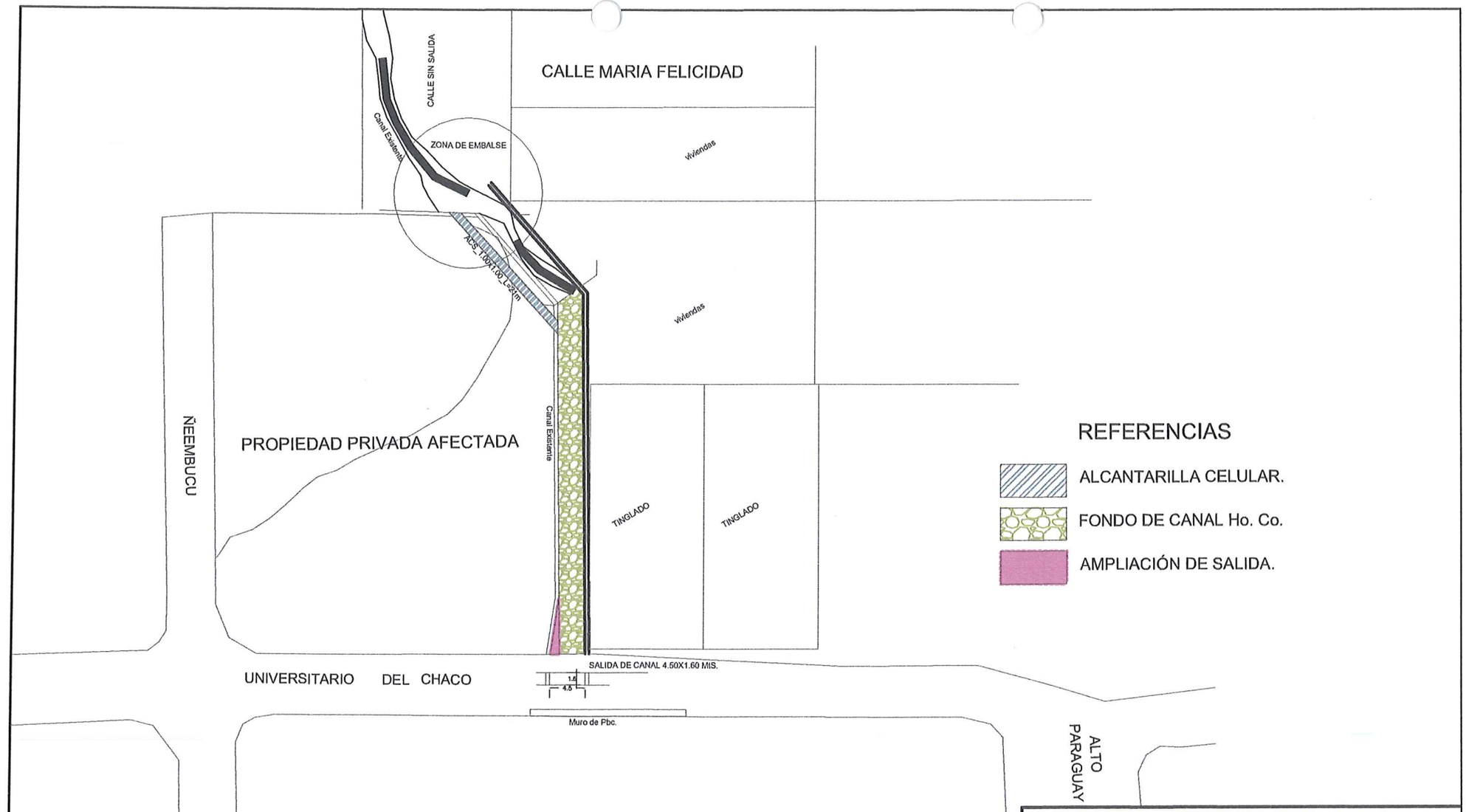

MUNICIPALIDAD DE ASUNCIÓN			
ing. Óscar Rodríguez Intendente			
Ing. Antoliano Benítez, Director Dirección de Obras Municipales	Ing. Mirtha Acha, Directora General Dirección General de Obras		
DESAGÜE PLUVIAL DE LAS CALLES MARÍA FELICIDAD GONZÁLEZ Y EL DORADO			
PROYECTADO:	REVISADO:	APROBADO:	ABRIL 2022
FECHA:	FECHA:	FECHA:	LÁMINA 02

Alejandro Bachen
Técnico - Dpto. Ingeniería

CARLOS SOSA
Técnico

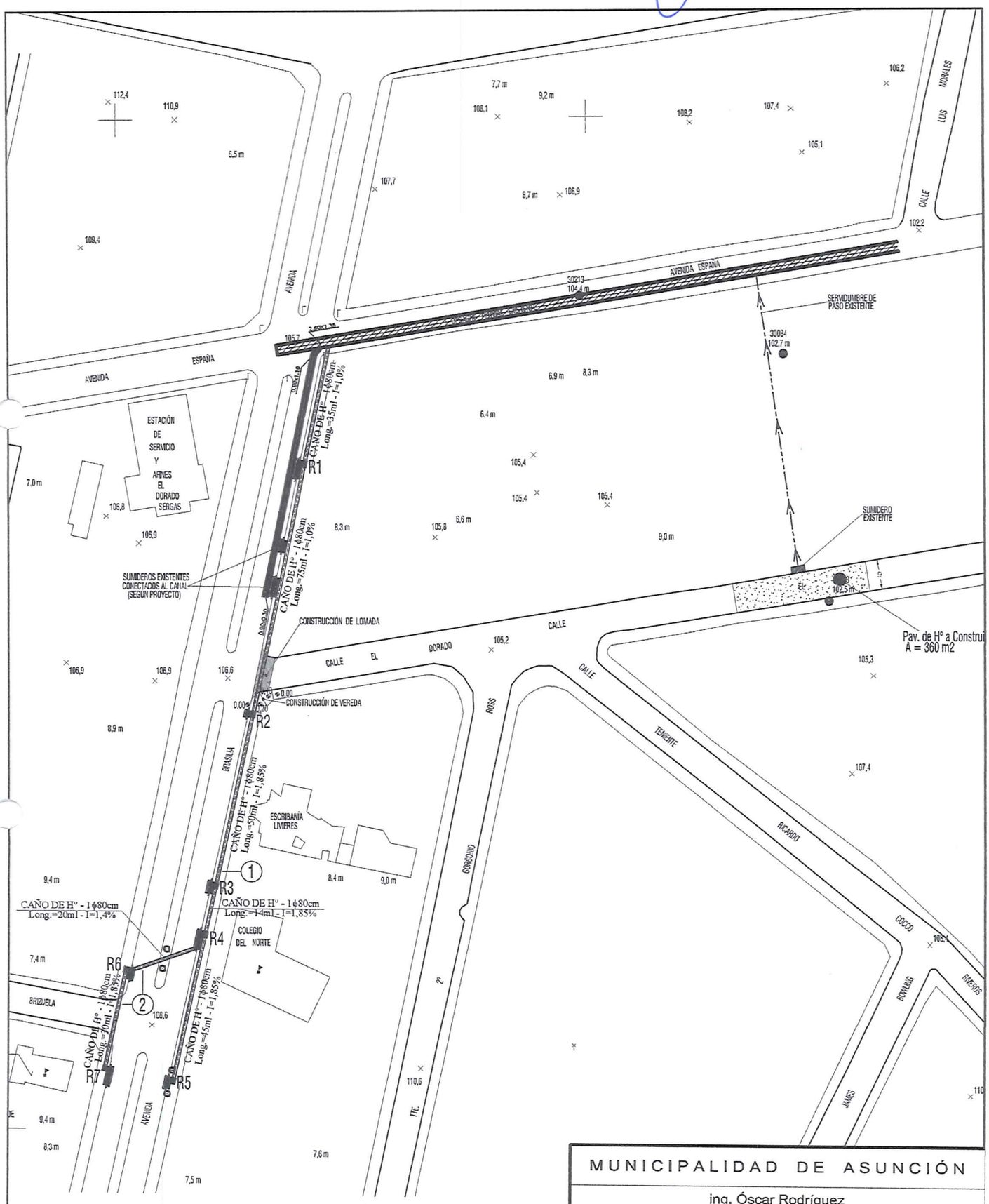

MUNICIPALIDAD DE ASUNCIÓN

ing. Óscar Rodríguez
Intendente

Ing. Antoliano Benítez, Director Dirección de Obras Municipales	Ing. Mirtha Acha, Directora General Dirección General de Obras

DESAGÜE PLUVIAL DE LAS CALLES MARÍA FELICIDAD GONZÁLEZ Y EL DORADO

PROYECTADO:	REVISADO:	APROBADO:	ABRIL 2022
FECHA:	FECHA:	FECHA:	LÁMINA 03

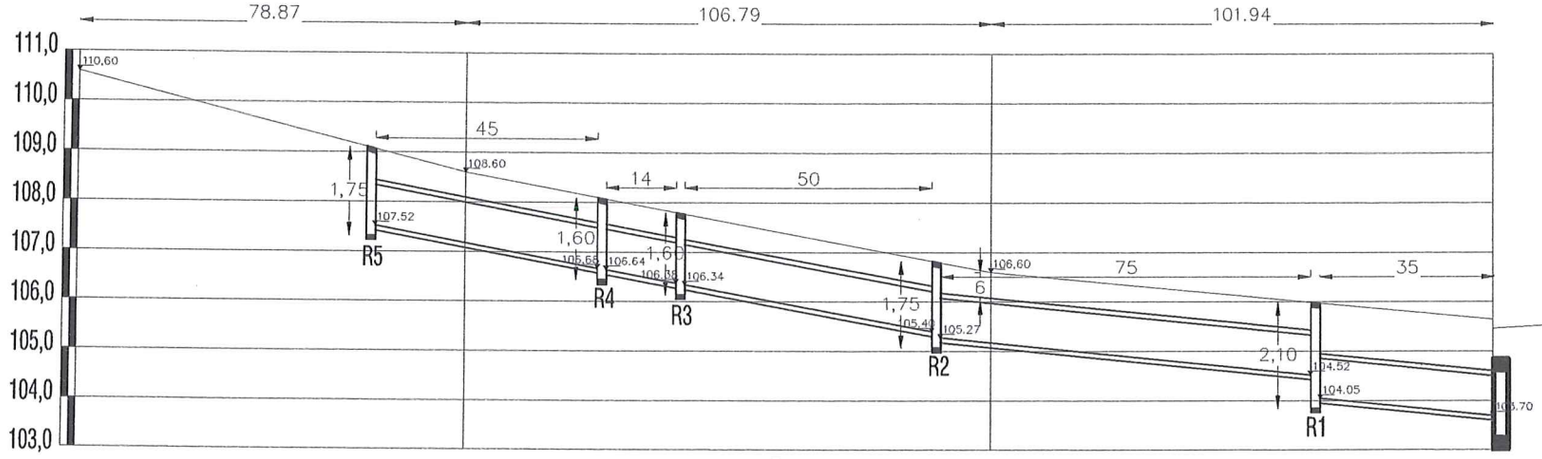

detalle ①

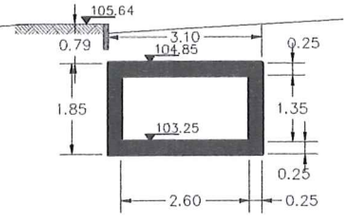

Avenida España

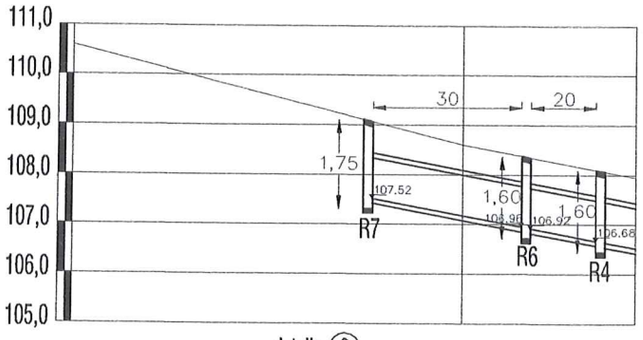

detalle ②

CARLOS SOSA
Técnico

MUNICIPALIDAD DE ASUNCIÓN
Dirección de Obras Municipales
Dpto. de Ingeniería

MUNICIPALIDAD DE ASUNCIÓN			
ing. Óscar Rodríguez Intendente			
Ing. Antoliano Benítez, Director Dirección de Obras Municipales		Ing. Mirtha Acha, Directora General Dirección General de Obras	
DESAGÜE PLUVIAL DE LAS CALLES MARÍA FELICIDAD GONZÁLEZ Y EL DORADO			
PROYECTADO:	REVISADO:	APROBADO:	ABRIL 2022
FECHA:	FECHA:	FECHA:	LÁMINA 04