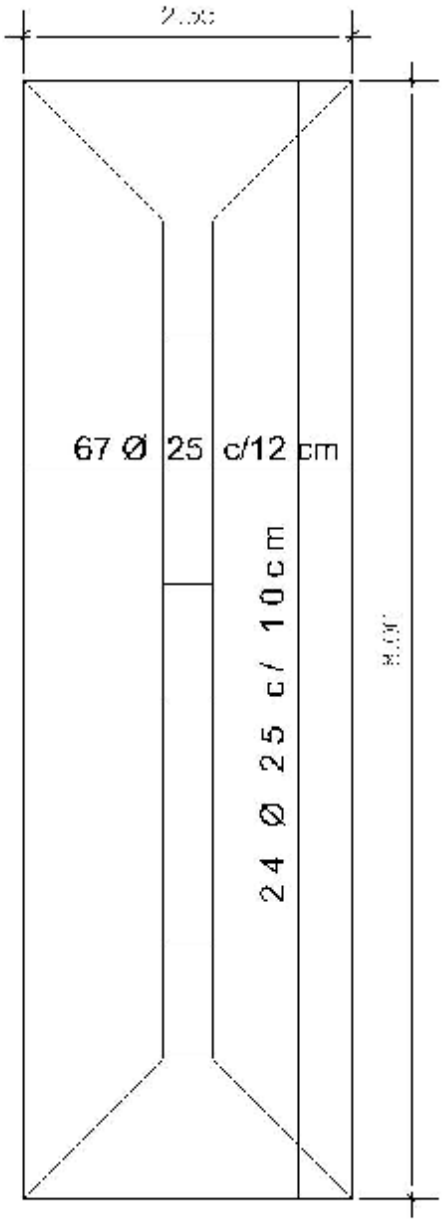

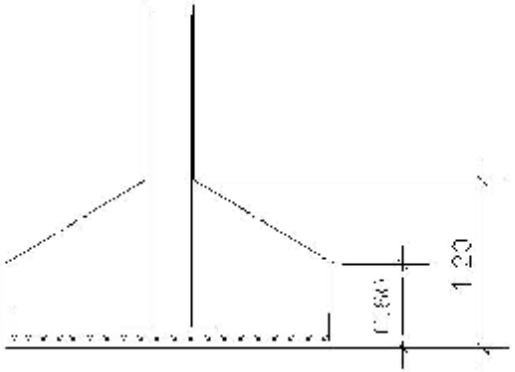

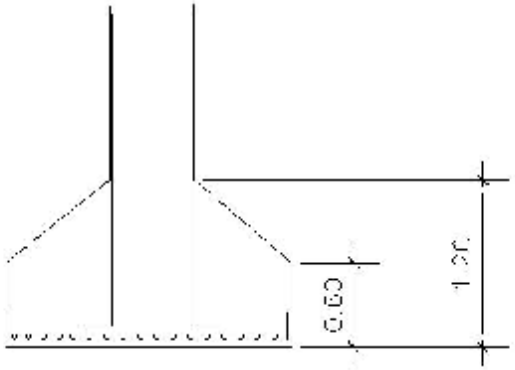

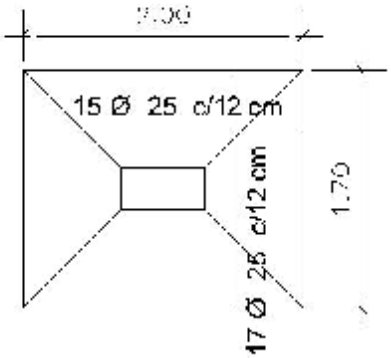

OBSERVACIONES

Materiales a usar

Resistencias características

Fy=420

Fy=4200

* La altura de anclaje de hormigón de cabecera está condicionada por la profundidad del firme y la cota máxima hídrica de agua por lo tanto se tiene que adaptar a la profundidad existente en el lugar de suelo
* La forma de la cimentación cabecera debe ajustarse a la situación

MUNICIPALIDAD DE SAN ALBERTO

PUENTE COMPAÑIA MAL ALCALDICORA

DETALLE DE ZAPATAS

ESC: 1/25

C5

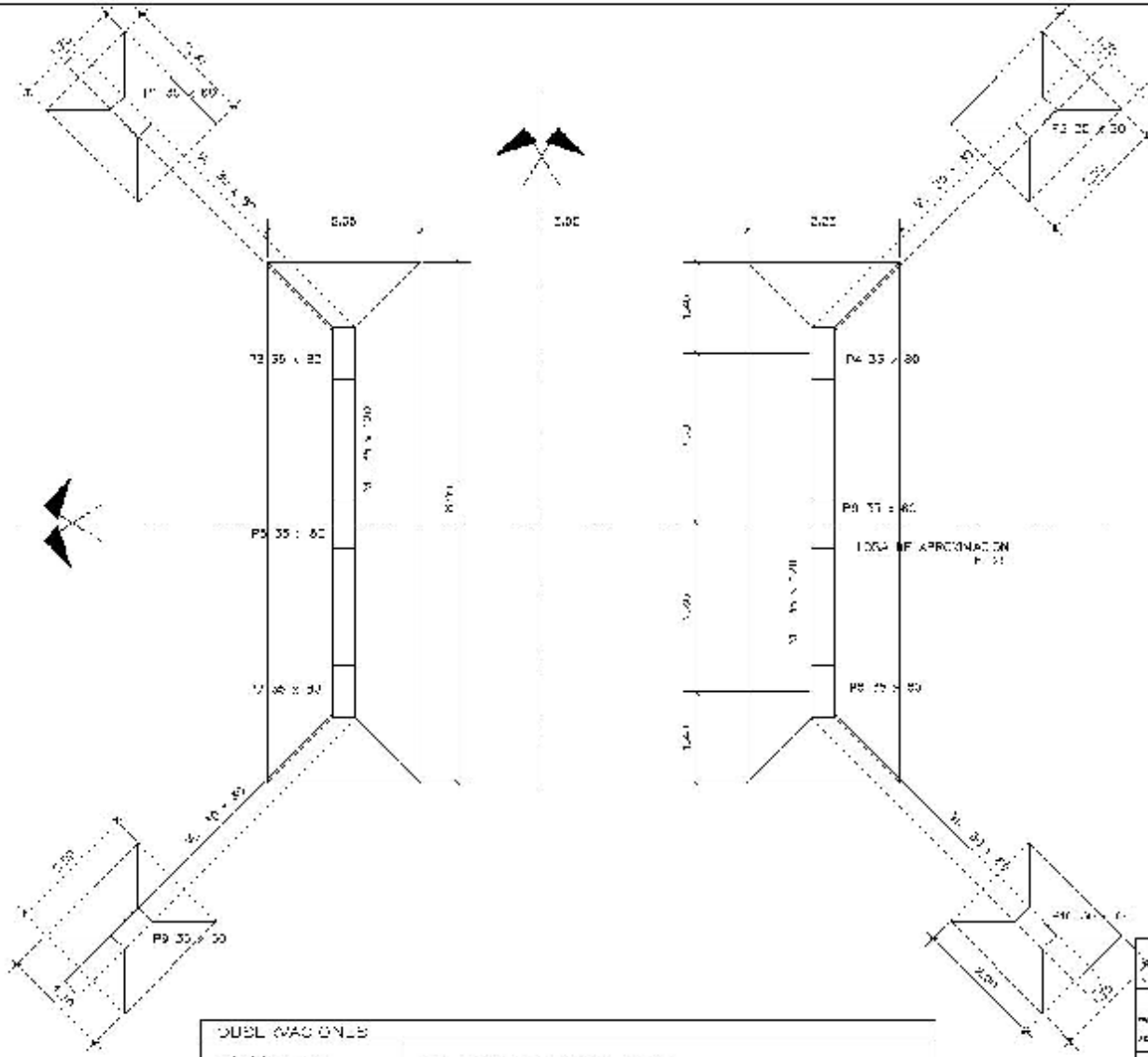

DOBLE MACIZOS

Materiales a usar
Cemento Tipo I
Resistencia característica
Fck 180
Fyk 4200

* Las vedas están ubicadas en cero
* La altura de la pantalla de hormigon de cabecera está condicionada por la
[illegible]
[illegible]
* La Pantalla de hormigon de cabecera de cabezal descansa sobre suelo firme

MUNICIPALIDAD DE SAN ALBERTO

PROYECTO : PUENTE DE HORMIGON ARMADO

PUENTE COMPAÑIA MIL AUXILIADORA

PLANTA DE FUNDACION

ESC: 1/75

C1

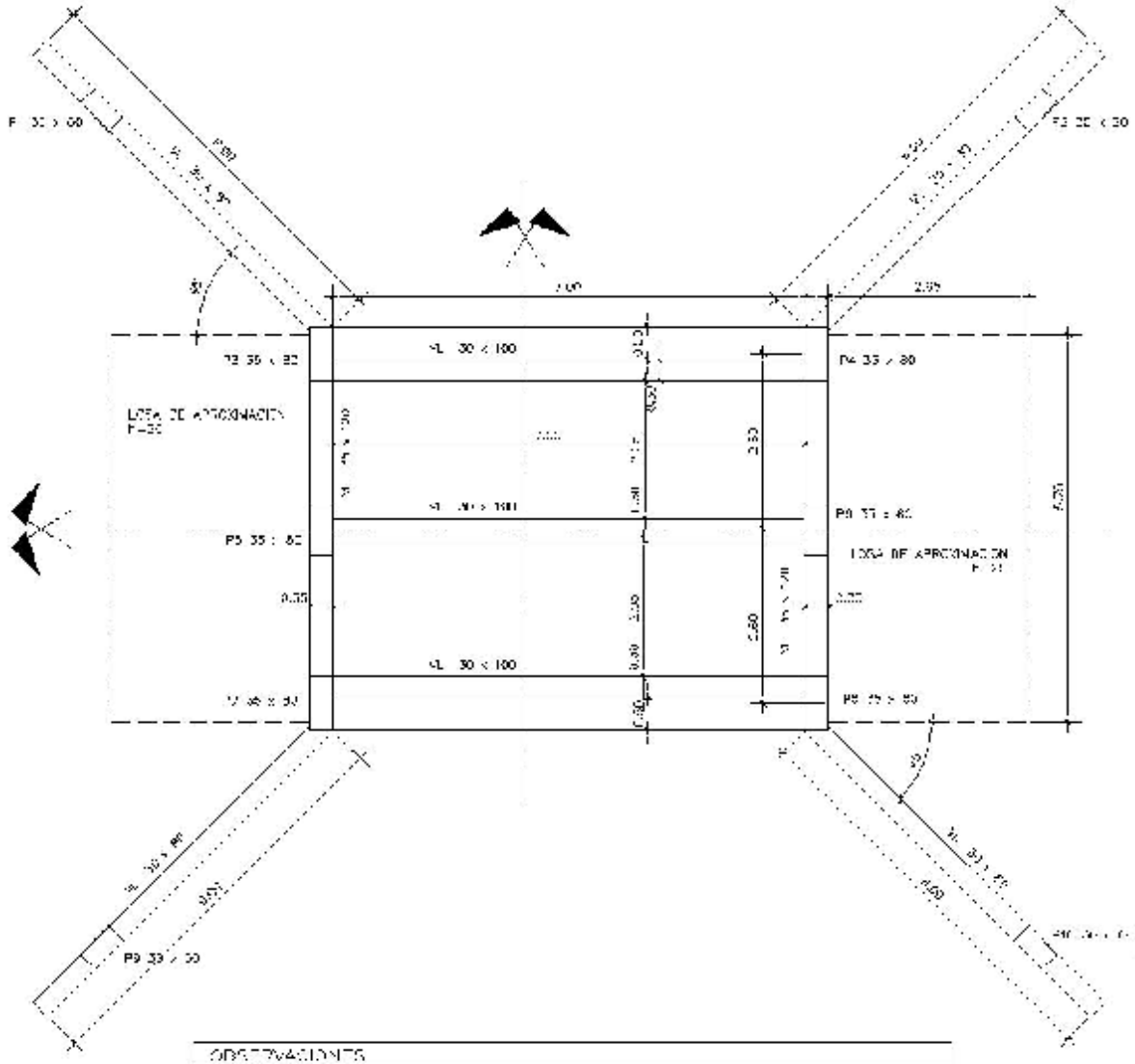

OBSERVACIONES

Hormigón armado
Concreto Tipo
Resistencias características
$f'c = 30$
$fy = 4200$

* [illegible]
* [illegible] profundidad de [illegible] y la cota máxima indicada en el cajón, por lo tanto se deberá hasta la profundidad que indique el estudio de suelo.
* La Factibilidad [illegible]

[illegible]	[illegible]	[illegible]
[illegible]	[illegible]	MUNICIPALIDAD DE SAN ALBERTO

MUNICIPALIDAD DE SAN ALBERTO

PROYECTO : PUENTE DE HORMIGON ARMADO

PUENTE COMPAÑIA MAL ALCUDORA

P L A N T A

ESC: 1/75 C2

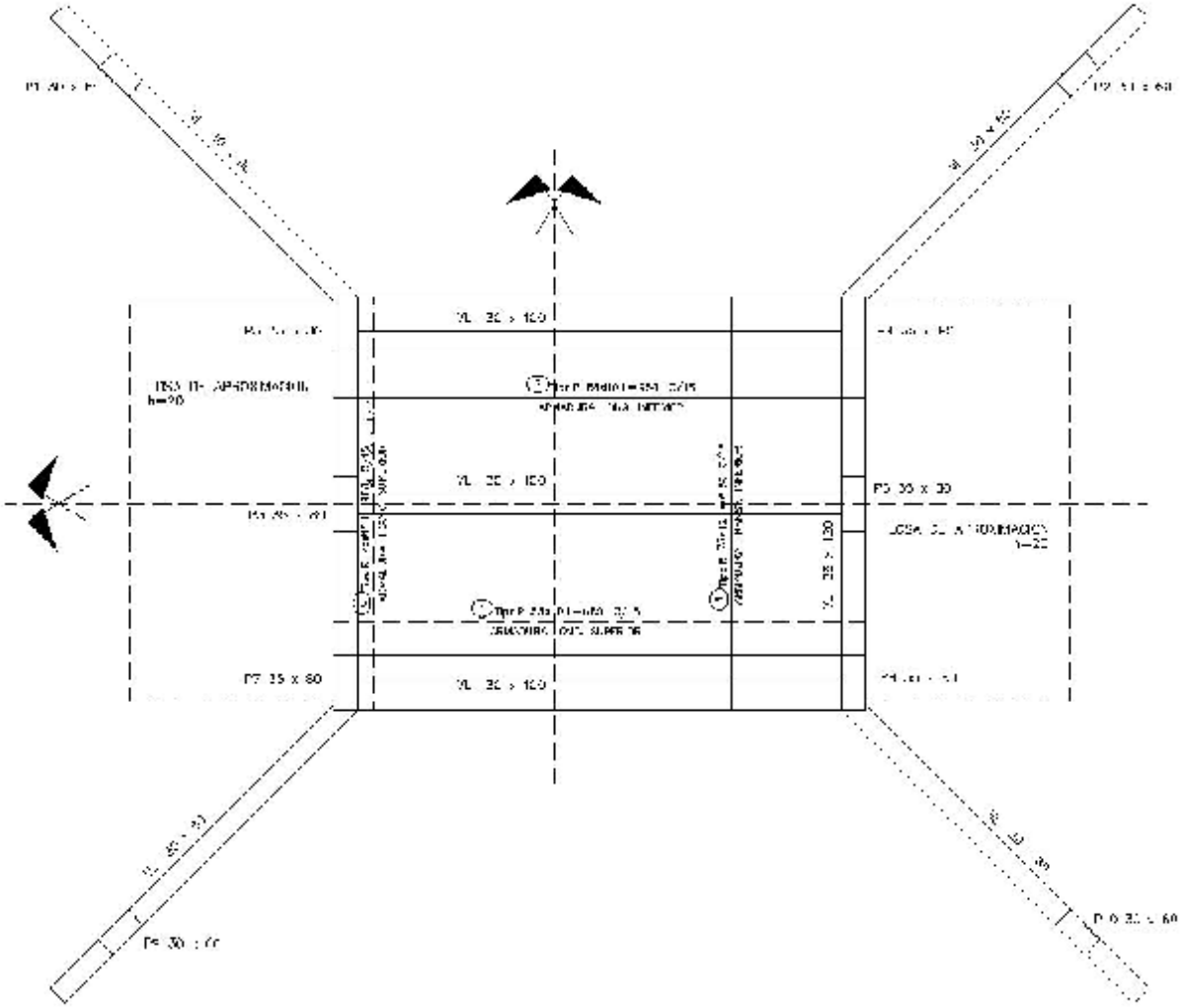

OBSERVACIONES

Materiales:
Cemento Tipo 1
Recomendaciones complementarias
Fy= 180
fyc= 4200

* Los [illegible]
* La altura de la [illegible] en la [illegible] se [illegible] por la resistencia del firme y a esta [illegible] valores de agua, por lo cual se llegará hasta la profundidad [illegible] estudio de suelo
* La [illegible] de [illegible]

MUNICIPALIDAD DE SAN ALBERTO

PROYECTO : PUENTE DE VEHICULO VIGADO

PUENTE COMPAÑIA MAL AUXILIADORA

PLANTA DE ESTRUCTURA

ESC: 1/75 C.T

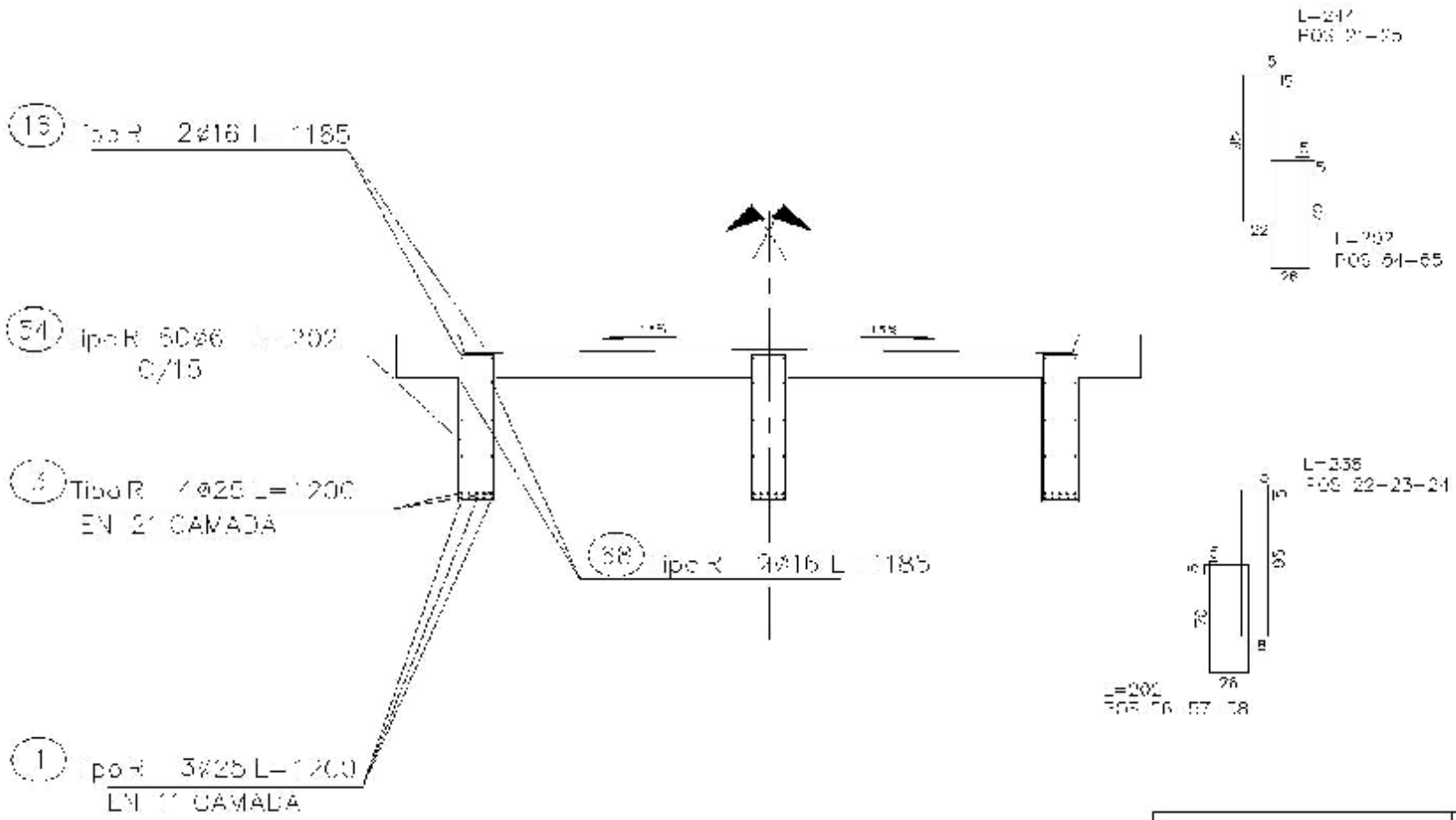

OBSERVACIONES

Materiales a usar

Resistencias características

Fck=30

Fyk=4200

- La altura de anclaje de hormigón de cabecera está condicionada por la profundidad del firme y la cota máxima hídrica de agua para
- La altura de la cimentación de cabecera está condicionada por la cota de suelo

MUNICIPALIDAD DE SAN ALBERTO

PUENTE COMPAÑIA MIL AUXILIADORA

DETALLE DE ACERO

ESC: 1/25

04

ARMADURAS DE VIGAS LONGITUDINALES

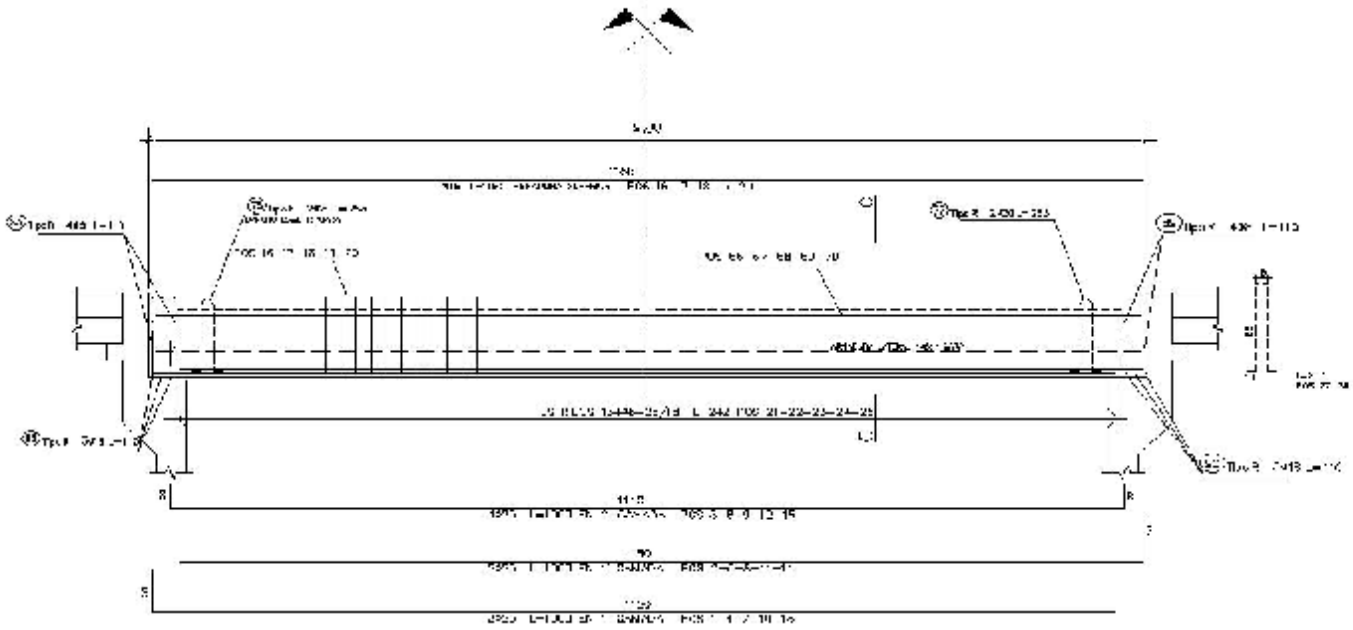

ARMADURAS DE VIGAS LONGITUDINALES

OBSERVACIONES	
Hormigón a utilizar Cemento Tipo I Resistencias características Fc= 30 Fyc 4200	* Las medidas están expresadas en cm. * La altura de la pantalla de rodadura, de asfalto, está considerada con la profundidad de 10cm y de esta máxima hacia el agua, por lo tanto se agregó hasta la profundidad que indica el detalle de vigas. * La Pantalla de rodadura, en enfrentamiento de la Junta, debe ser de fierro

MUNICIPALIDAD DE SAN ALBERTO			
PROYECTO : PUENTE DE HORMIGON ARMADO PUENTE COMPAÑIA MAL ALCALDORA DETALLE DE VIGAS			
		ESC: 1/75	C5

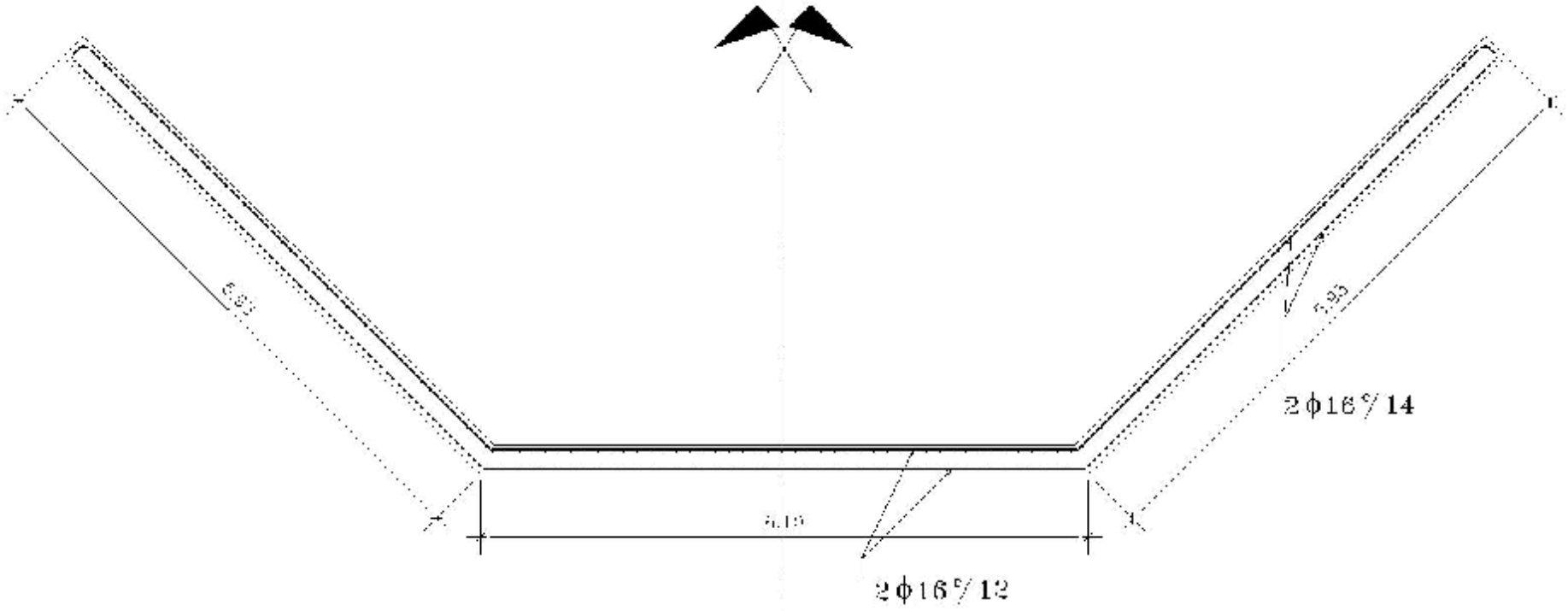

OBSERVACIONES

Materiales a usar:	* Las medidas serán verificadas en obra
Cemento Tipo 1	* La altura de la pantalla de hormigón de cabecera está condicionada por la
Resistencias características:	profundidad de 1 metro y la cota máxima hasta la cabeza, por lo
Fyk 150	tanto se llegará hasta la profundidad que indique el estudio de suelos
Fyc 4200	* La Pantalla de hormigón de cabecera se debe fundar sobre suelo firme

MUNICIPALIDAD DE SAN ALBERTO		
PROYECTO : PUENTE DE VIGAS ARMADAS		
PUENTE COMPAÑIA MIL AUXILIADORA		
DETALLE DE PANTALLA		
ESC: 1/75		07