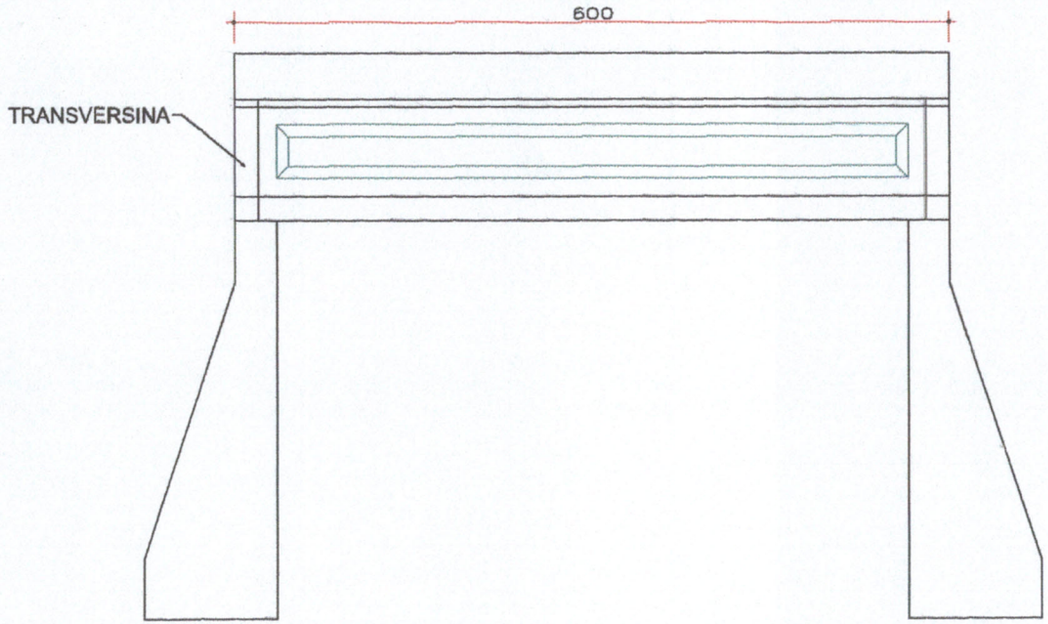

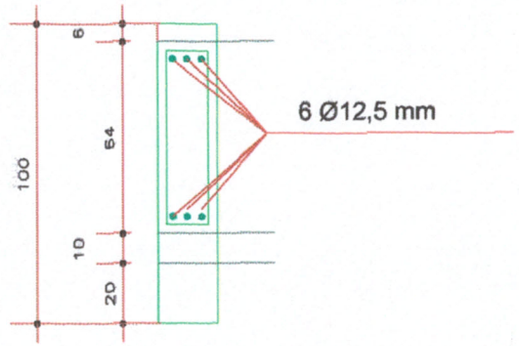

DETALLE DE TRANSVERSINA

VISTA LATERAL

AGENCIA DE GESTION VIAL- ALTO PARANA. PROGRAMA NACIONAL DE CAMINOS RURALES. SEGUNDA ESTAPA FASE II	
OBRA : SUSTITUCION DE PUENTE DE MADERA PROG. 30+628(5.00X6.00).21J67937771322987. TRAMO CU10-011(PACUCUA-NARANJAL.)	
ENTIDAD EJECUTORA: MUNICIPALIDAD DE NARANJAL	
PROGRAMA NACIONAL DE CAMINOS -RURALES. SEGUNDA ESTAPA FASE II	
Plan de gestion de mantenimiento - mantenimientos por convenios -Prestamos BID Nº 2163/OC-PR Y 2164/BL-OFID 1297 OP-PR JICA PG y contrapartida	1
UBICACION :PUENTE DE MADERA PROG: PROG. 30+628(5.00X6.00).21J67937771322987. TRAMO CU10-01	
PROYECTISTA:	
FECHA: ESCALA:	

Ing. Cesar O Cristaldo
Superintendente
ACV-AP

V°B° PROYECTISTA

VISTA TRANSVERSAL

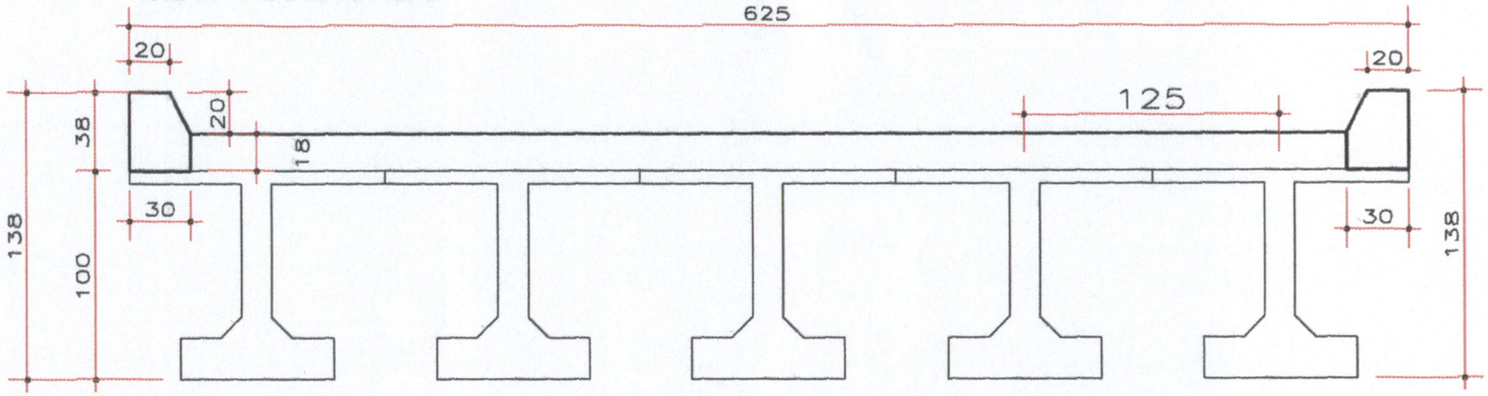

ACERO LOSA TABLERO

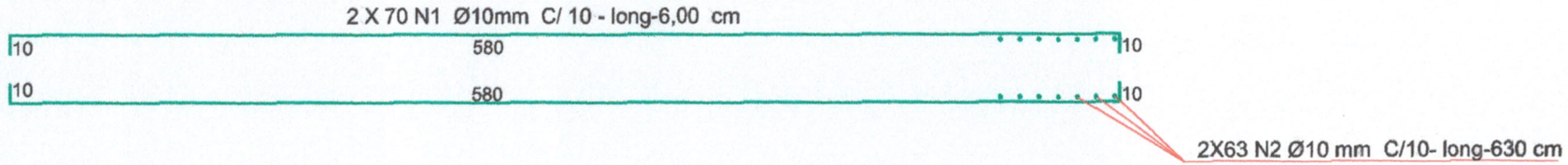

TRAVERSINA (2X)

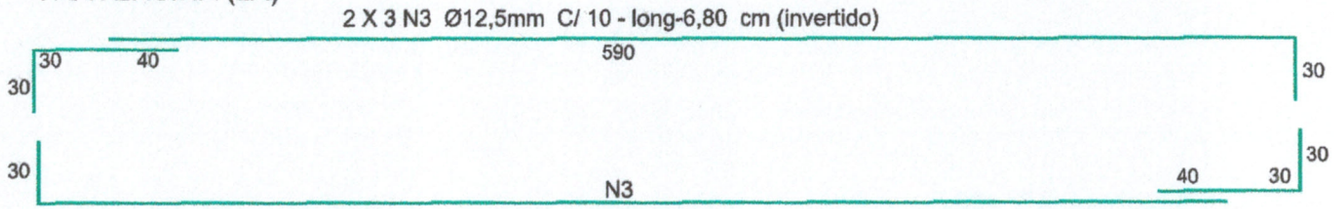

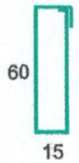

30 N4 Ø6,3mm long-1,60

AGENCIA DE GESTION VIAL- ALTO PARANA. PROGRAMA NACIONAL DE CAMINOS RURALES. SEGUNDA ESTAPA FASE II

OBRA : SUSTITUCION DE PUENTE DE MADERA PROG. 30+628(5.00X6.00).21J67937771322987. TRAMO CU10-011(PACUCUA-NARANJAL.)

ENTIDAD EJECUTORA: MUNICIPALIDAD DE NARANJAL

PROGRAMA NACIONAL DE CAMINOS -RURALES. SEGUNDA ESTAPA FASE II

Plan de gestion de mantenimiento - mantenimientos por convenios -Prestamos BID Nº 2163/OC-PR Y 2164/BL-OFID 1297 OP-PR JICA PG y contrapartida

UBICACION :PUENTE DE MADERA PROG: PROG. 30+628(5.00X6.00).21J67937771322987. TRAMO CU10-011

PROYECTISTA:

FECHA: ESCALA:

2

Ing. Cesar O. Cristaldo
Superintendente
AGV/AP

V°B°

PROYECTISTA