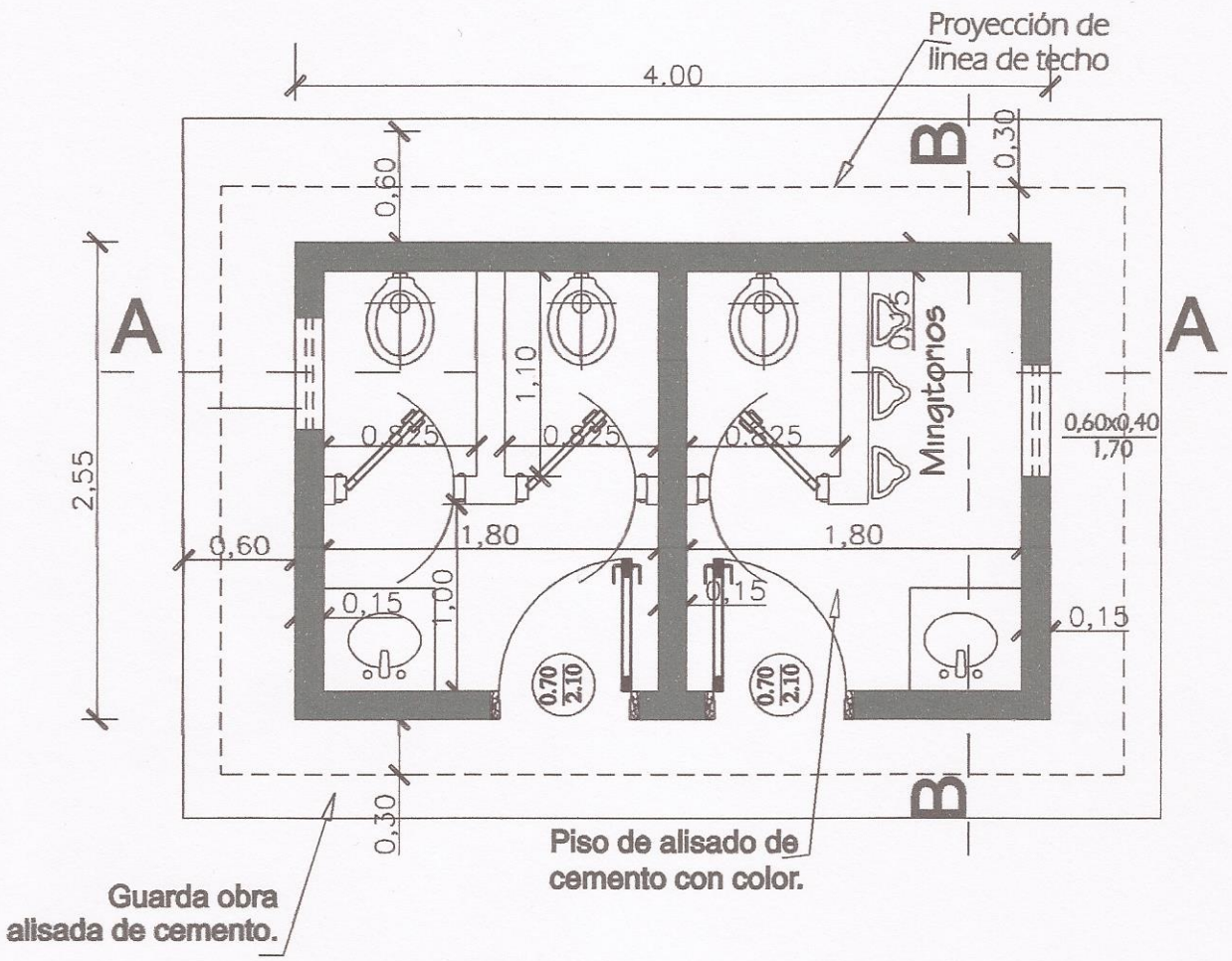

PLANTA ARQUITECTÓNICA

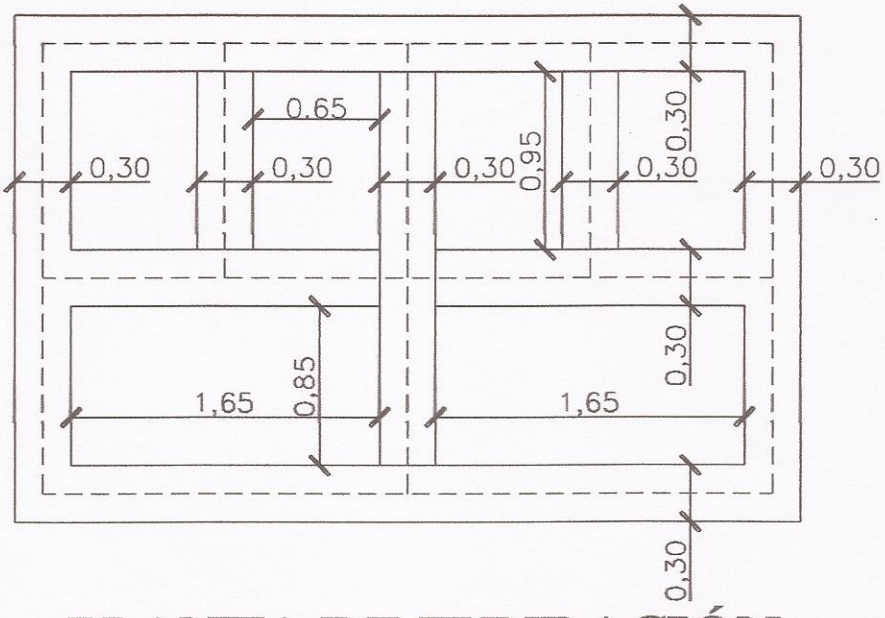

PLANTA DE FUNDACIÓN

MINISTERIO DE EDUCACIÓN Y CULTURA Escuela Nº 2592 Francisco Amarilla	01
SSHH Tipo 2,55 x 4,00 con techo de tejas — PLANTA ARQUITECTÓNICA Y DE FUNDACIÓN	Esc.: 1/75

MUNICIPALIDAD
INTENDENTE MUNICIPAL

Sandra Benkenstein
Arquitecta
Profecional

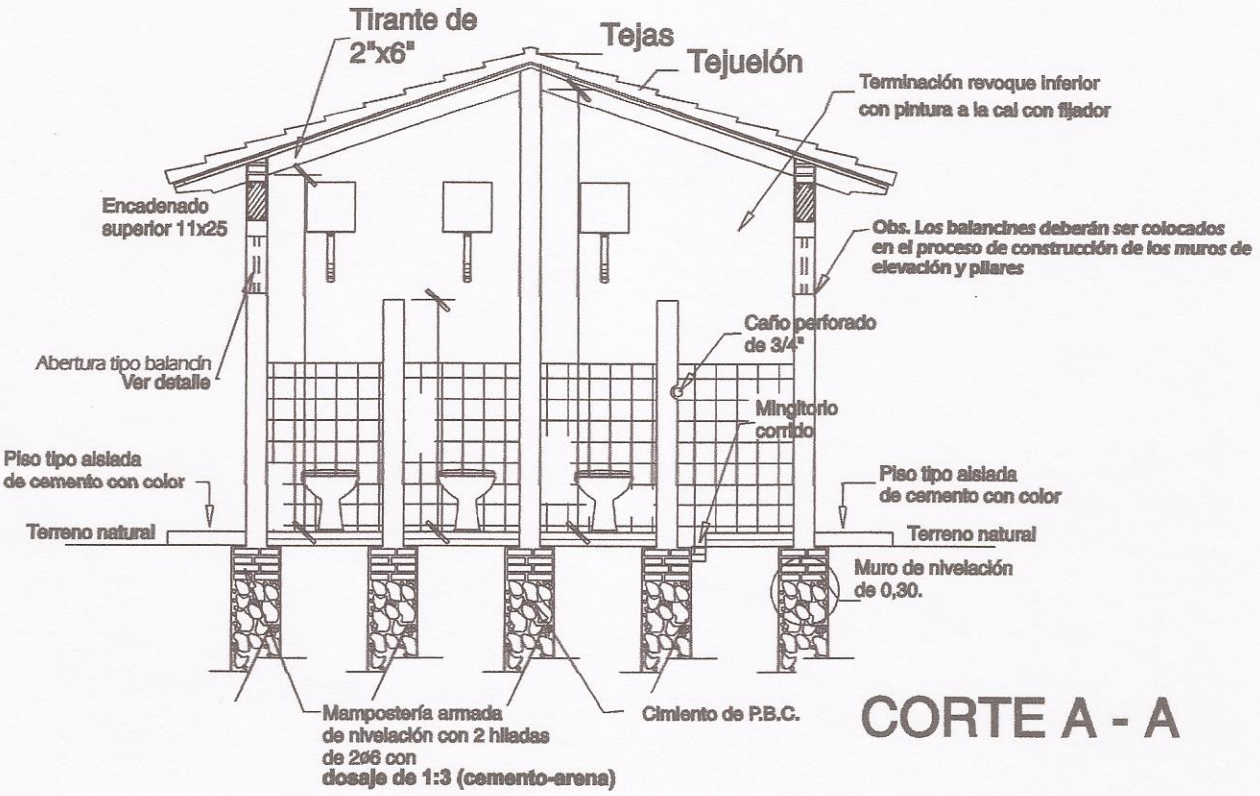

CORTE A - A

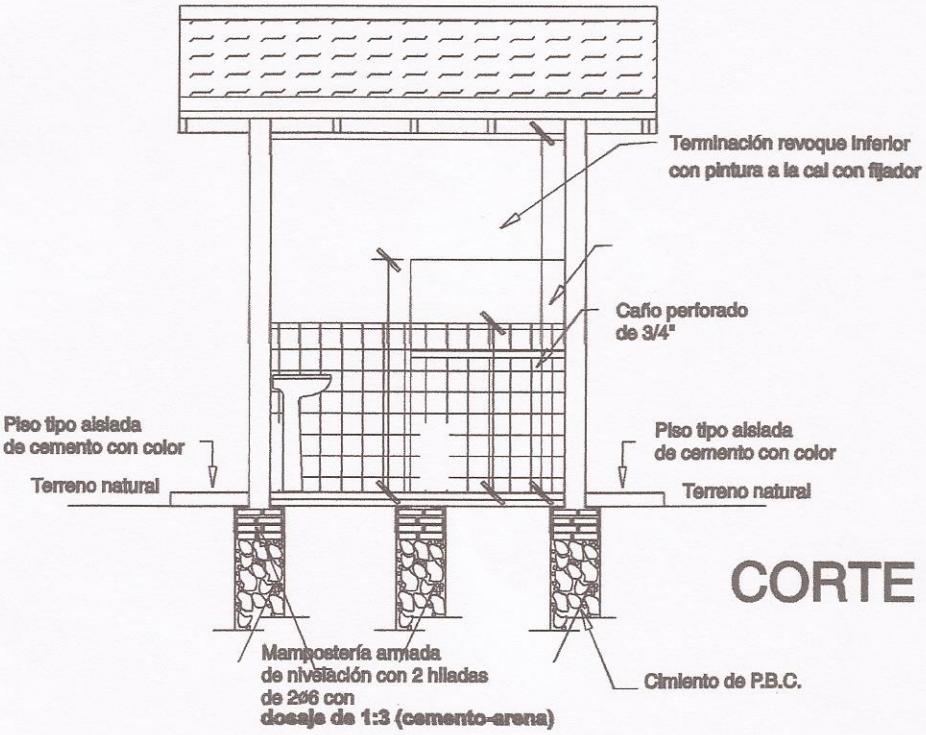

CORTE B - B

MINISTERIO DE EDUCACIÓN Y CULTURA Escuela Nº 2592 Francisco Amarilla		02
SSHH Tipo 2,55 x 4,00 con techo de tejas	CORTE TRANSVERSAL Y LONGITUDINAL	Esc.: 1/100

MUNICIPALIDAD INTENDENTE MUNICIPAL

Sandra Benkenstein
Arquitecta
Profecional

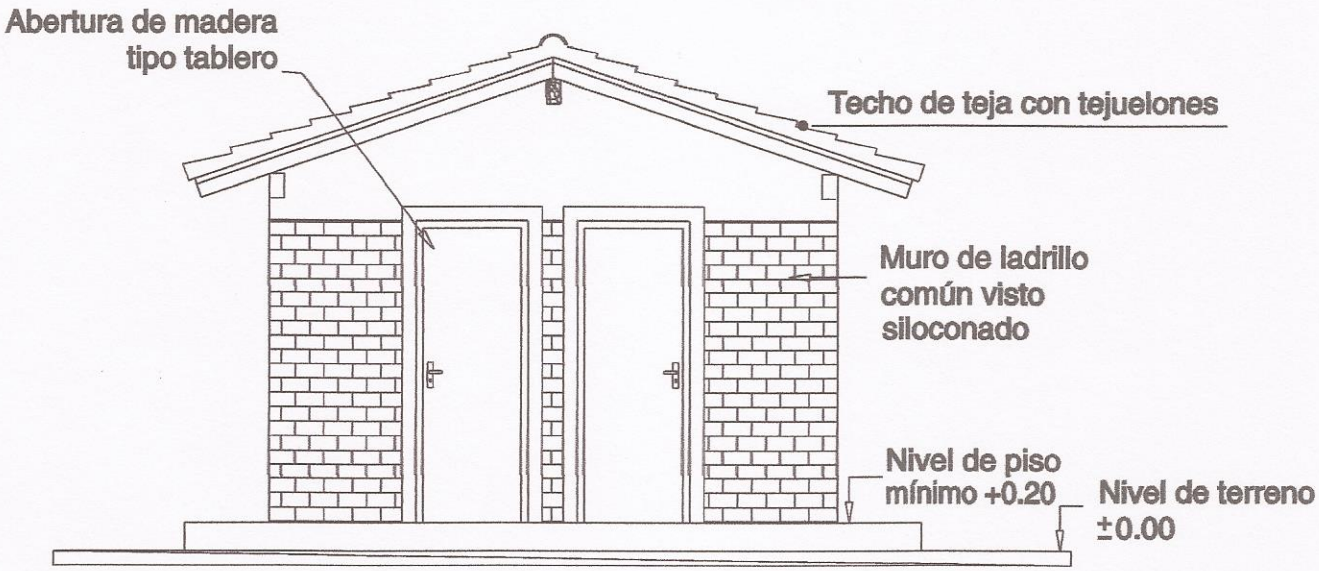

MINISTERIO DE EDUCACIÓN Y CULTURA Escuela Nº 2592 Francisco Amarilla		03
SSHH Tipo 2,55 x 4,00 con techo de tejas	FACHADA FRONTAL Y LATERAL	Esc.: 1/100

MUNICIPALIDAD DE HUEJA
INTENDENTE MUNICIPAL

Sandra Benkenstein
Arquitecta
Profecional

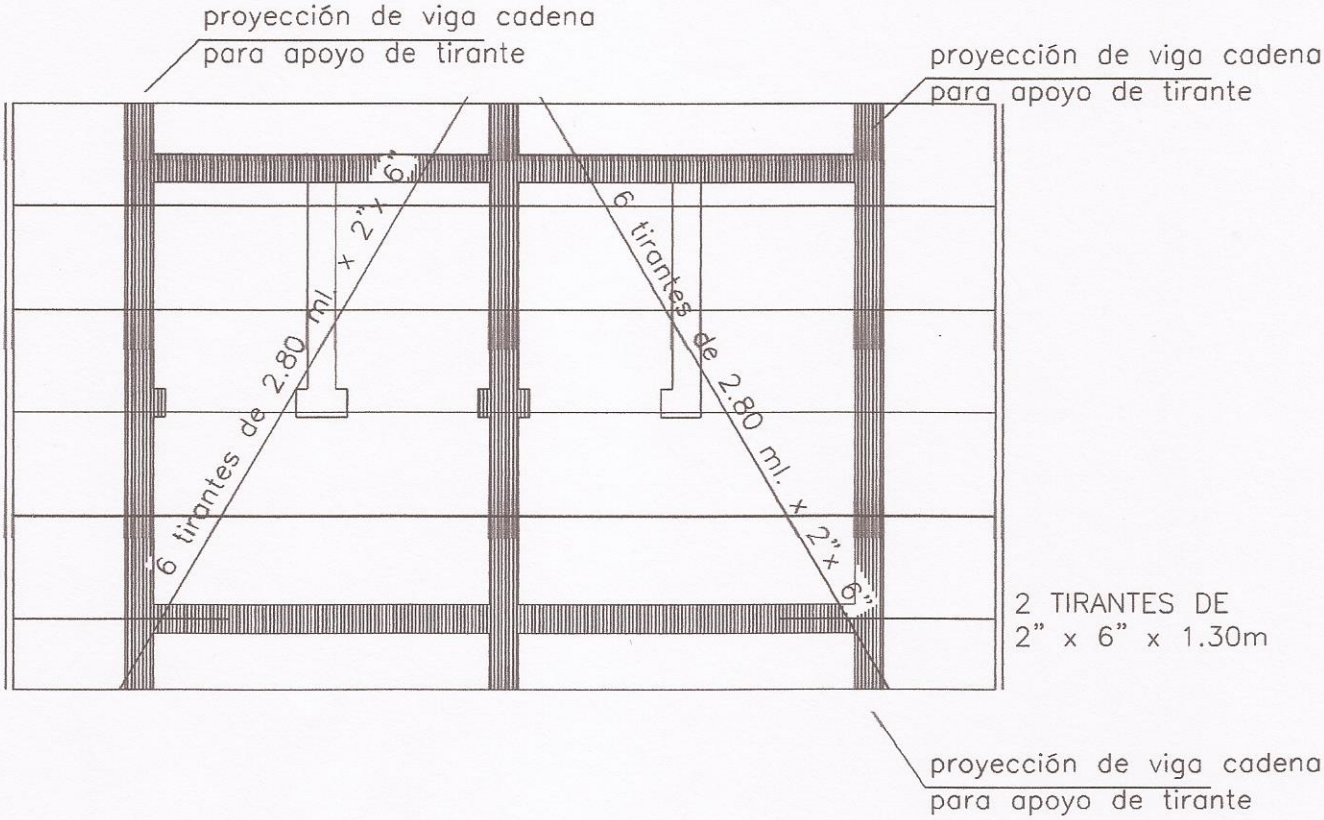

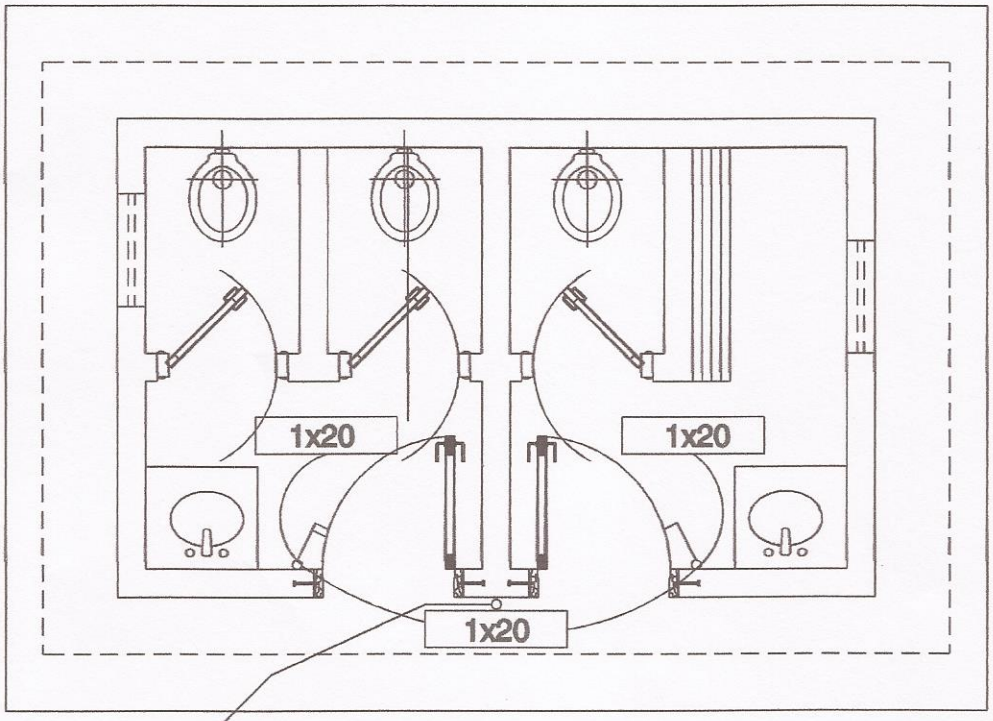

Al tablero
General

MINISTERIO DE EDUCACIÓN Y CULTURA Escuela Nº 2592 Francisco Amarilla		04
SSHH Tipo 2,55 x 4,00 con techo de tejas	PLANTA ESTRUC. TECHO E INST. ELÉCTRICA	Esc.: 1/75

MUNICIPALIDAD DE NUEVA ASUNCION
INTENDENTE MUNICIPAL

Sandra Benkenstein
Arquitecta

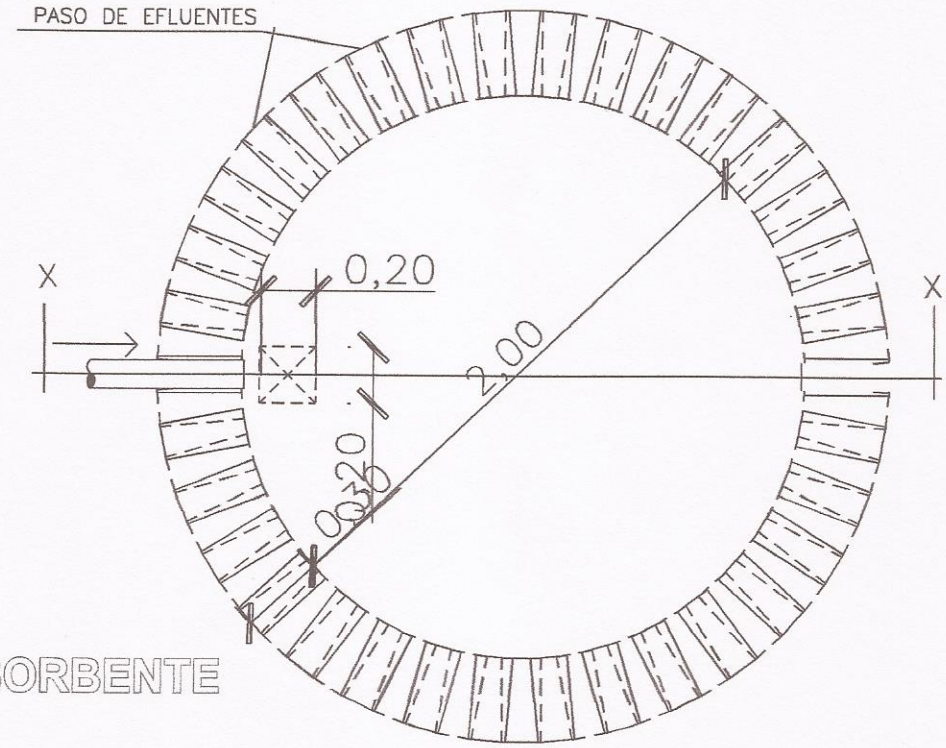

PLANTA
POZO ABSORBENTE

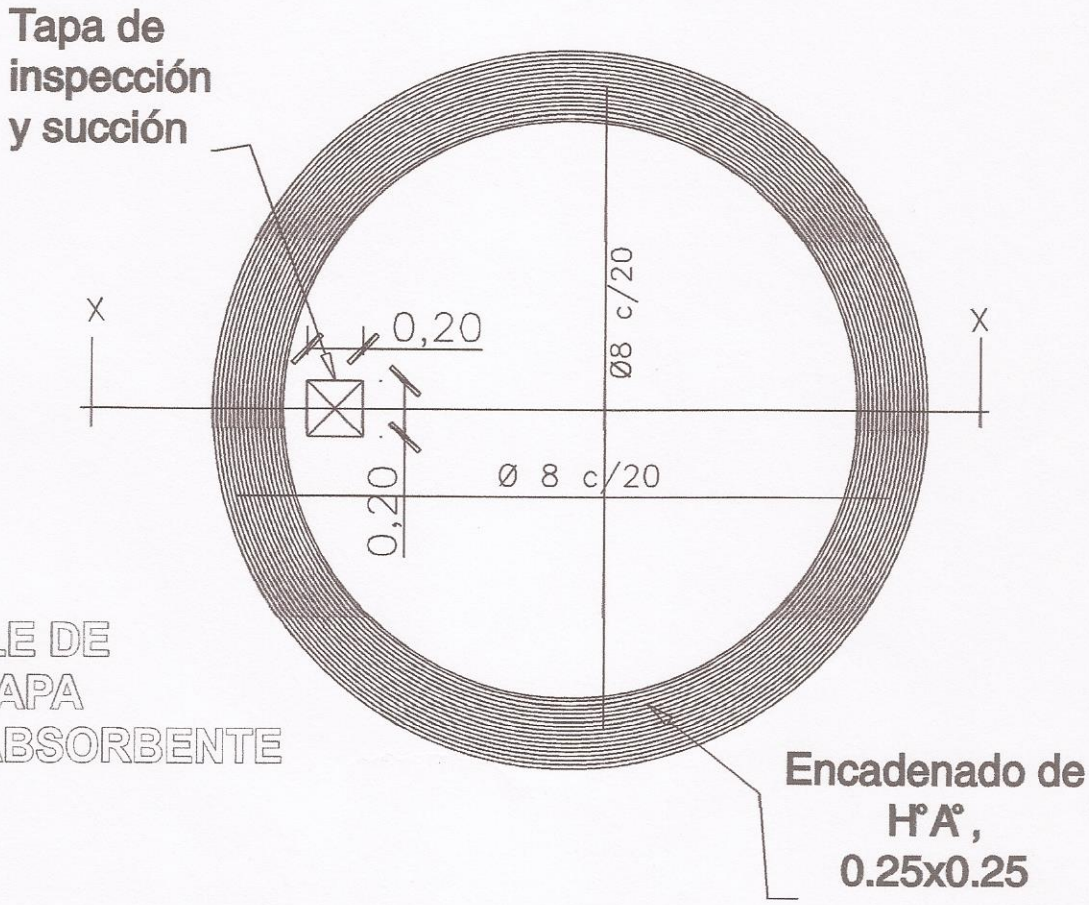

DETALLE DE
LOSA TAPA
POZO ABSORBENTE

MINISTERIO DE EDUCACIÓN Y CULTURA Escuela Nº 2592 Francisco Amarilla		05
SSHH Tipo 2,55 x 4,00 con techo de tejas	DETALLE POZO ABSORBENTE	Sin Escala

MUNICIPALIDAD ... INTENDENTE MUNICIPAL

Sandra Benkenstein
Arquitecta
Profecional

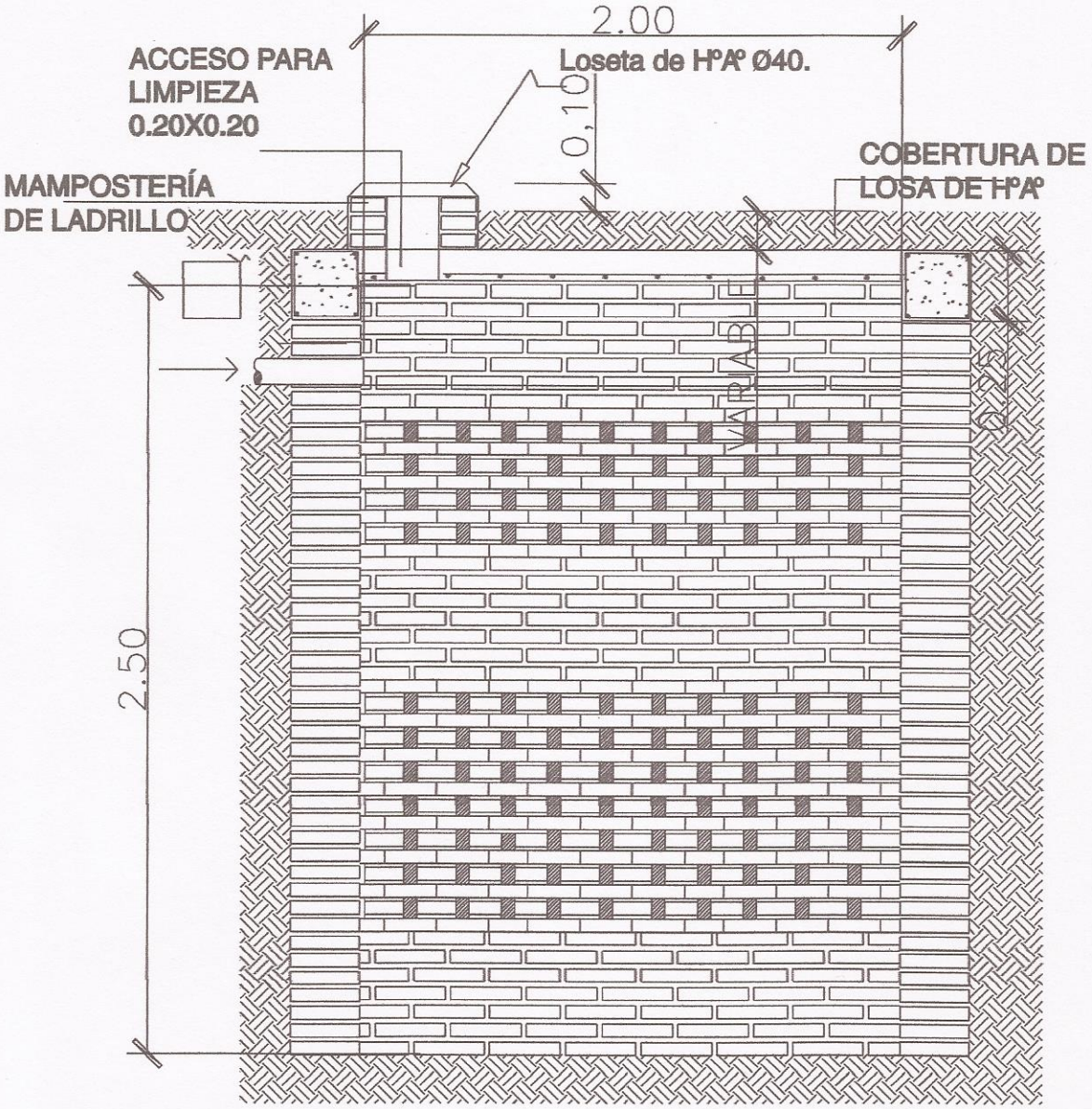

POZO ABSORBENTE **CORTE X-X**

MINISTERIO DE EDUCACIÓN Y CULTURA Escuela Nº 2592 Francisco Amarilla		06
SSHH Tipo 2,55 x 4,00 con techo de tejas	DETALLE POZO ABSORBENTE	Sin Escala

MUNICIPALIDAD ... EVA ... BOCAGA
INTENDENTE MUNICIPAL

Sandra Benkenstein
Arquitecta
Profecional

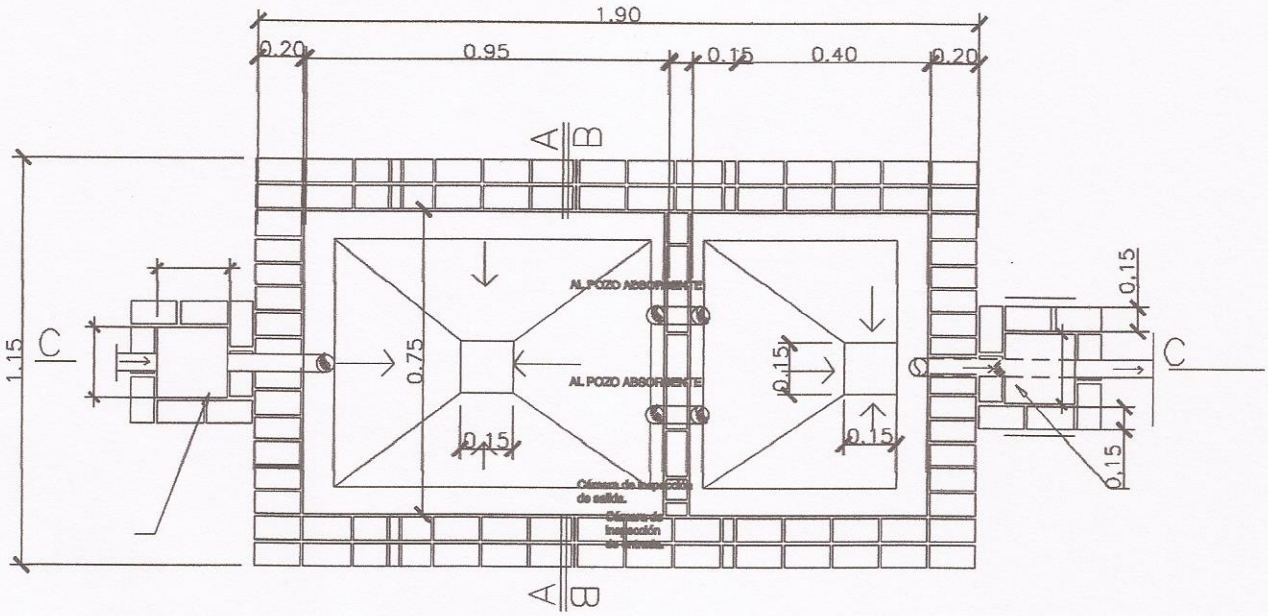

PLANTA CAMARA SEPTICA

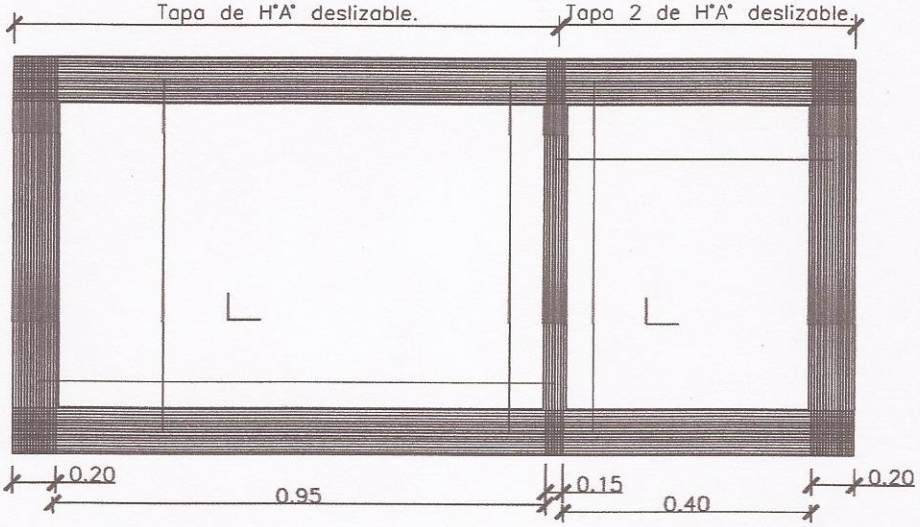

DETALLE DE LOSA TAPA CAMARA SEPTICA

MINISTERIO DE EDUCACIÓN Y CULTURA Escuela Nº 2592 Francisco Amarilla		07
SSHH Tipo 2,55 x 4,00 con techo de tejas	DETALLE CÁMARA SÉPTICA	Sin Escala

MUNICIPALIDAD NUEVA ALDEA
INTENDENTE MUNICIPAL

Sandra Benkenstein
Arquitecta
Profecional

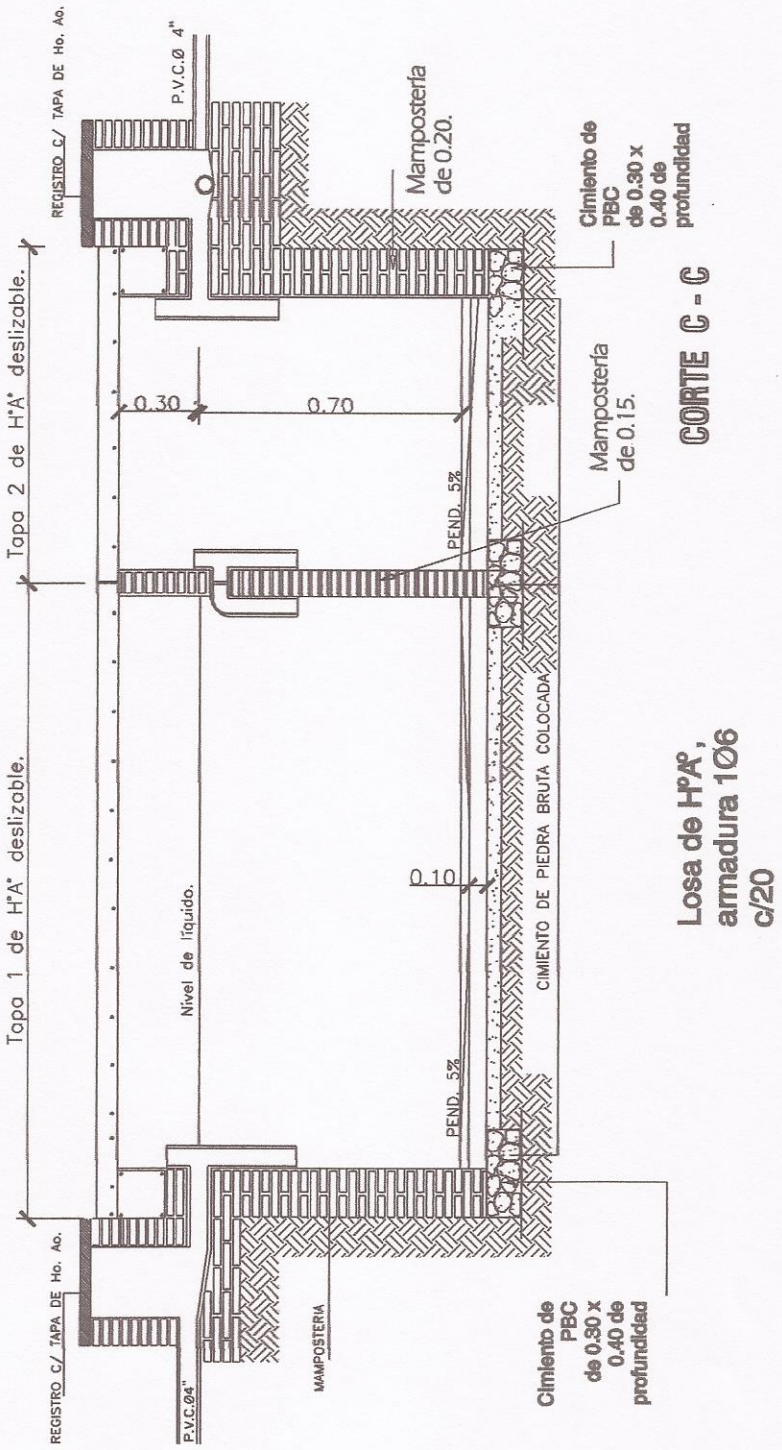

MINISTERIO DE EDUCACIÓN Y CULTURA Escuela Nº 2592 Francisco Amarilla		08
SSHH Tipo 2,55 x 4,00 con techo de tejas	DETALLE CÁMARA SÉPTICA	Sin Escala

MUNICIPALIDAD INTENDENTE MUNICIPAL

Sandra Benkenstein
Arquitecta
Profecional