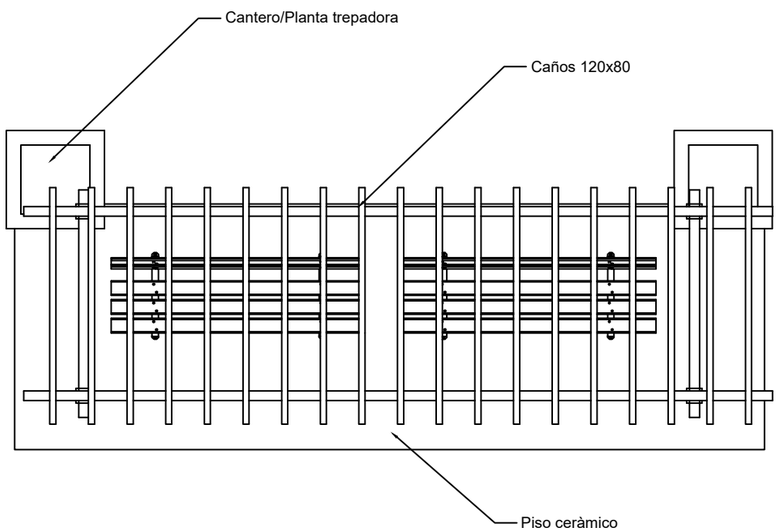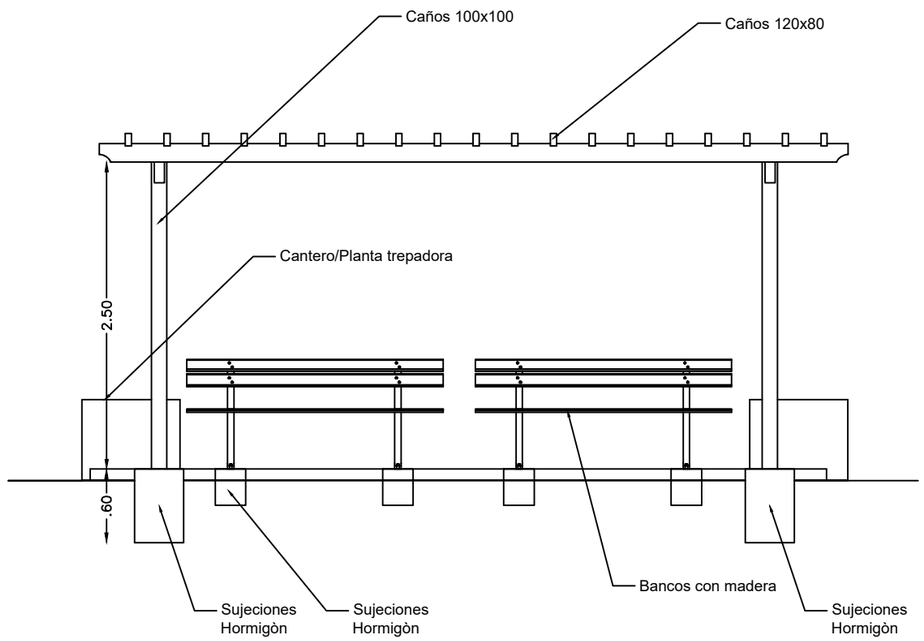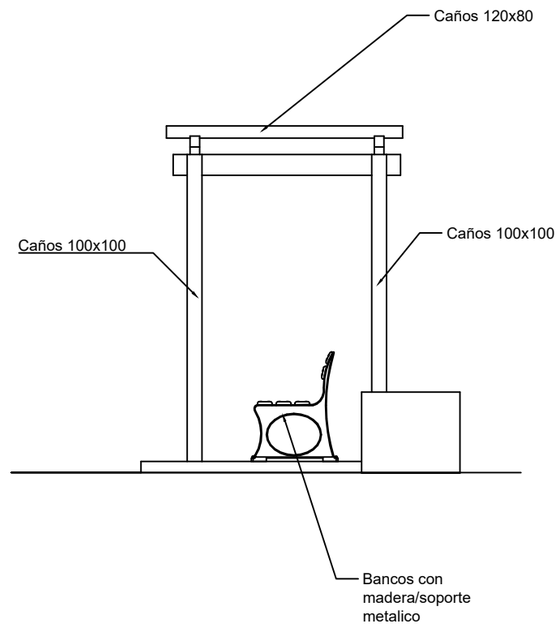P E R G O L A D O M E T A L I C O