COMEDOR TIPO 1

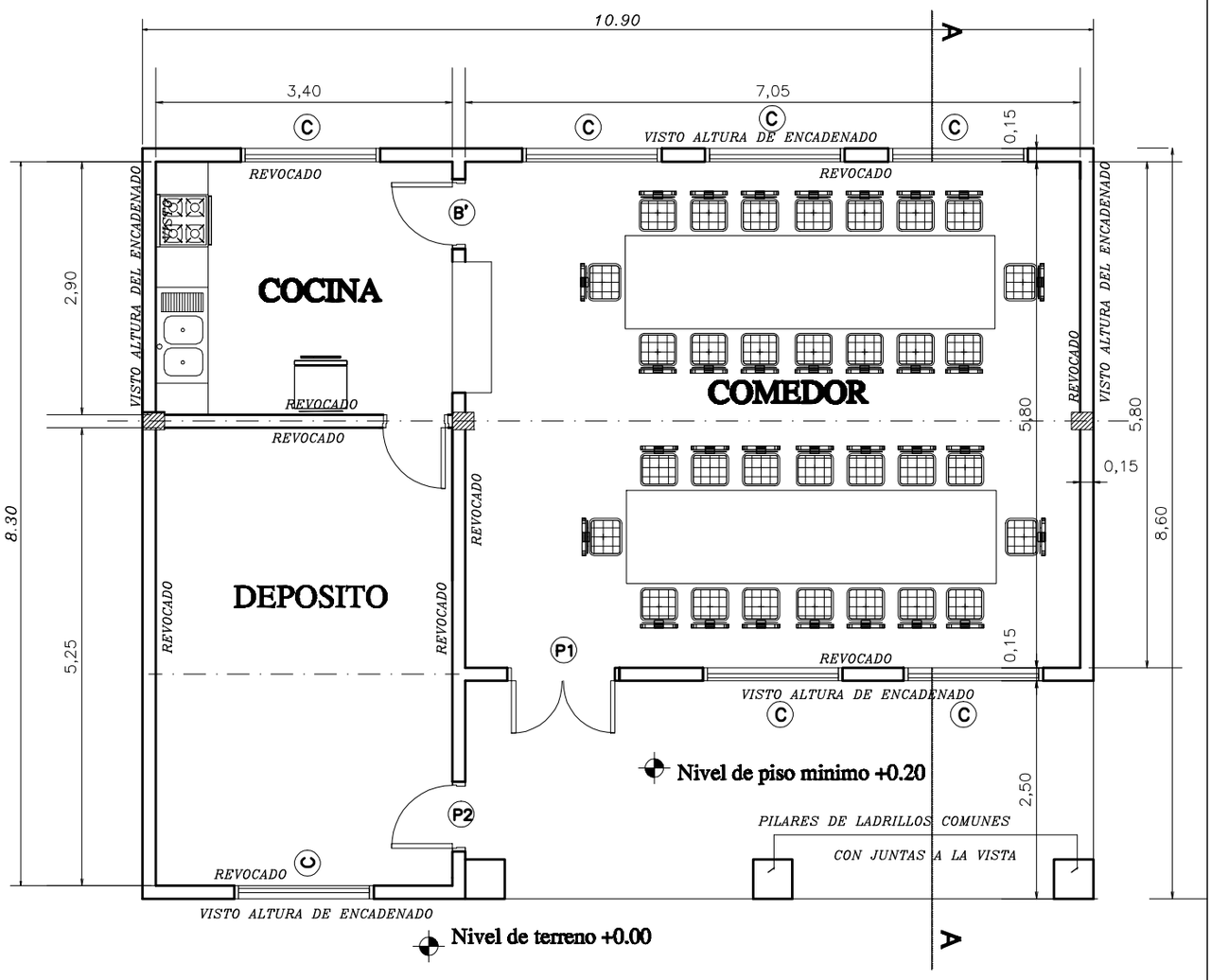

PLANTA ---------- ESC. 1/75

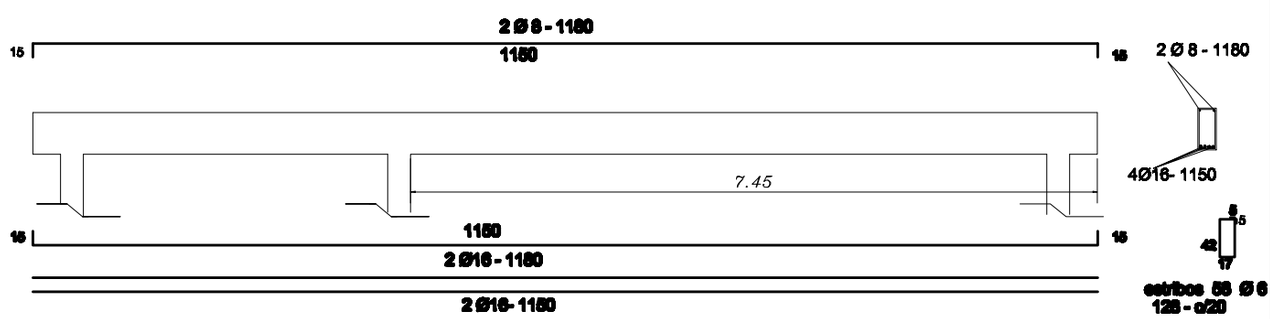

Viga de H°A° 0.20x0.45

MINISTERIO DE EDUCACION Y CULTURA

DIRECCIÓN DE INFRAESTRUCTURA

Proyecto	COMEDOR TIPO 1	1
	PLANTA ARQUITECTONICA Esc. 1/75	

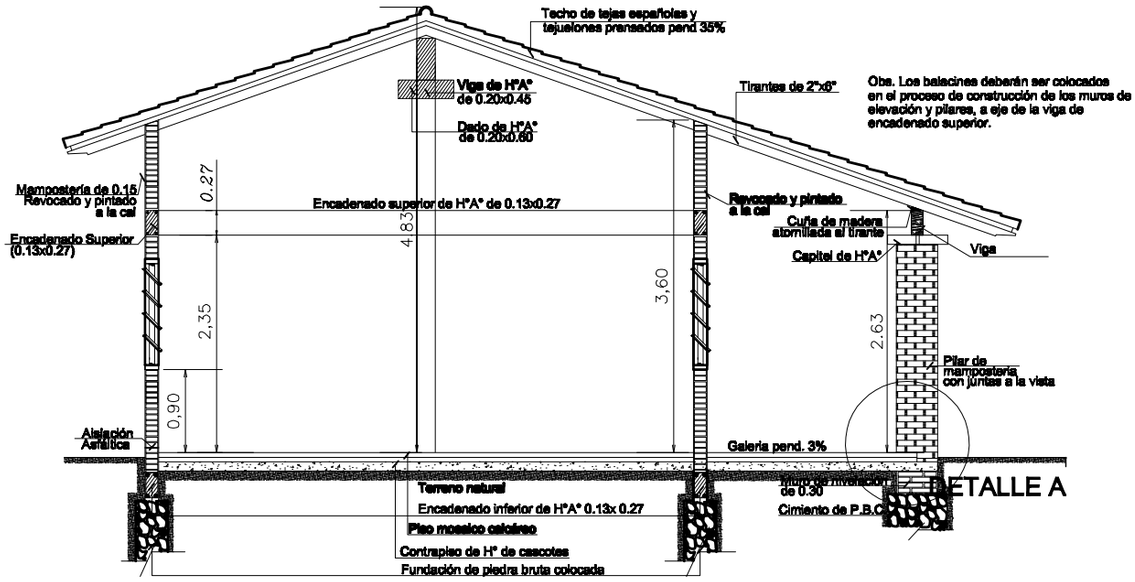

CORTE A - A

Esc. 1/75

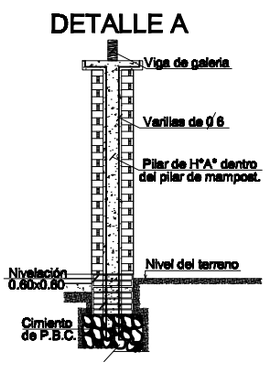

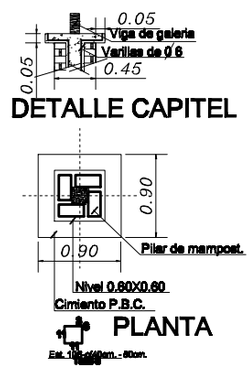

FACHADA PRINCIPAL

MINISTERIO DE EDUCACION Y CULTURA

DIRECCIÓN DE INFRAESTRUCTURA

Proyecto	**COMEDOR TIPO 1**	**2**
	CORTE Y FACHADA Esc. 1/75	

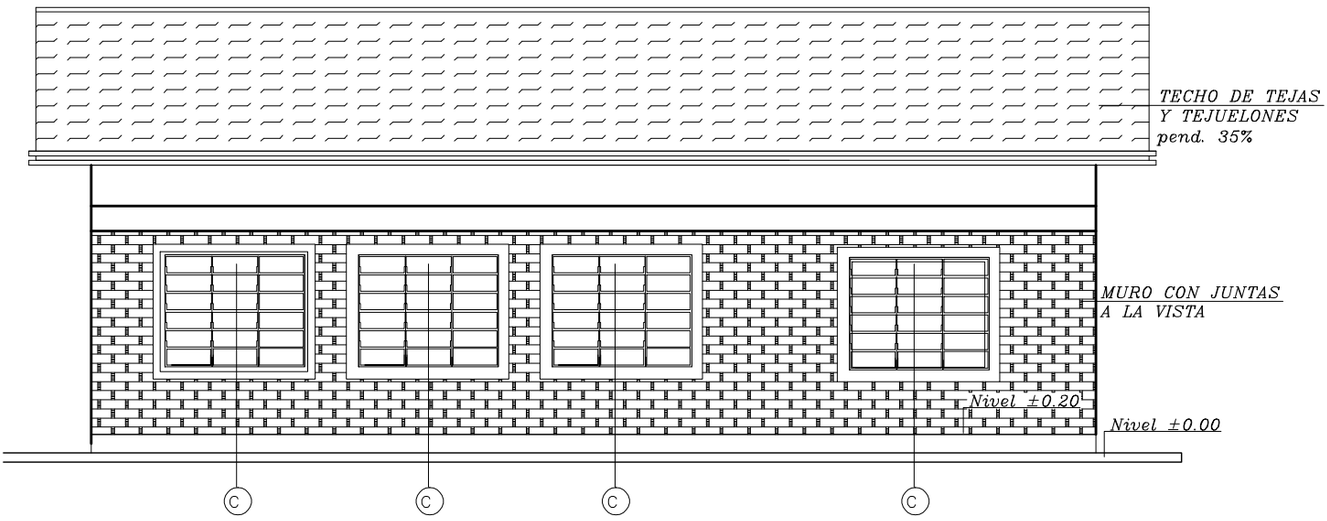

FACHADA POSTERIOR

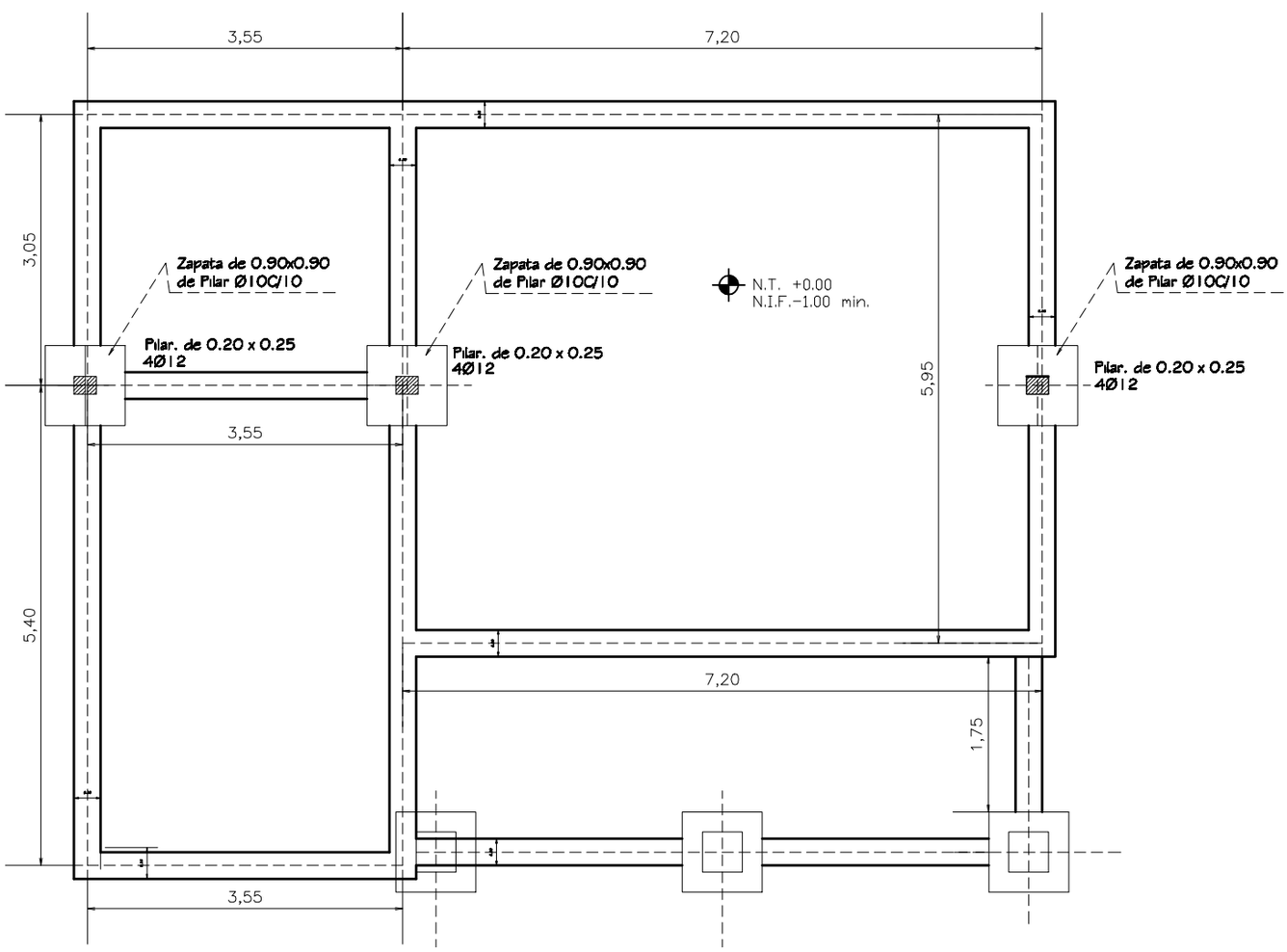

PLANTA DE CIMENTACIÓN

MINISTERIO DE EDUCACION Y CULTURA

DIRECCIÓN DE INFRAESTRUCTURA

Proyecto	COMEDOR Y COCINA - TIPO 1	3
FACHADA / PLANTA DE CIMENTACION	**Esc. 1/75**	

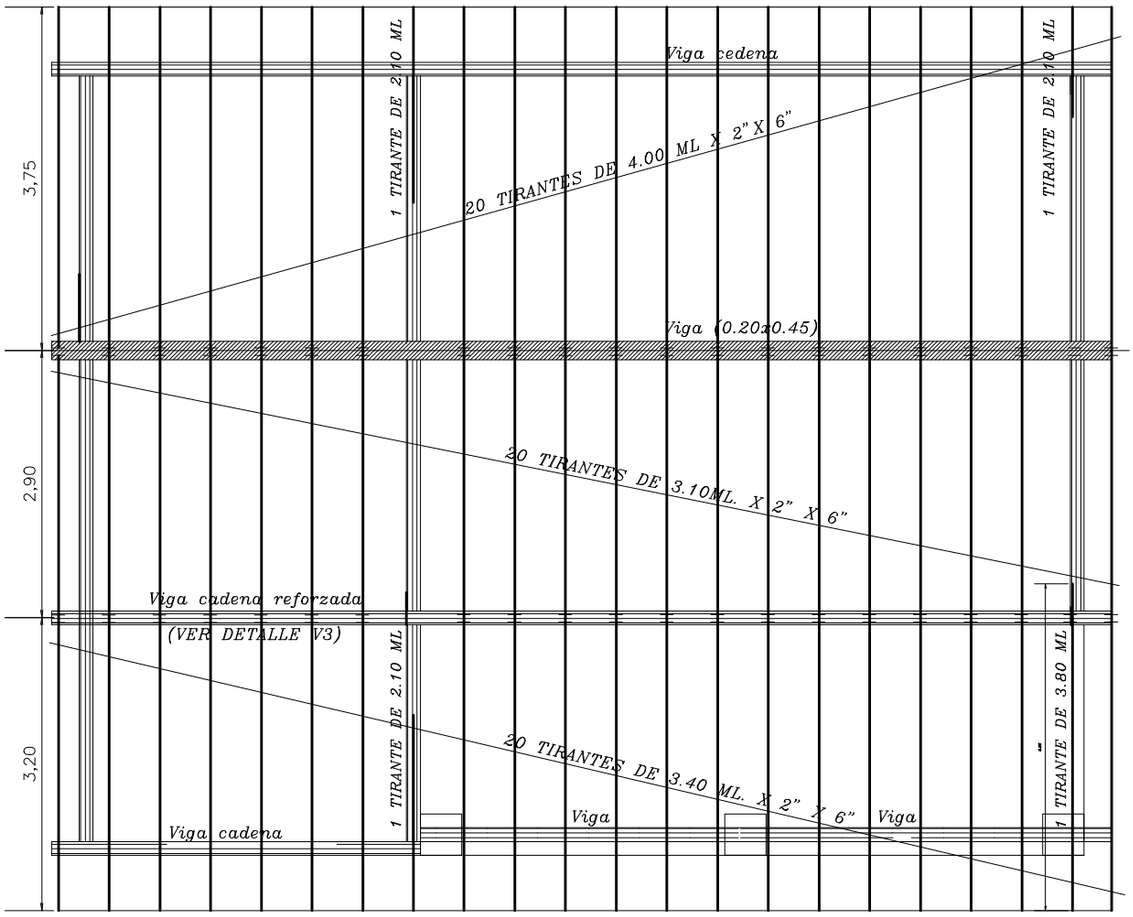

PLANTA ---------- ESC. 1/75

Obs.: Los aleros extremos del bloques serán de 0.40m. y los aleros longitudinales del bloque serán de 0.70m., contados del lado de la galeria apartir de la viga de apoyo del tirante, y en el opuesto apartir del muro.

V3 - (20X30)

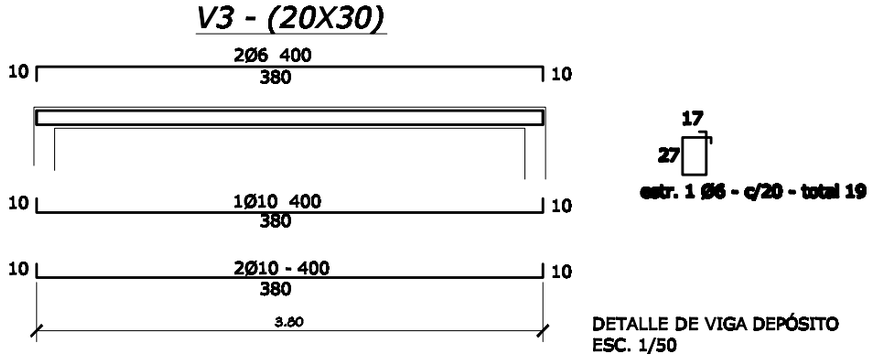

DETALLE DE VIGA DEPÓSITO
ESC. 1/50

MINISTERIO DE EDUCACION Y CULTURA

DIRECCIÓN DE INFRAESTRUCTURA

Proyecto	**COMEDOR TIPO 1**	4
	PLANTA DE TECHO Esc. 1/75	

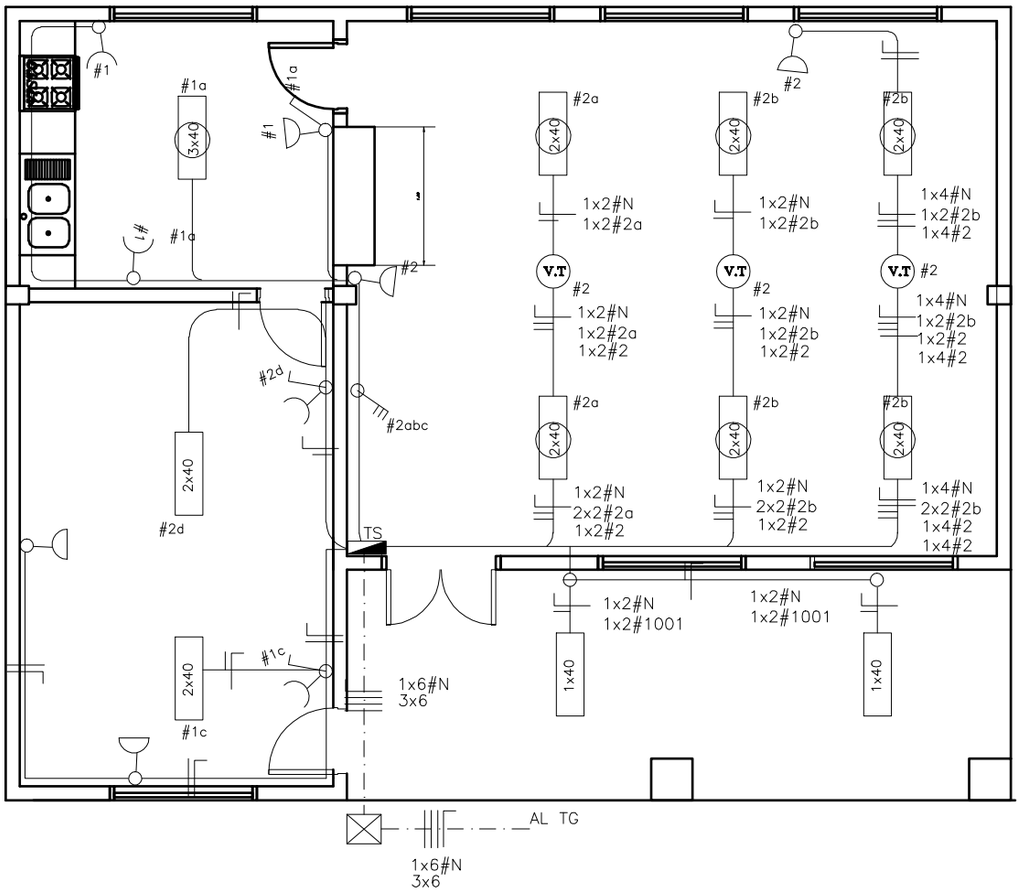

PLANTA ---------- ESC. 1/75

MINISTERIO DE EDUCACION Y CULTURA

DIRECCIÓN DE INFRAESTRUCTURA

Proyecto	**COMEDOR TIPO 1**	**5**
ESQUEMA I. ELECTRICA	**Esc. 1/75**	

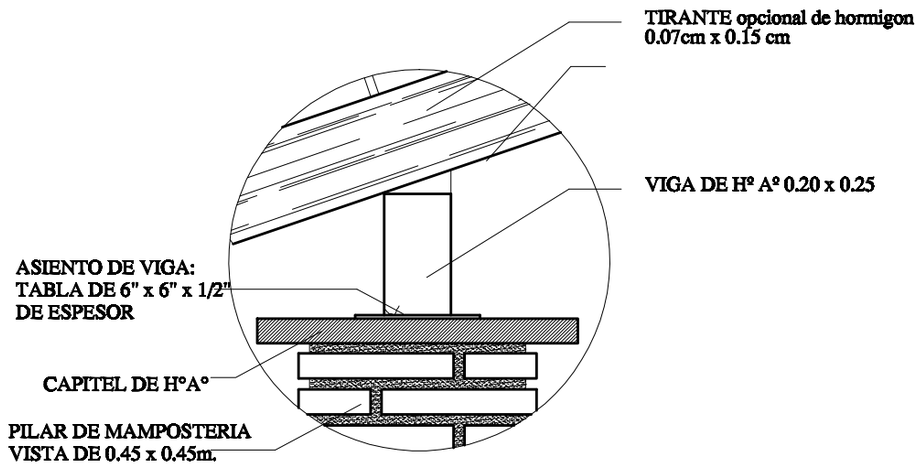

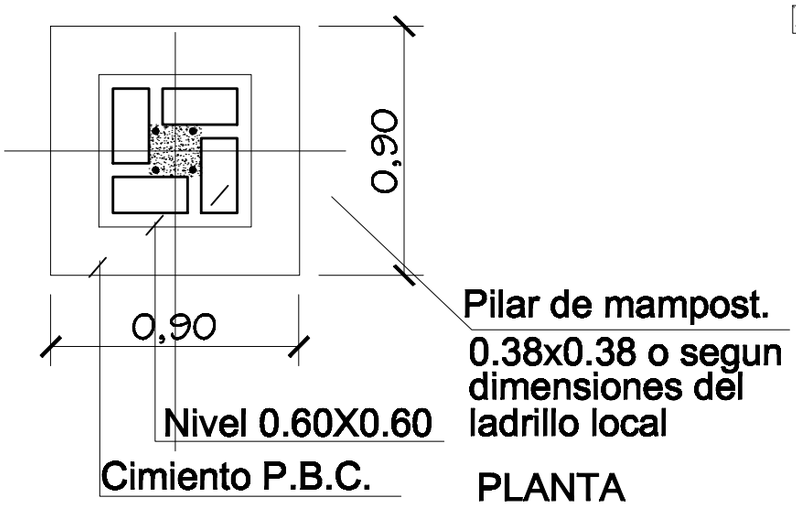

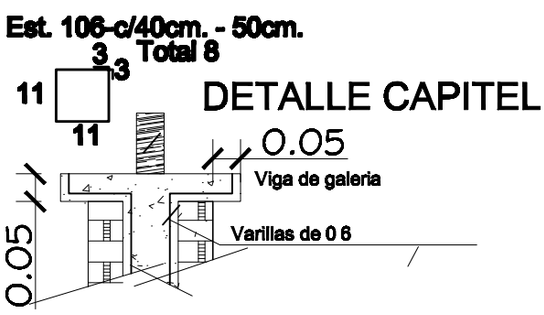

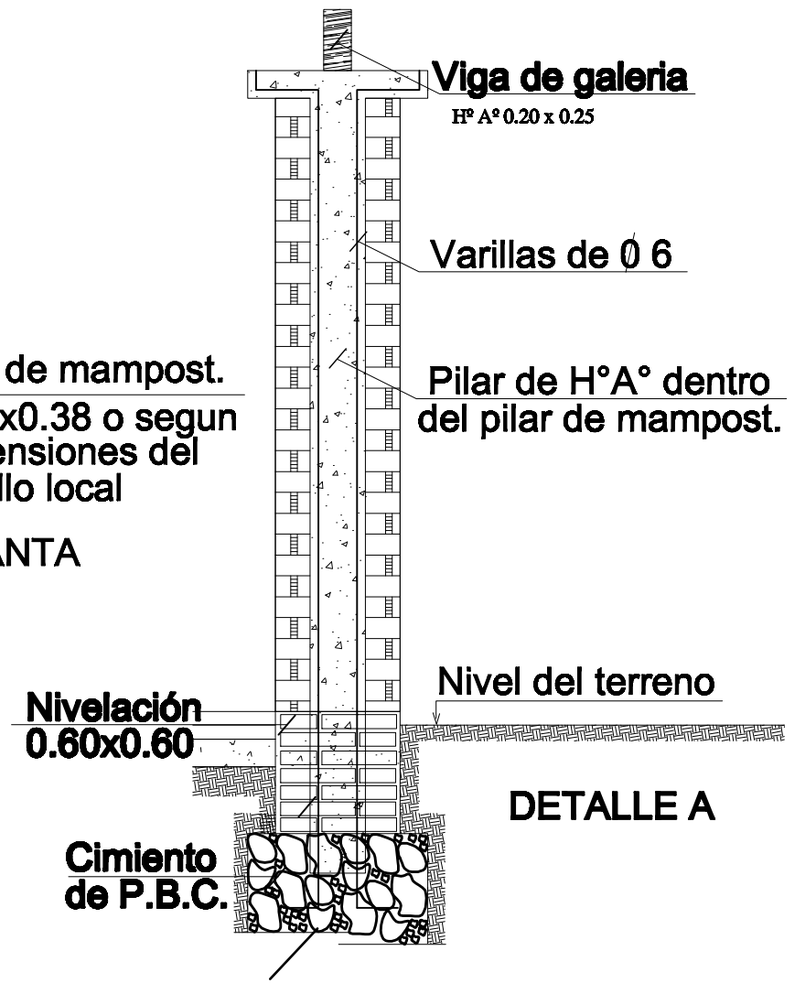

MINISTERIO DE EDUCACION Y CULTURA

DIRECCION DE INFRAESTRUCTURA

Proyecto	COMEDOR TIPO 1	06
	DETALLE DE PILARE EN GALERIA esc. 1/25	

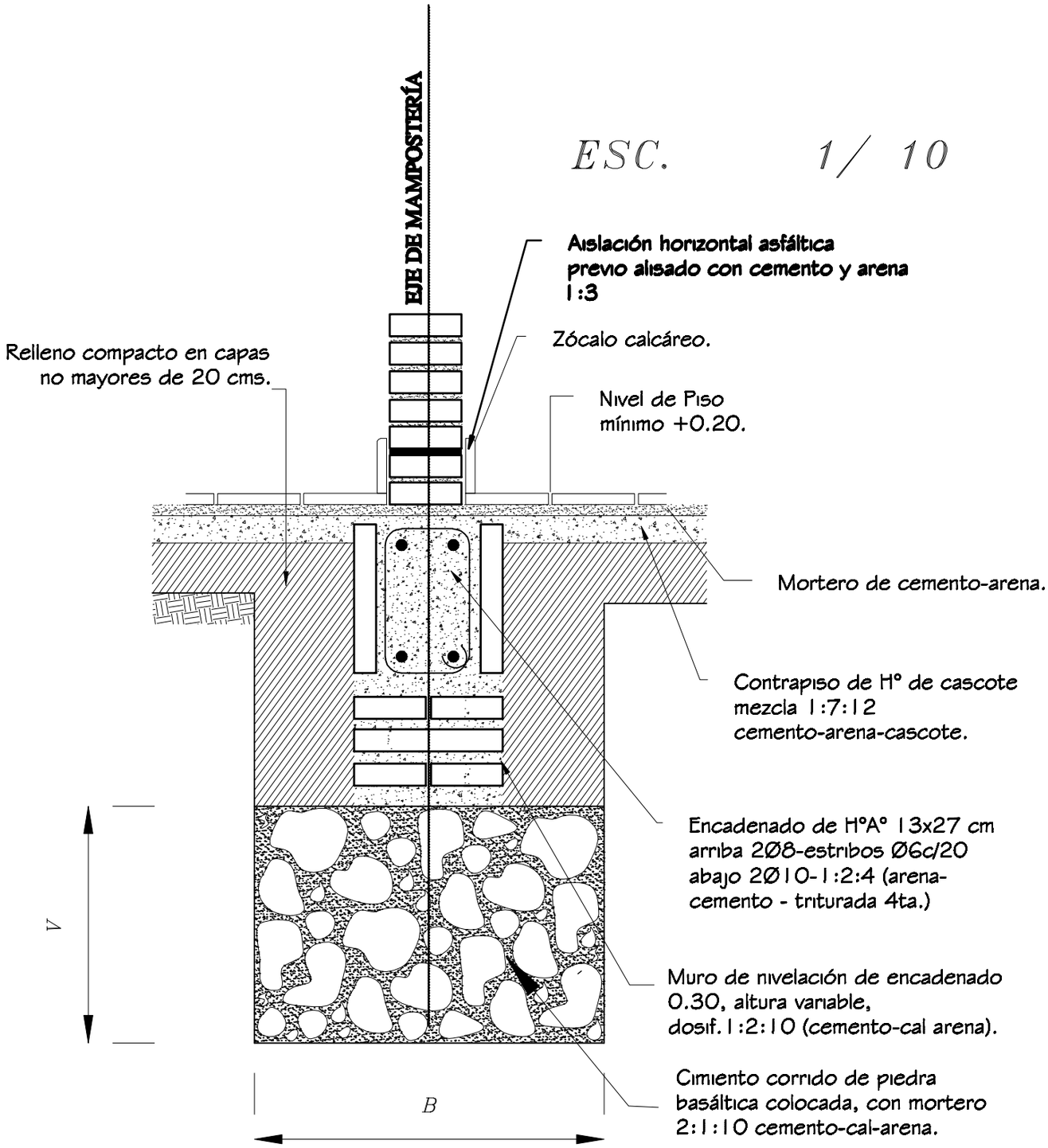

Obs.:
V = variable
B = ancho de cimentación

MINISTERIO DE EDUCACION Y CULTURA

DIRECCION DE INFRAESTRUCTURA

Proyecto	COMEDOR TIPO 1	7
	DETALLE DE CIMIENTO DE PBC esc. 1/10	

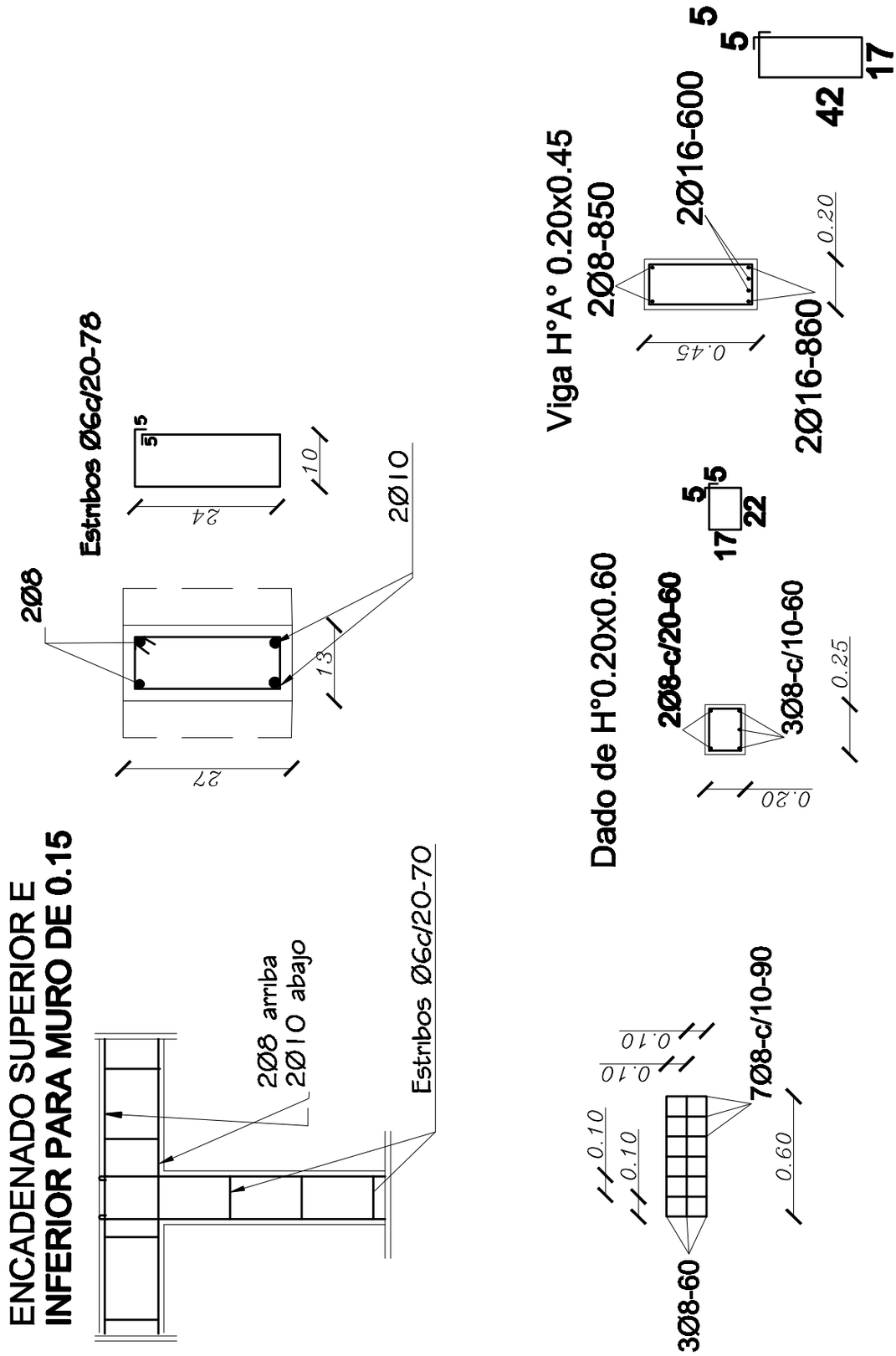

MINISTERIO DE EDUCACION Y CULTURA

DIRECCION DE INFRAESTRUCTURA

Proyecto	COMEDOR TIPO 1	8
DETALLE DE ENCADENADOS SUPERIOR E INFERIOR	esc. 1/10	

ventana balancin tipo (c)

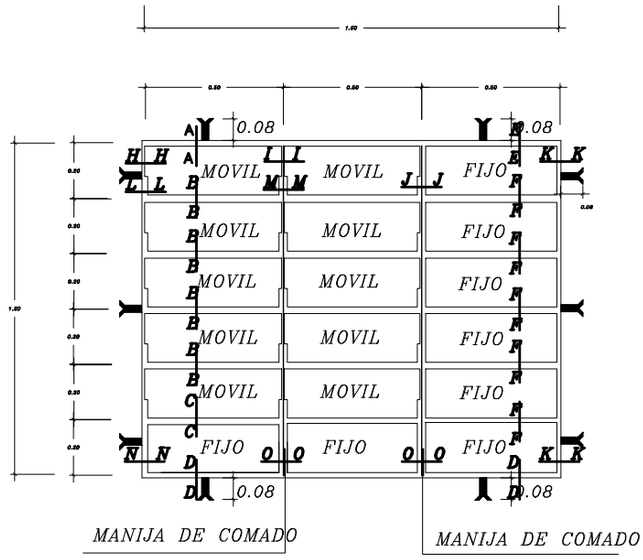

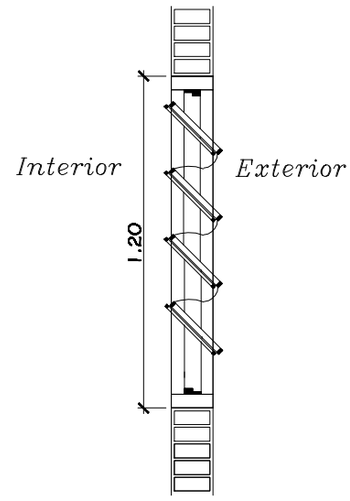

OBSERVACION :

NO DEBE TENER TERMINACIONES EN PUNTAS O CORTANTES

DETALLE DE BALANCINES

OBS.: COLOCAR LOS BALANCINES EN LA PARTE INTERNA DE LOS MUROS DE MAMPOSTERÍA, PARA EVITAR QUE LOS COMANDOS TOPEN CON LOS MISMOS.

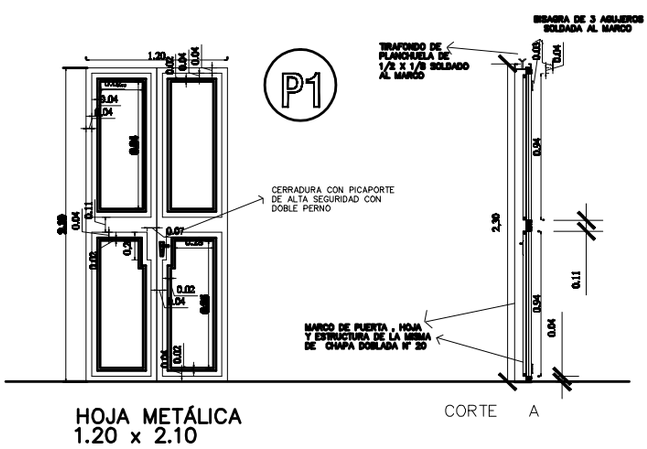

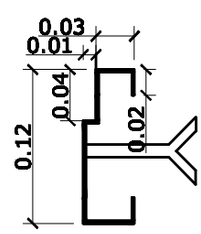

DETALLE DE MARCO

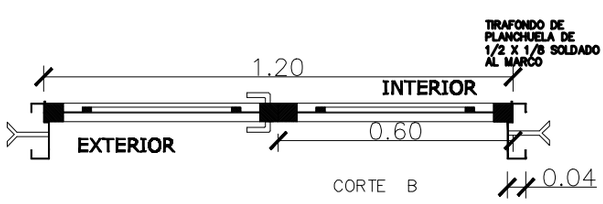

METALICA 2 HOJAS

DETALLE DE PUERTA DE ACCESO

MINISTERIO DE EDUCACION Y CULTURA

DIRECCION DE INFRAESTRUCTURA

Proyecto	COMEDOR TIPO 1	9
DETALLE DE ABERTURAS METÁLICAS	Esc. 1/50.-	

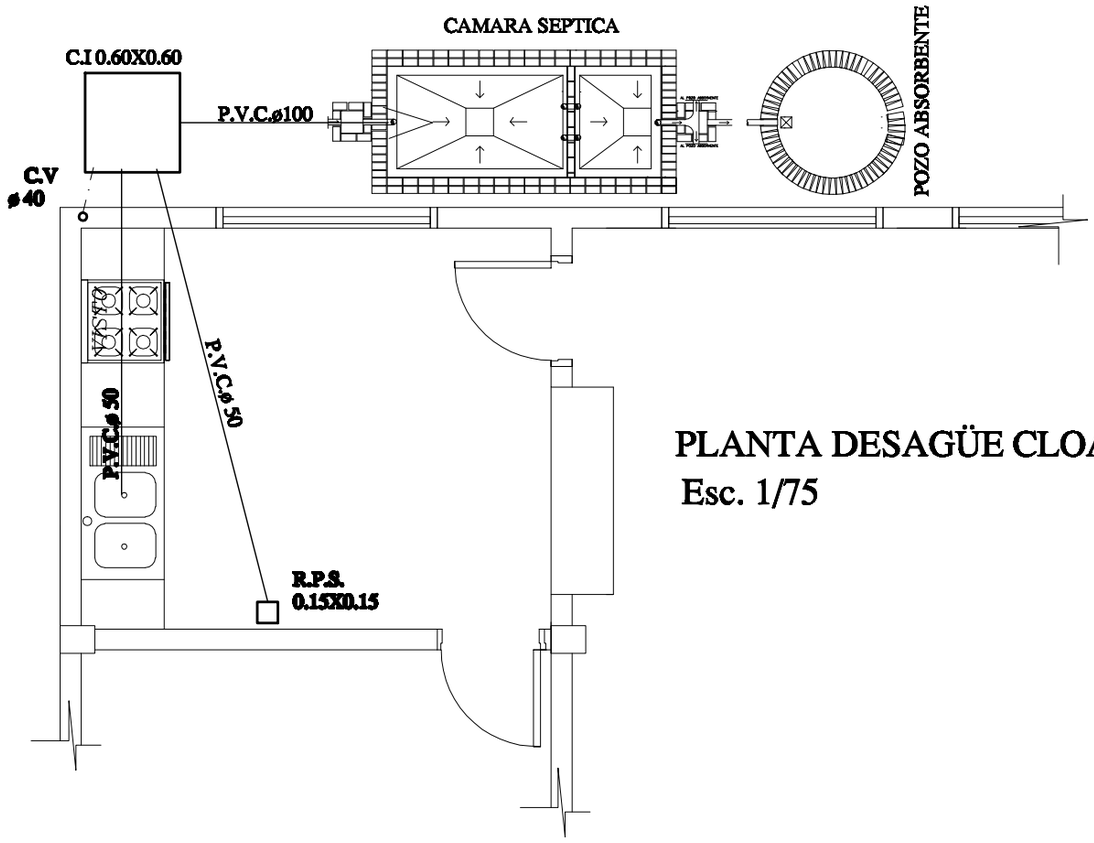

PLANTA DESAGÜE CLOACAL
Esc. 1/75

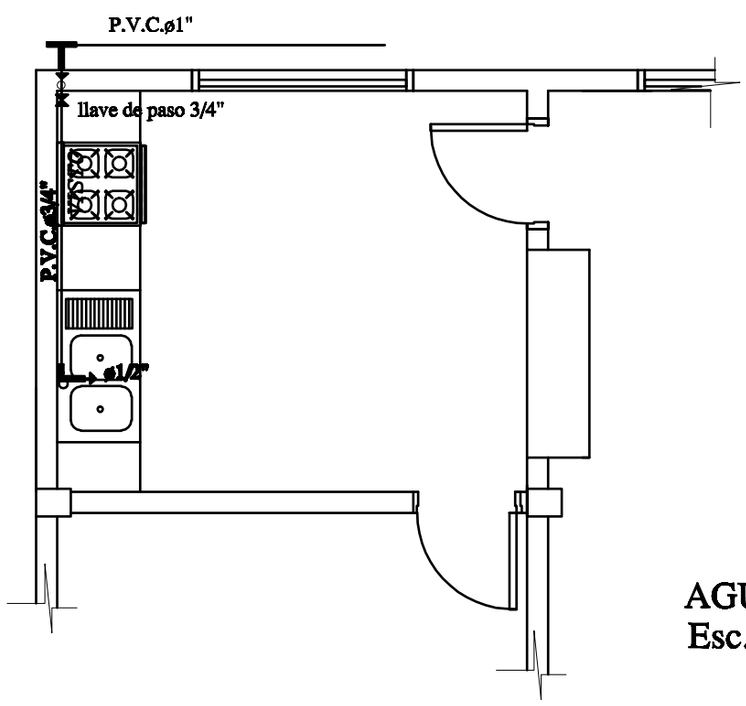

AGUA CORRIENTE
Esc. 1/75

MINISTERIO DE EDUCACION Y CULTURA

DIRECCIÓN DE INFRAESTRUCTURA

Proyecto	COMEDOR TIPO 1	10
	INSTALACIÓN CLOACAL Esc. 1/50	

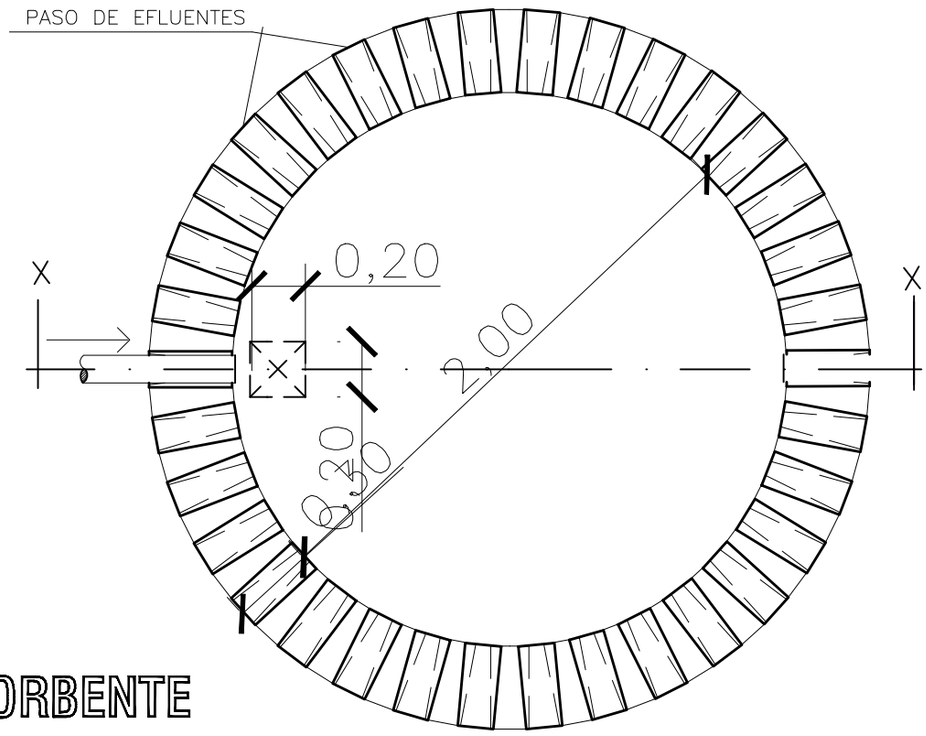

PLANTA
POZO ABSORBENTE

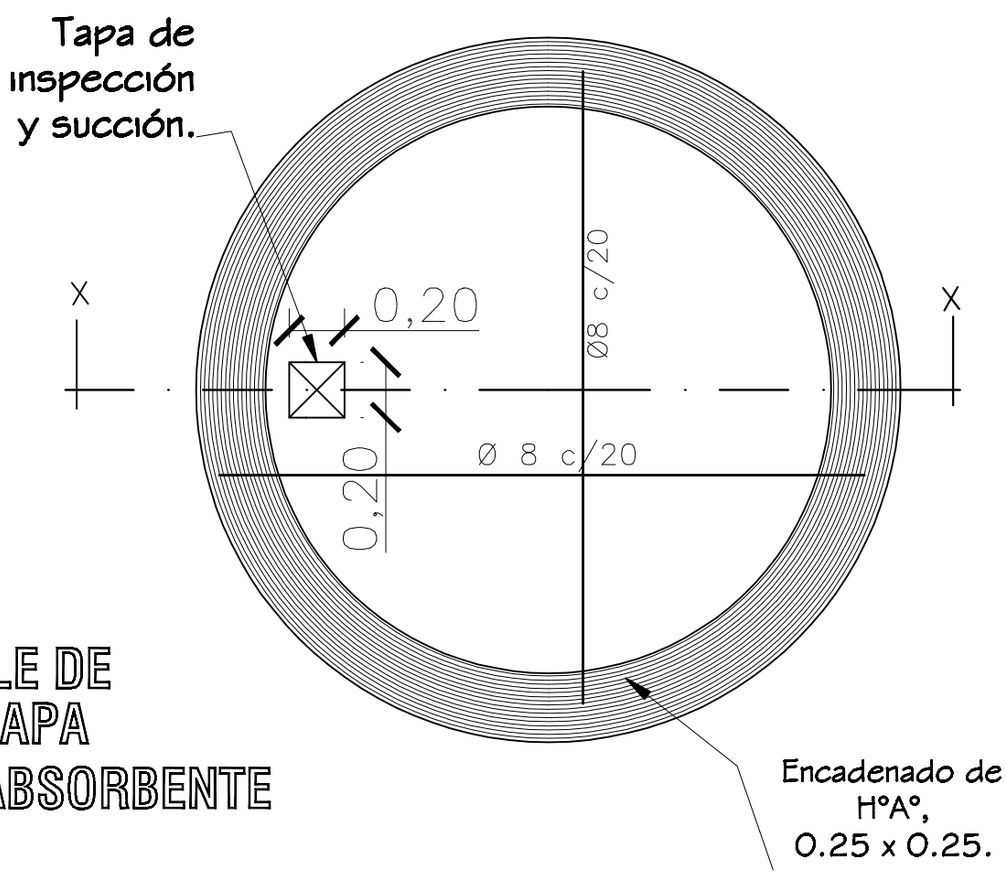

DETALLE DE
LOSA TAPA
POZO ABSORBENTE

MINISTERIO DE EDUCACION Y CULTURA **DIRECCION DE INFRAESTRUCTURA**		
	COMEDOR TIPO 1	**11**
DETALLE DE POZO CIEGO **Sin Escala**		

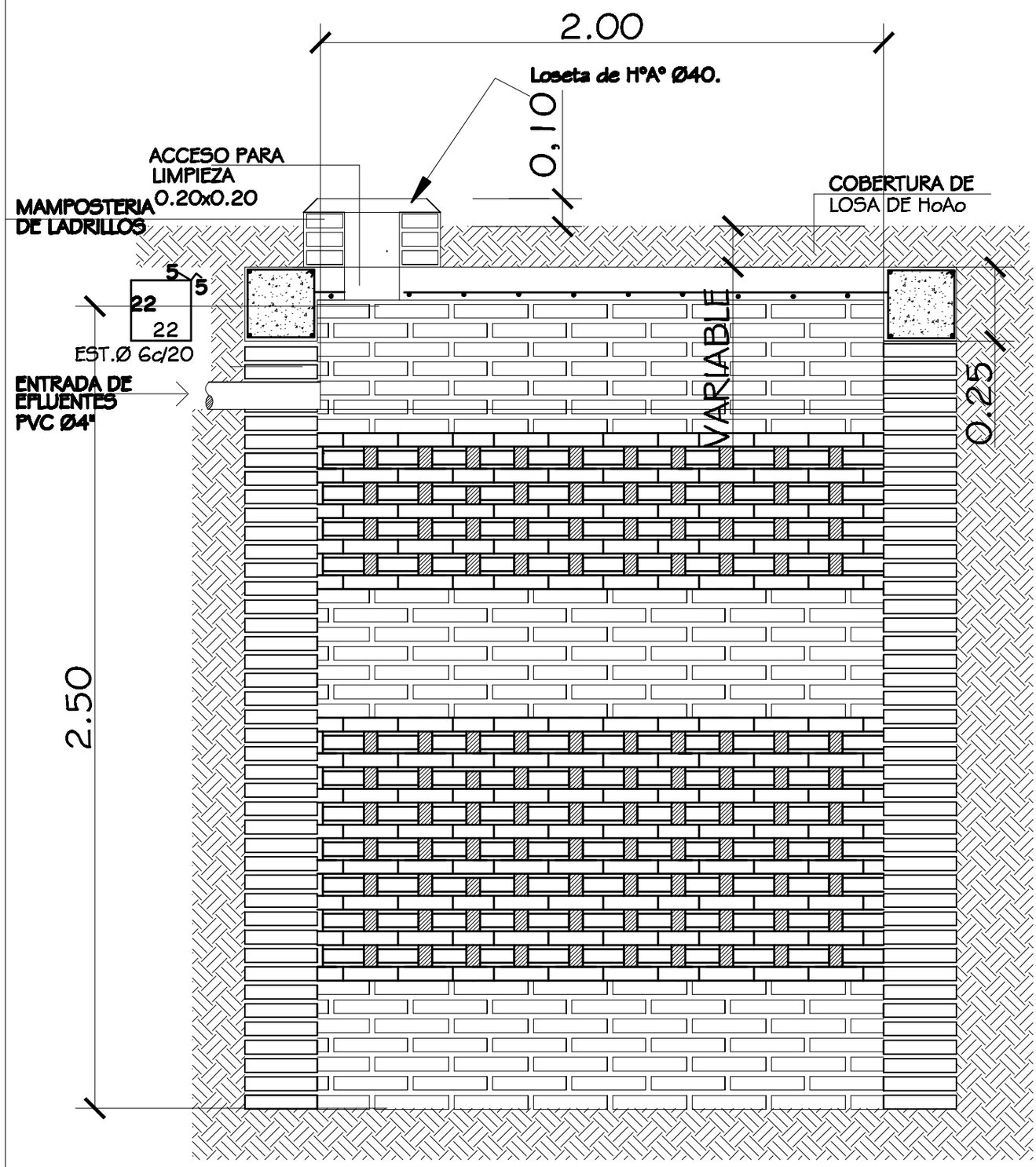

POZO ABSORBENTE

ESC. 1:20

CORTE X-X

ESC. 1:20

MINISTERIO DE EDUCACION Y CULTURA

DIRECCION DE INFRAESTRUCTURA

	COMEDOR TIPO 1	12
	DETALLE DE POZO CIEGO Esc. 1/20.-	

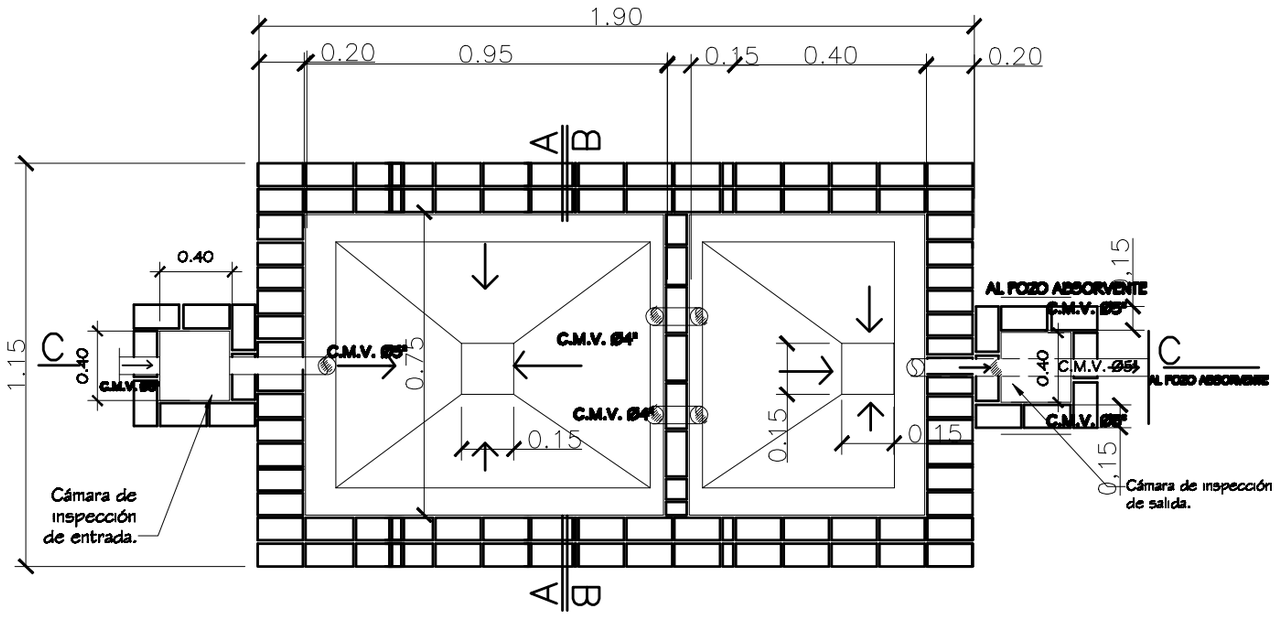

PLANTA CAMARA SEPTICA
Sin escala

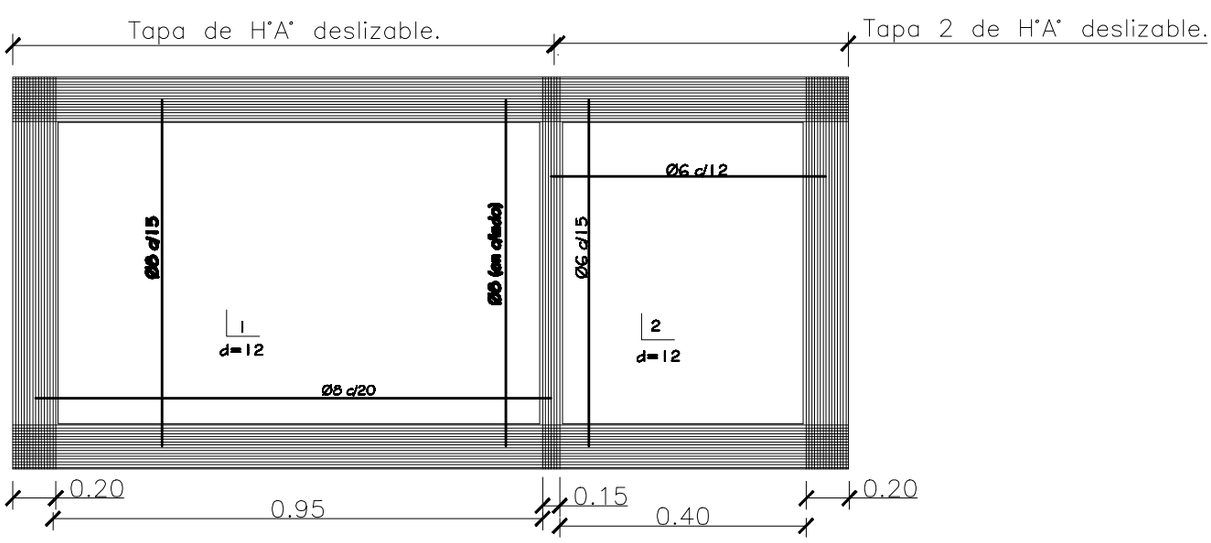

DETALLE DE LOSA TAPA CAMARA SEPTICA
Sin escala

MINISTERIO DE EDUCACION Y CULTURA

DIRECCION DE INFRAESTRUCTURA

Proyecto	COMEDOR TIPO 1	13
DETALLE DE CÁMARA SÉPTICA Sin escala		

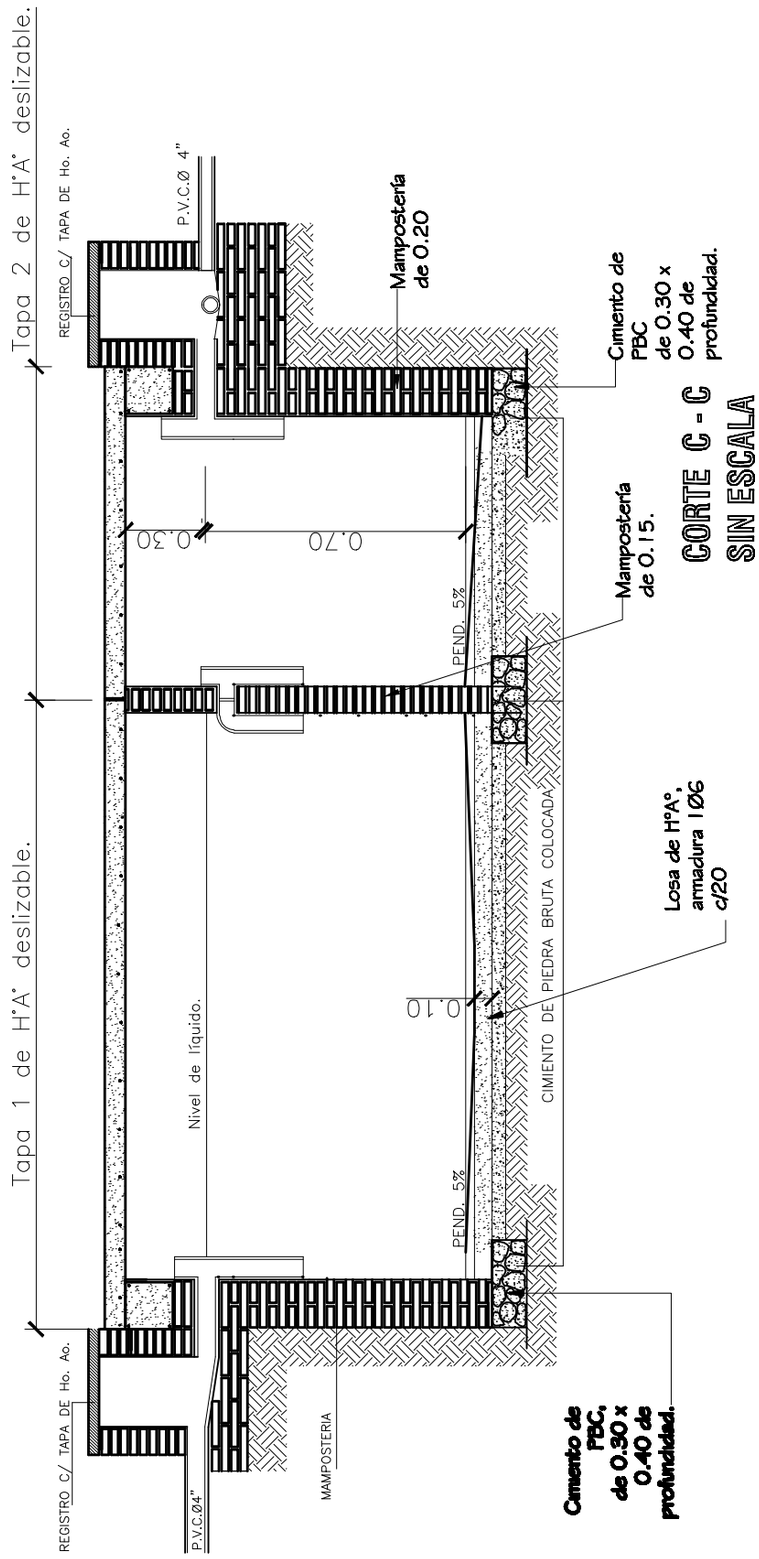

MINISTERIO DE EDUCACION Y CULTURA

DIRECCION DE INFRAESTRUCTURA

	COMEDOR TIPO 1	**14**
DETALLE DE CÁMARA SÉPTICA	**Sin escala**	

ATENCIÓN

La Dirección de Infraestructura del MEC comunica que los precios detallados en las Planillas de Presupuesto son ***referenciales*** y responden a los índices considerados en Asunción y Gran Asunción; es decir, el costo de la Obra puede variar según la zona donde será ejecutada.-

MINISTERIO DE EDUCACIÓN Y CULTURA

Direcciòn de Infraestructura

Departamento de Proyectos y Obras

BLOQUE DE COCINA-COMEDOR DE 10,90 x 8,60 - UTILIZANDO VIGA DE H° A° c/ TEJAS

N°	RUBRO	UNIDAD	CANTIDAD	P. UNITARIO	P. TOTAL
1.	Preparación de la obra				
	b- Limpieza y preparación del terreno	M2	93,74	3.850	360.899
	c- Replanteo	M2	93,74	4.196	393.364
4.	Excavación y carga de cimiento con PBC.	M3	13,00	301.818	3.923.634
5.	Estructura de H° A° :				
	a.- Zapatas Pilares de H° A°	M3	1,20	1.474.440	1.769.328
	b.- Vigas de Galería de H° A°	M3	0,42	1.647.030	691.753
	c.- Viga cumbrera	M3	1,04	1.792.230	1.863.919
	d- Encadenados de H° A° - Inferior	M3	1,68	1.279.080	2.148.854
	e- Encadenados de H° A° - Superior	M3	1,89	1.279.080	2.417.461
6.	Muros de nivelación :				
	b- De 0,30 cm. armada	M2	16,04	116.325	1.865.853
7.	Relleno y apisonado de interiores	M3	17,63	88.000	1.551.440
8.	Aislación asfaltica :				
	a- De paredes	M2	46,10	23.169	1.068.079
9.	Muros de elevación :				
	a.- De 0,15 para revocar	M2	69,46	64.473	4.478.270
	b.- De 0,15 visto a una cara de ladrillos comunes	M2	84,14	68.873	5.794.945
	c.- Envarillado sobre y bajo aberturas 2 Ø 8 por hilada (2 hiladas	ML	42,00	14.850	623.700
10.	Pilares :				
	b- De 0,35 x 0,35 visto para corredor	ML.	10,40	104.439	1.086.165
12.	Techo :				
	c- De tejas y tejuelones prensadas a maquina	M2	120,00	202.511	24.301.332
13.	Revoques :				
	a.- De paredes interior y exterior a una capa	M2	139,00	17.622	2.449.458
	b.- De viga cumbrera, galería y encadenado de H° A°	M2	50,29	35.838	1.802.293
	c.- De pilares de H° A°	M2	5,38	30.606	164.662
14.	Contrapiso de H° de cascotes	M2	89,74	24.442	2.193.425
15.	Piso de baldosa calcarea	M2	89,74	57.607	5.169.652
16.	Zocalo calcareo	ML	55,90	18.816	1.051.786
17.	Aberturas de madera :				
	a.- Puerta madera de 1,10 x 2,10 - tablero	UN.	1,00	1.259.500	1.259.500
	c.- Puerta madera de 0,80 x 2,10 - placa	UN.	2,00	540.540	1.081.080
18.	Aberturas metálicas :				
	a- Ventanas tipo balancines	M2	12,60	249.326	3.141.508
	b- Puerta 0,80x2,10	M3	1,68	249.326	418.868
19.	Alfeizar de ventanas :				
	c- De revoque 1 : 3 (cemento - arena)	ML	40,60	10.032	407.299
20.	Pinturas :				
	a- De paredes a la cal	M2	139,00	8.049	1.118.811
	c- De pilares vistos con antimoho incoloro	M2	12,42	12.707	157.823
	e- De viga cumbrera,galería,encadenado y pilares a la cal	M2	50,29	8.957	450.435
	f- De aberturas metálicas con pintura sintética o cerámico	M2	14,28	21.196	302.672
	g- De ladrillos vistos con antimoho incoloro	M2	84,14	12.707	1.069.184
	h- De tejuelones con barniz	M2	120,00	11.454	1.374.516
	i- De abertura de madera con barniz	M2	5,67	19.187	108.792
21.	Revestido de Azulejos	M2	6,09	50.482	307.435
22.	Vidrios dobles	M2	12,60	136.400	1.718.640
23.	Desague Pluvial				
	a- Canaleta y caño de bajada N° 26 - desarrollo 33 cms.	ML	36,60	35.200	1.288.320
24.	Instalación eléctrica	GL.	1,00	3.788.604	3.788.604
25.	Artefactos electricos	GL.	1,00	2.695.900	2.695.900
26	Instalación Sanitaria				
	Agua Corriente	GL.	1,00	140.000	140.000
	Desague Cloacal	GL.	1,00	165.000	165.000
	Pileta de Cocina con grifería	GL.	1,00	350.000	350.000
27.	Limpieza final	M2	93,74	3.850	360.899
	TOTAL GENERAL				88.875.560