Municipalidad de Hohenau

"MADRE DE COLONIAS UNIDAS"

Guillermo Closs 2382 esq. Dres. Zadoff
e-mail: munihohe@gmail.com
Telefax 0775 – 232 606
Itapúa, Paraguay.

ADENDA Nº 1

Hohanau, 11 de agosto de 2015.-

CONTRATACIÓN DIRECTA Nº 16/2015 PARA LA CONSTRUCCIÓN DE AULA PARA PRE-ESCOLAR ESC. PARAGUAYO GERMANO.

Por la presente se anexa Planos para llevarse a cabo la construcción de aula para pre escolar según especificaciones del MEC.

MUNICIPALIDAD DE HOHENAU · Unidad Operativa de Contrataciones ·

Dana Liz Paredes

Encargada de UOC

Municipalidad de Hohenau

"MADRE DE COLONIAS UNIDAS"

Guillermo Closs 2382 esq. Dres. Zadoff
e-mail: munihohe@gmail.com
Telefax 0775 – 232 606
Itapúa, Paraguay.

AULA PREESCOLAR DE 5.80x6.80 CON BAÑO Y GALERÍA

Municipalidad de Hohenau

"MADRE DE COLONIAS UNIDAS"

Guillermo Closs 2382 esq. Dres. Zadoff
e-mail: munihohe@gmail.com
Telefax 0775 – 232 606
Itapúa, Paraguay.

Municipalidad de Hohenau

"MADRE DE COLONIAS UNIDAS"

Guillermo Closs 2382 esq. Dres. Zadoff
e-mail: munihohe@gmail.com
Telefax 0775 – 232 606
Itapúa, Paraguay.

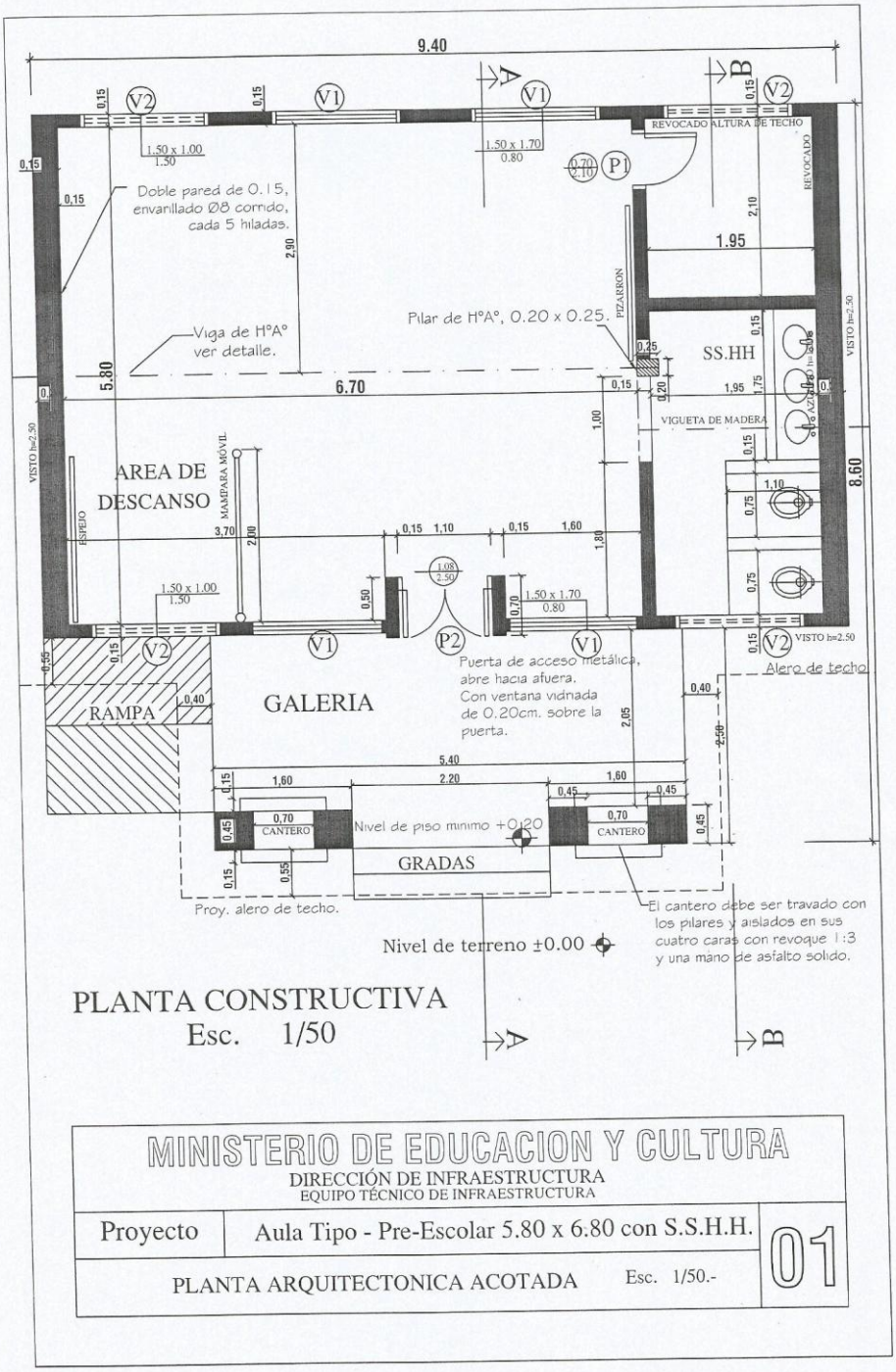

MINISTERIO DE EDUCACION Y CULTURA
DIRECCIÓN DE INFRAESTRUCTURA
EQUIPO TÉCNICO DE INFRAESTRUCTURA

Proyecto	Aula Tipo - Pre-Escolar 5.80 x 6.80 con S.S.H.H.	01
PLANTA ARQUITECTONICA ACOTADA	Esc. 1/50.-	

Municipalidad de Hohenau

"MADRE DE COLONIAS UNIDAS"

Guillermo Closs 2382 esq. Dres. Zadoff
e-mail: munihohe@gmail.com
Telefax 0775 – 232 606
Itapúa, Paraguay.

Municipalidad de Hohenau

"MADRE DE COLONIAS UNIDAS"

Guillermo Closs 2382 esq. Dres. Zadoff
e-mail: munihohe@gmail.com
Telefax 0775 – 232 606
Itapúa, Paraguay.

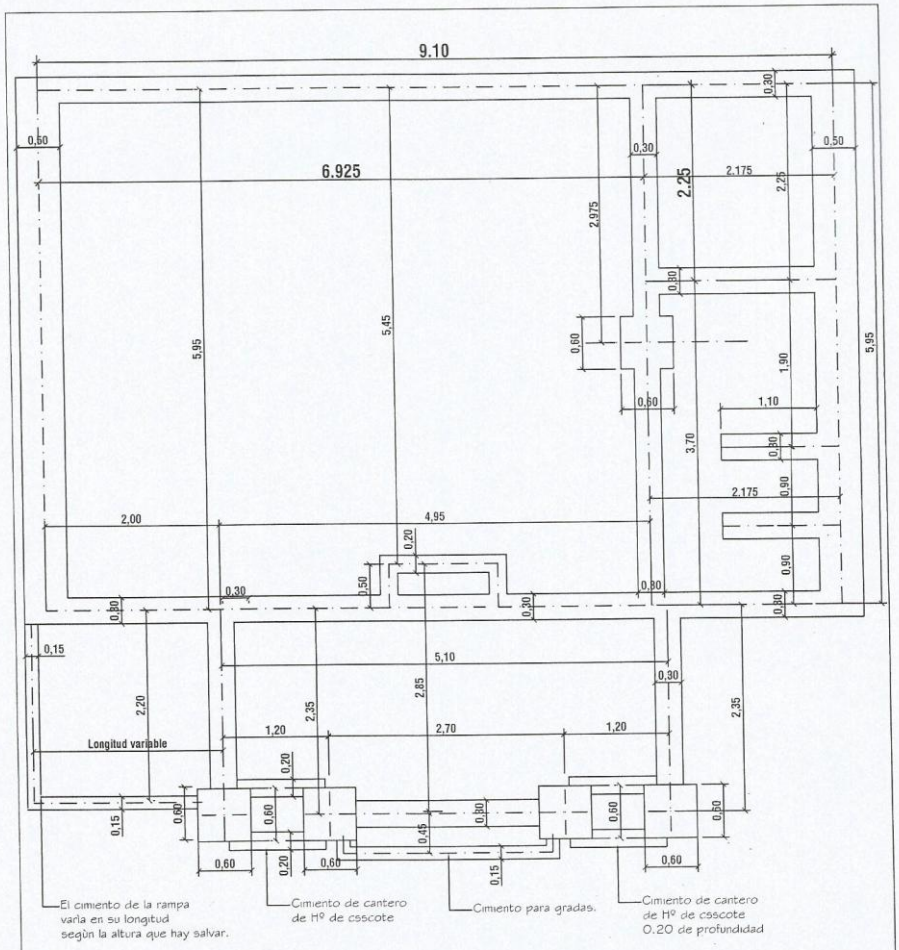

PLANTA DE FUNDACION
esc. 1/50

MINISTERIO DE EDUCACION Y CULTURA DIRECCIÓN DE INFRAESTRUCTURA EQUIPO TÉCNICO DE INFRAESTRUCTURA		
Proyecto	Aula Tipo - Pre-Escolar 5.80 x 6.80 con S.S.H.H.	02
PLANTA DE FUNDACIÓN Esc. 1/50.-		

Municipalidad de Hohenau

"MADRE DE COLONIAS UNIDAS"

Guillermo Closs 2382 esq. Dres. Zadoff
e-mail: munihohe@gmail.com
Telefax 0775 – 232 606
Itapúa, Paraguay.

Municipalidad de Hohenau

"MADRE DE COLONIAS UNIDAS"

Guillermo Closs 2382 esq. Dres. Zadoff
e-mail: munihohe@gmail.com
Telefax 0775 – 232 606
Itapúa, Paraguay.

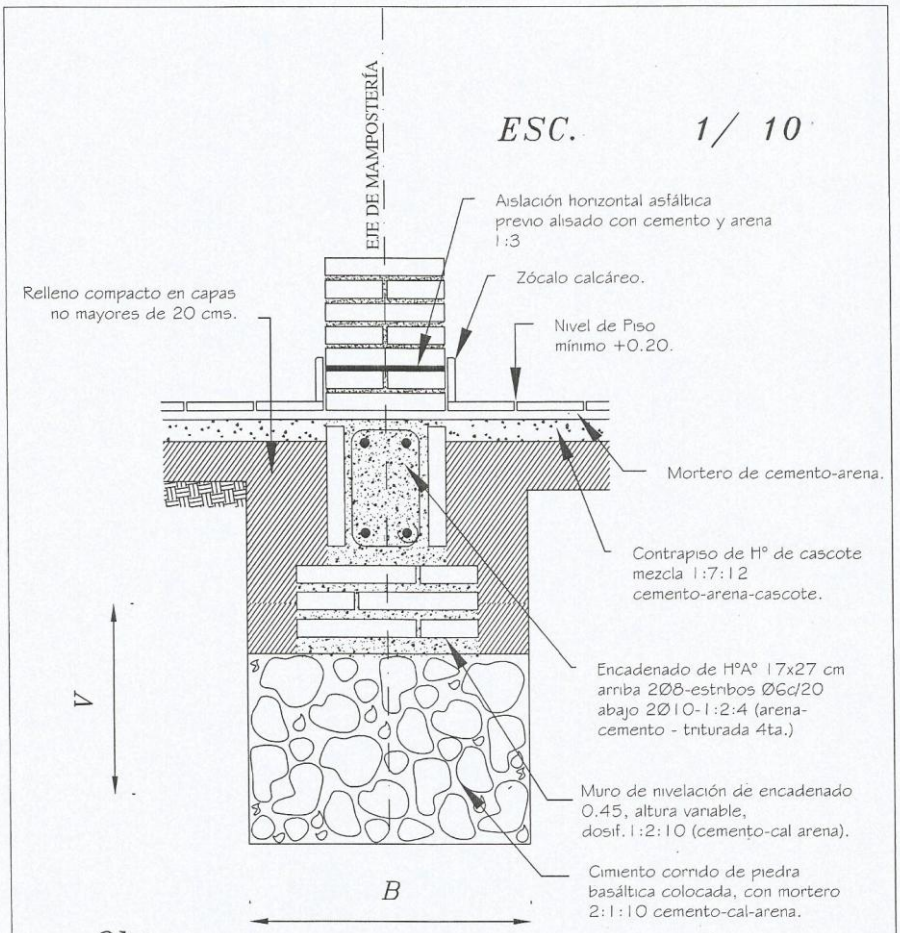

Obs.:
V = variable
B = ancho de cimentación

MINISTERIO DE EDUCACION Y CULTURA DIRECCIÓN DE INFRAESTRUCTURA EQUIPO TÉCNICO DE INFRAESTRUCTURA		
Proyecto	Aula Tipo - Pre-Escolar 5.80x6.80 con S.S.H.H.	03
DETALLE DE CIMENTACIÒN	Esc. 1/10.	

Municipalidad de Hohenau

"MADRE DE COLONIAS UNIDAS"

Guillermo Closs 2382 esq. Dres. Zadoff
e-mail: munihohe@gmail.com
Telefax 0775 – 232 606
Itapúa, Paraguay.

Municipalidad de Hohenau

"MADRE DE COLONIAS UNIDAS"

Guillermo Closs 2382 esq. Dres. Zadoff
e-mail: munihohe@gmail.com
Telefax 0775 – 232 606
Itapúa, Paraguay.

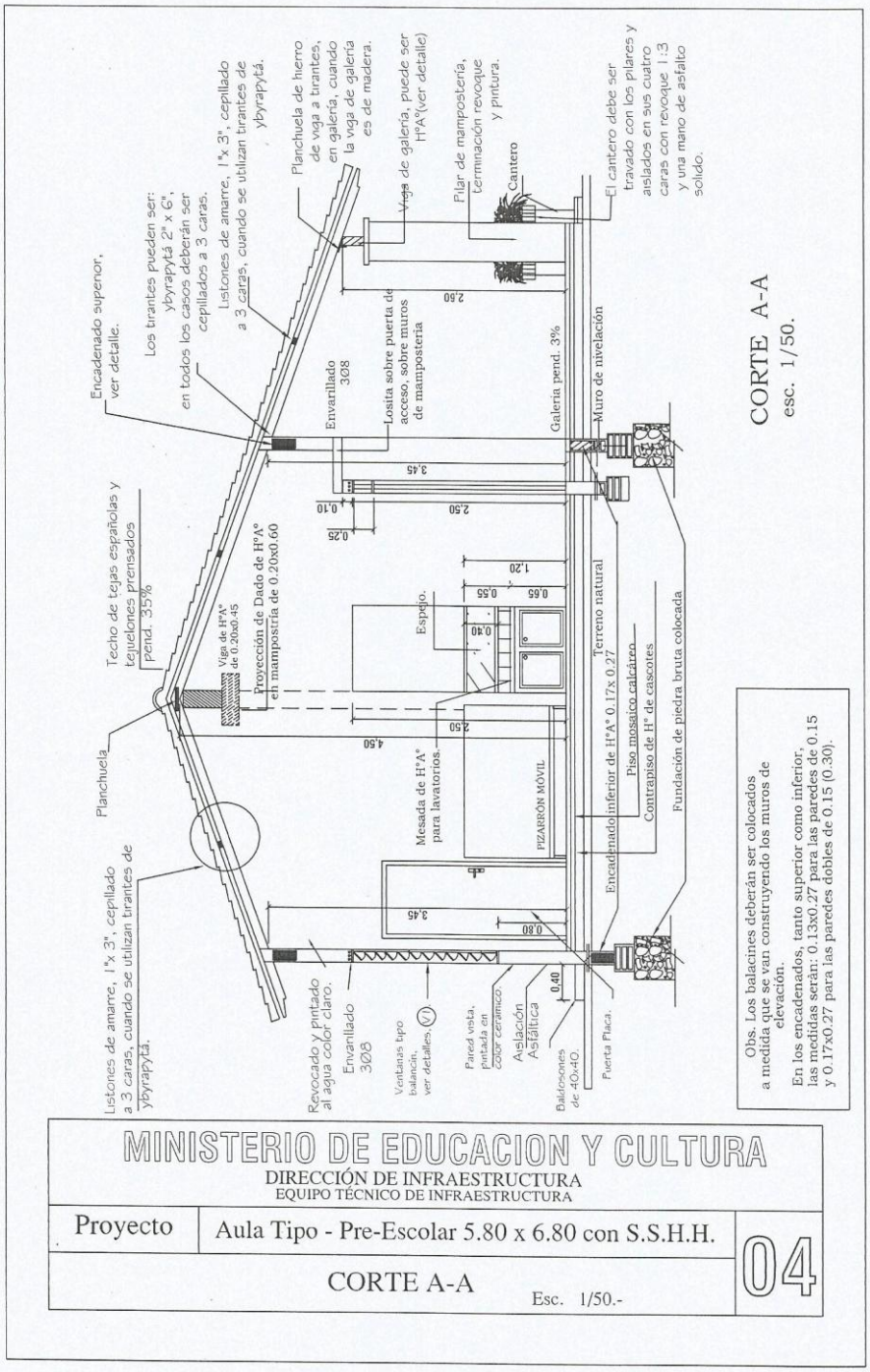

Municipalidad de Hohenau

"MADRE DE COLONIAS UNIDAS"

Guillermo Closs 2382 esq. Dres. Zadoff
e-mail: munihohe@gmail.com
Telefax 0775 – 232 606
Itapúa, Paraguay.

Municipalidad de Hohenau

"MADRE DE COLONIAS UNIDAS"

Guillermo Closs 2382 esq. Dres. Zadoff
e-mail: munihohe@gmail.com
Telefax 0775 – 232 606
Itapúa, Paraguay.

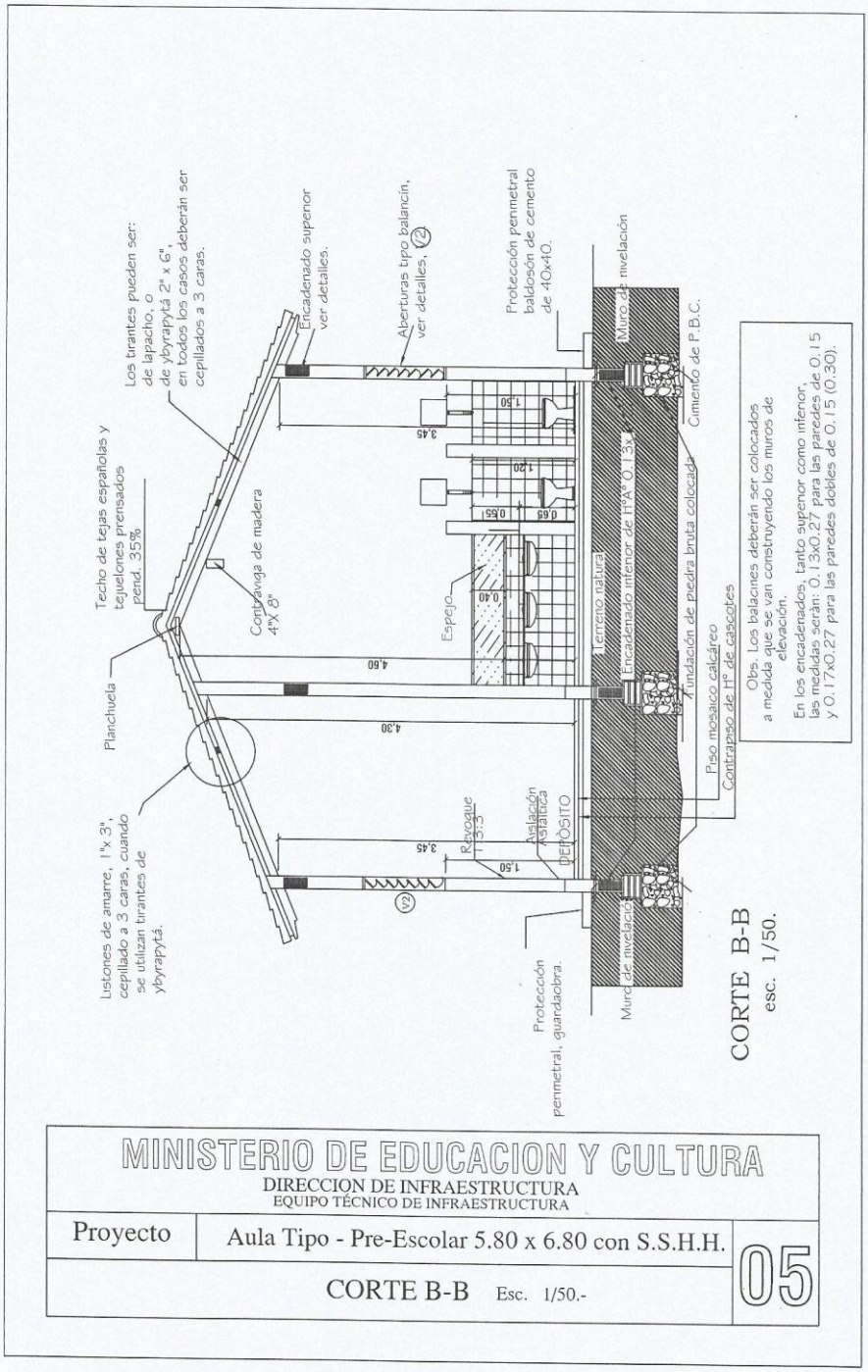

MINISTERIO DE EDUCACION Y CULTURA
DIRECCION DE INFRAESTRUCTURA
EQUIPO TÉCNICO DE INFRAESTRUCTURA

Proyecto	Aula Tipo - Pre-Escolar 5.80 x 6.80 con S.S.H.H.	05
	CORTE B-B Esc. 1/50.-	

Municipalidad de Hohenau

"MADRE DE COLONIAS UNIDAS"

Guillermo Closs 2382 esq. Dres. Zadoff
e-mail: munihohe@gmail.com
Telefax 0775 – 232 606
Itapúa, Paraguay.

Municipalidad de Hohenau

"MADRE DE COLONIAS UNIDAS"

Guillermo Closs 2382 esq. Dres. Zadoff
e-mail: munihohe@gmail.com
Telefax 0775 – 232 606
Itapúa, Paraguay.

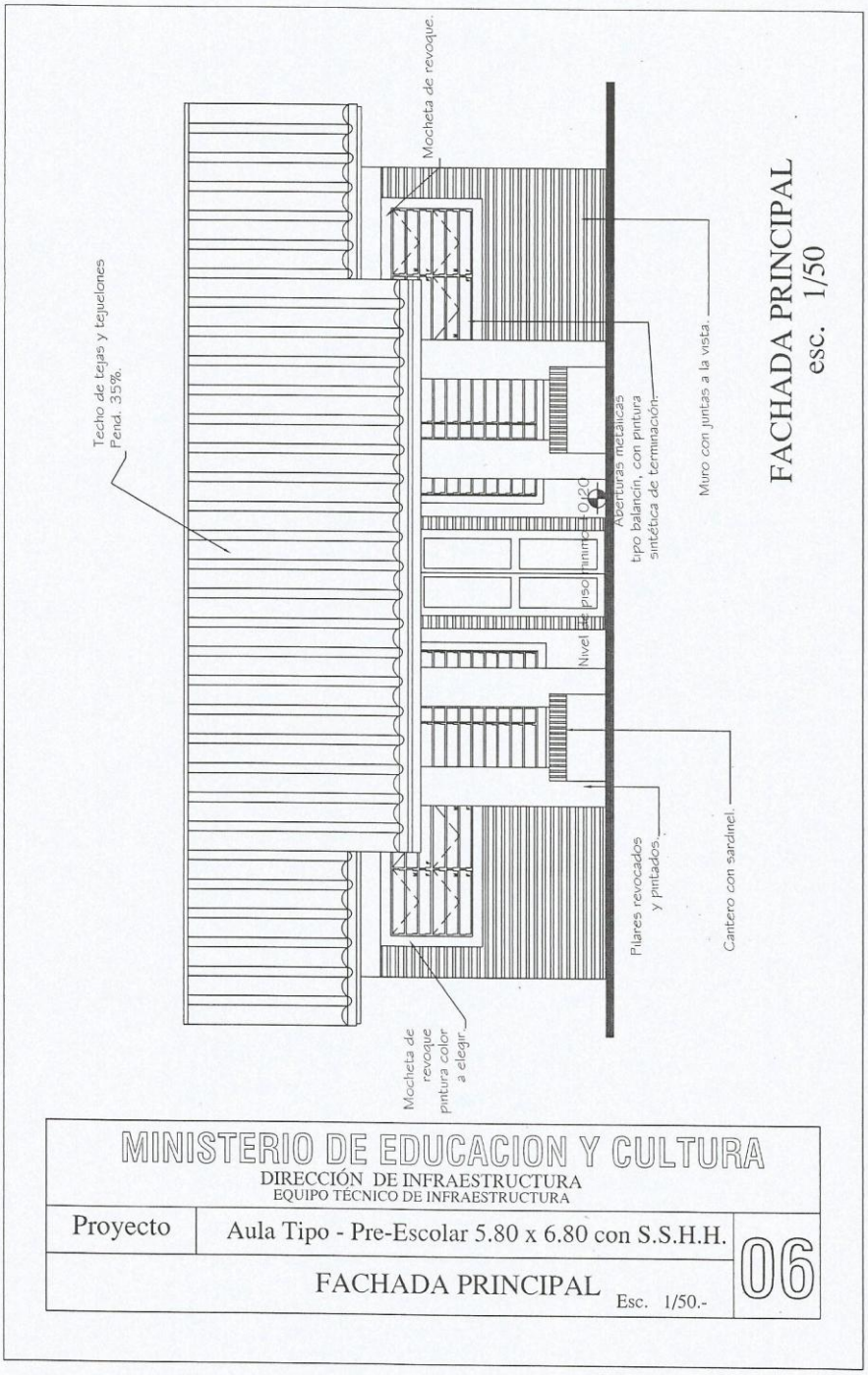

MINISTERIO DE EDUCACION Y CULTURA
DIRECCIÓN DE INFRAESTRUCTURA
EQUIPO TÉCNICO DE INFRAESTRUCTURA

Proyecto	Aula Tipo - Pre-Escolar 5.80 x 6.80 con S.S.H.H.	06
FACHADA PRINCIPAL	Esc. 1/50.-	

Municipalidad de Hohenau

"MADRE DE COLONIAS UNIDAS"

Guillermo Closs 2382 esq. Dres. Zadoff
e-mail: munihohe@gmail.com
Telefax 0775 – 232 606
Itapúa, Paraguay.

Municipalidad de Hohenau

"MADRE DE COLONIAS UNIDAS"

Guillermo Closs 2382 esq. Dres. Zadoff
e-mail: munihohe@gmail.com
Telefax 0775 – 232 606
Itapúa, Paraguay.

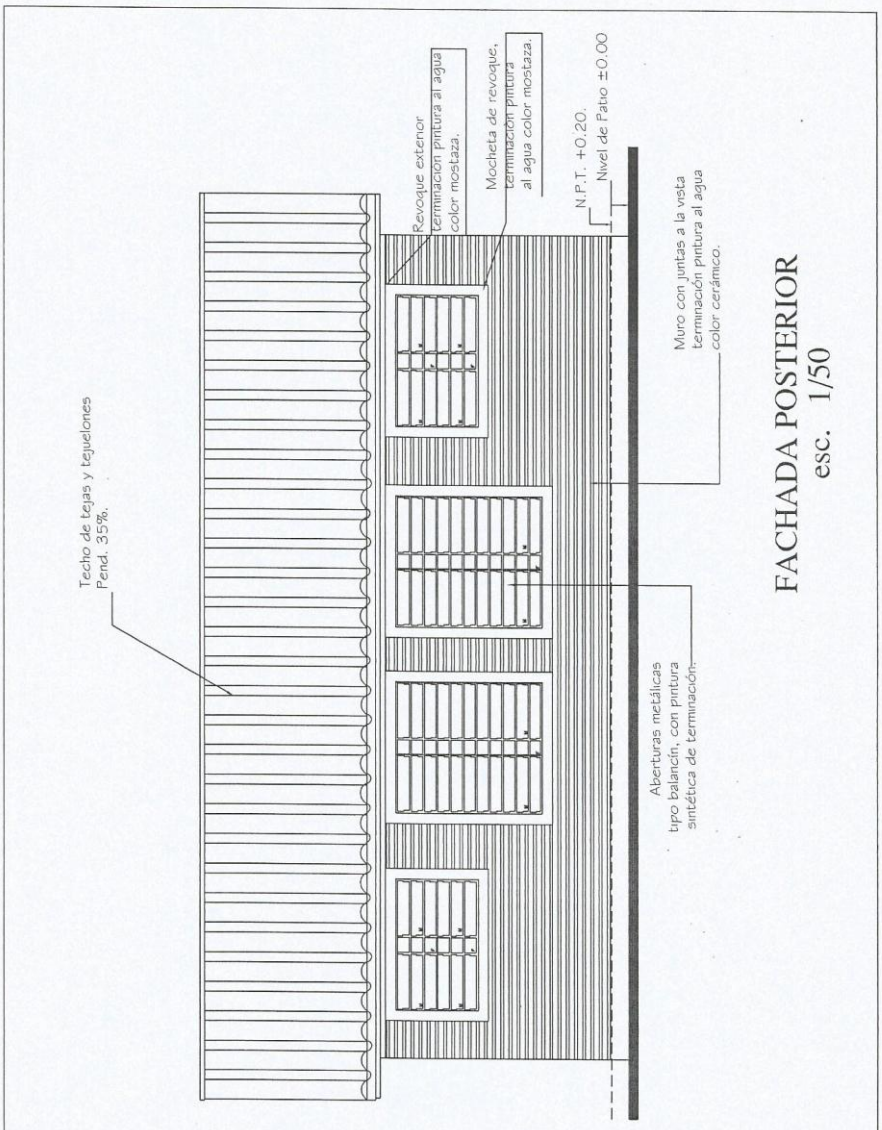

FACHADA POSTERIOR
esc. 1/50

MINISTERIO DE EDUCACION Y CULTURA
DIRECCIÓN DE INFRAESTRUCTURA
EQUIPO TÉCNICO DE INFRAESTRUCTURA

Proyecto	Aula Tipo - Pre-Escolar 5.80 x 6.80 con S.S.H.H.	07
FACHADA POSTERIOR	Esc. 1/50.-	

Municipalidad de Hohenau

"MADRE DE COLONIAS UNIDAS"

Guillermo Closs 2382 esq. Dres. Zadoff
e-mail: munihohe@gmail.com
Telefax 0775 – 232 606
Itapúa, Paraguay.

Municipalidad de Hohenau

"MADRE DE COLONIAS UNIDAS"

Guillermo Closs 2382 esq. Dres. Zadoff
e-mail: munihohe@gmail.com
Telefax 0775 – 232 606
Itapúa, Paraguay.

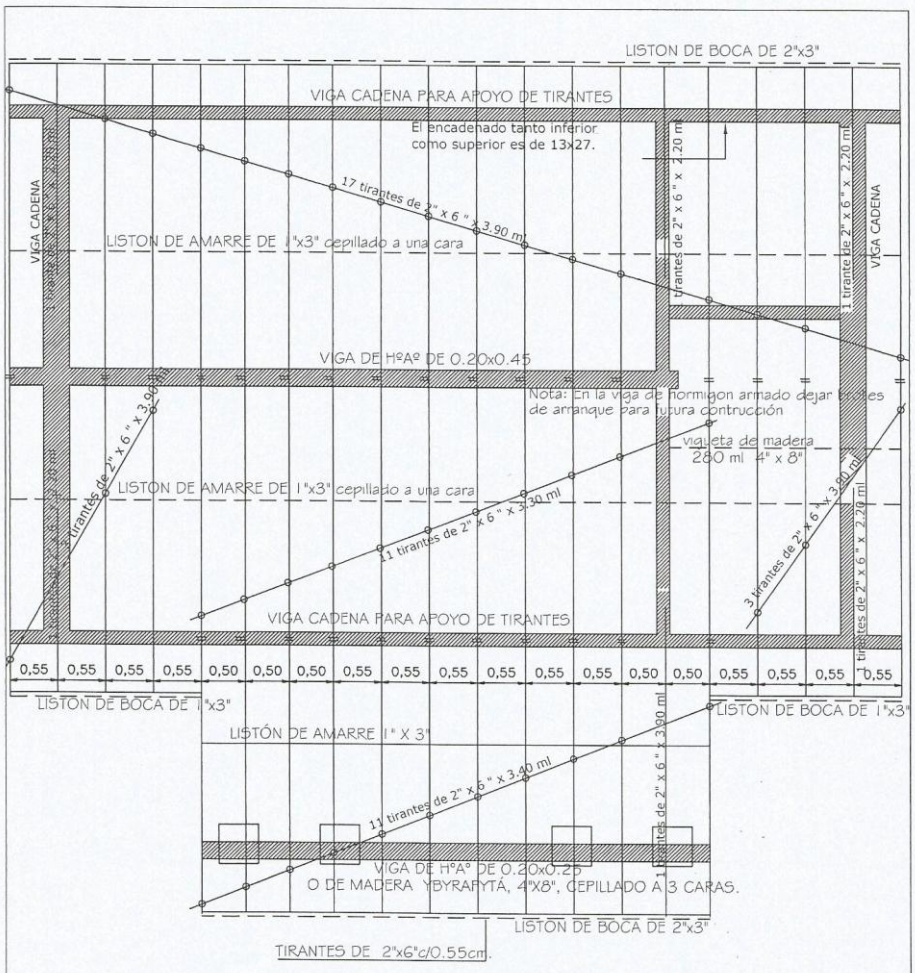

PLANTA DE TECHO
Esc. 1/50

MINISTERIO DE EDUCACION Y CULTURA
DIRECCIÓN DE INFRAESTRUCTURA
EQUIPO TÉCNICO DE INFRAESTRUCTURA

Proyecto	Aula Tipo - Pre-Escolar 5.80 x 6.80 con S.S.H.H.	08
PLANTA DE TECHO	Esc. 1/50.-	

Municipalidad de Hohenau

"MADRE DE COLONIAS UNIDAS"

Guillermo Closs 2382 esq. Dres. Zadoff
e-mail: munihohe@gmail.com
Telefax 0775 – 232 606
Itapúa, Paraguay.

Municipalidad de Hohenau

"MADRE DE COLONIAS UNIDAS"

Guillermo Closs 2382 esq. Dres. Zadoff
e-mail: munihohe@gmail.com
Telefax 0775 – 232 606
Itapúa, Paraguay.

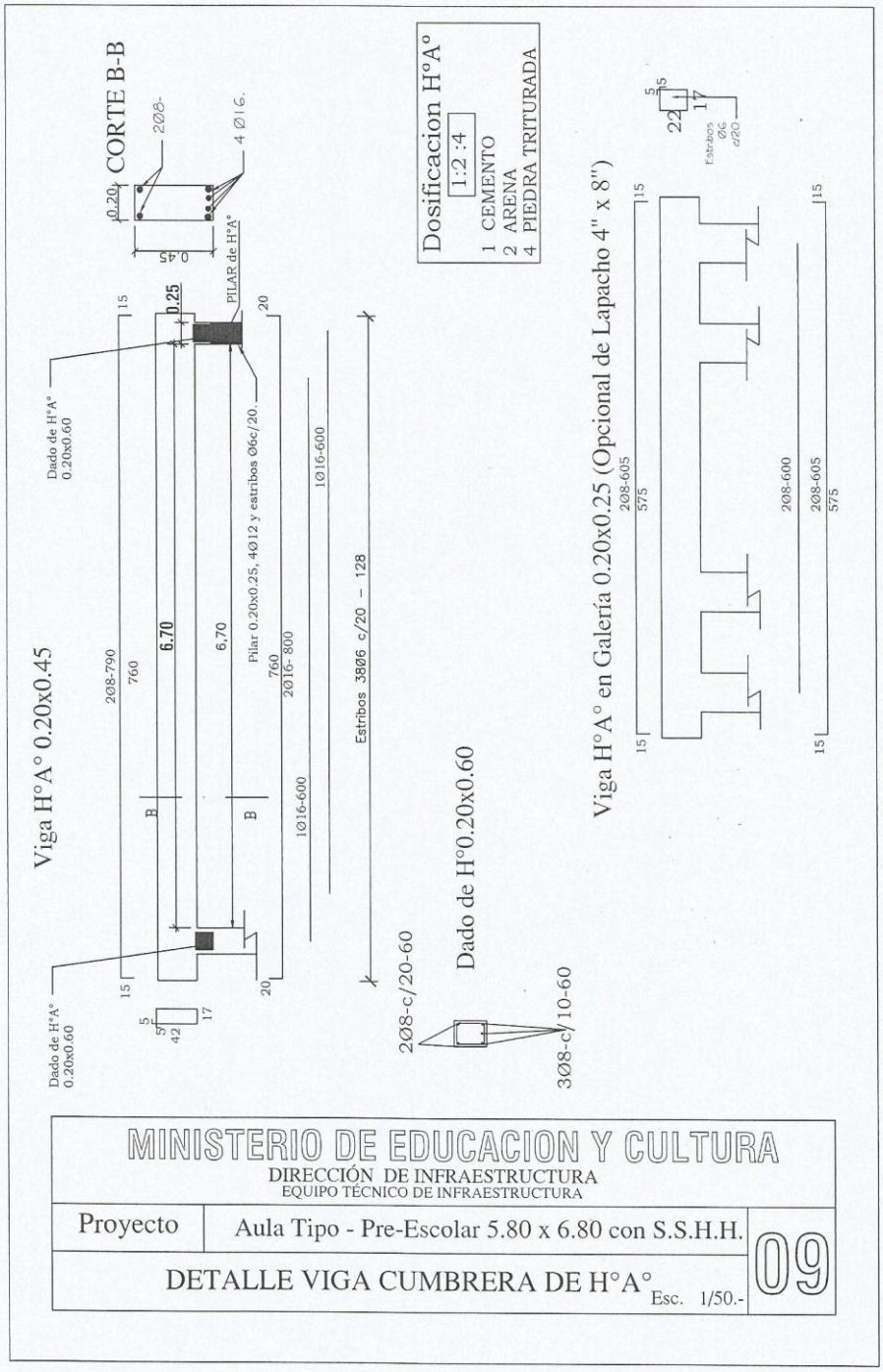

Municipalidad de Hohenau

"MADRE DE COLONIAS UNIDAS"

Guillermo Closs 2382 esq. Dres. Zadoff
e-mail: munihohe@gmail.com
Telefax 0775 – 232 606
Itapúa, Paraguay.

Municipalidad de Hohenau

"MADRE DE COLONIAS UNIDAS"

Guillermo Closs 2382 esq. Dres. Zadoff
e-mail: munihohe@gmail.com
Telefax 0775 – 232 606
Itapúa, Paraguay.

DADO DE Hº Aº DE 0.20 X 0.20 X 0.60

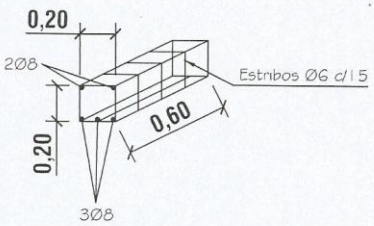

PILAR DE Hº Aº
DE 0.20 X 0.25

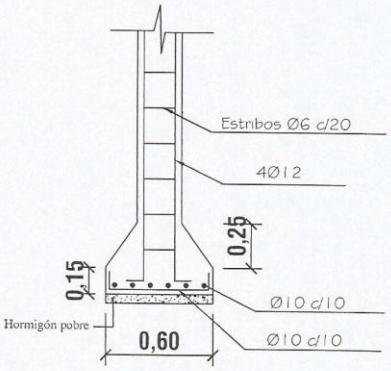

ZAPATA

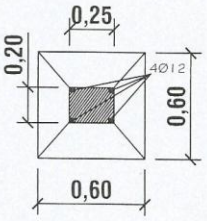

DETALLE DE ZAPATA CON
ENCADENADO INFERIOR

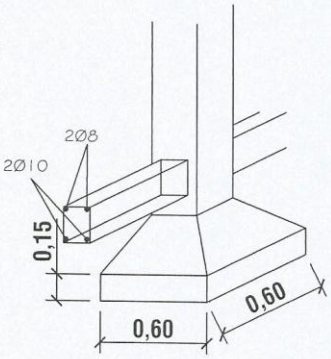

ARMADURA DE ZAPATA

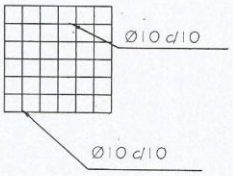

MINISTERIO DE EDUCACION Y CULTURA
DIRECCIÓN DE INFRAESTRUCTURA
EQUIPO TÉCNICO DE INFRAESTRUCTURA

Proyecto	Aula Tipo - Pre-Escolar 5.80 x 6.80 con S.S.H.H.	10
DETALLE DE PILAR DE H°A° Y DADO DE HºAº Esc. 1/25		

Municipalidad de Hohenau

"MADRE DE COLONIAS UNIDAS"

Guillermo Closs 2382 esq. Dres. Zadoff
e-mail: munihohe@gmail.com
Telefax 0775 – 232 606
Itapúa, Paraguay.

Municipalidad de Hohenau

"MADRE DE COLONIAS UNIDAS"

Guillermo Closs 2382 esq. Dres. Zadoff
e-mail: munihohe@gmail.com
Telefax 0775 – 232 606
Itapúa, Paraguay.

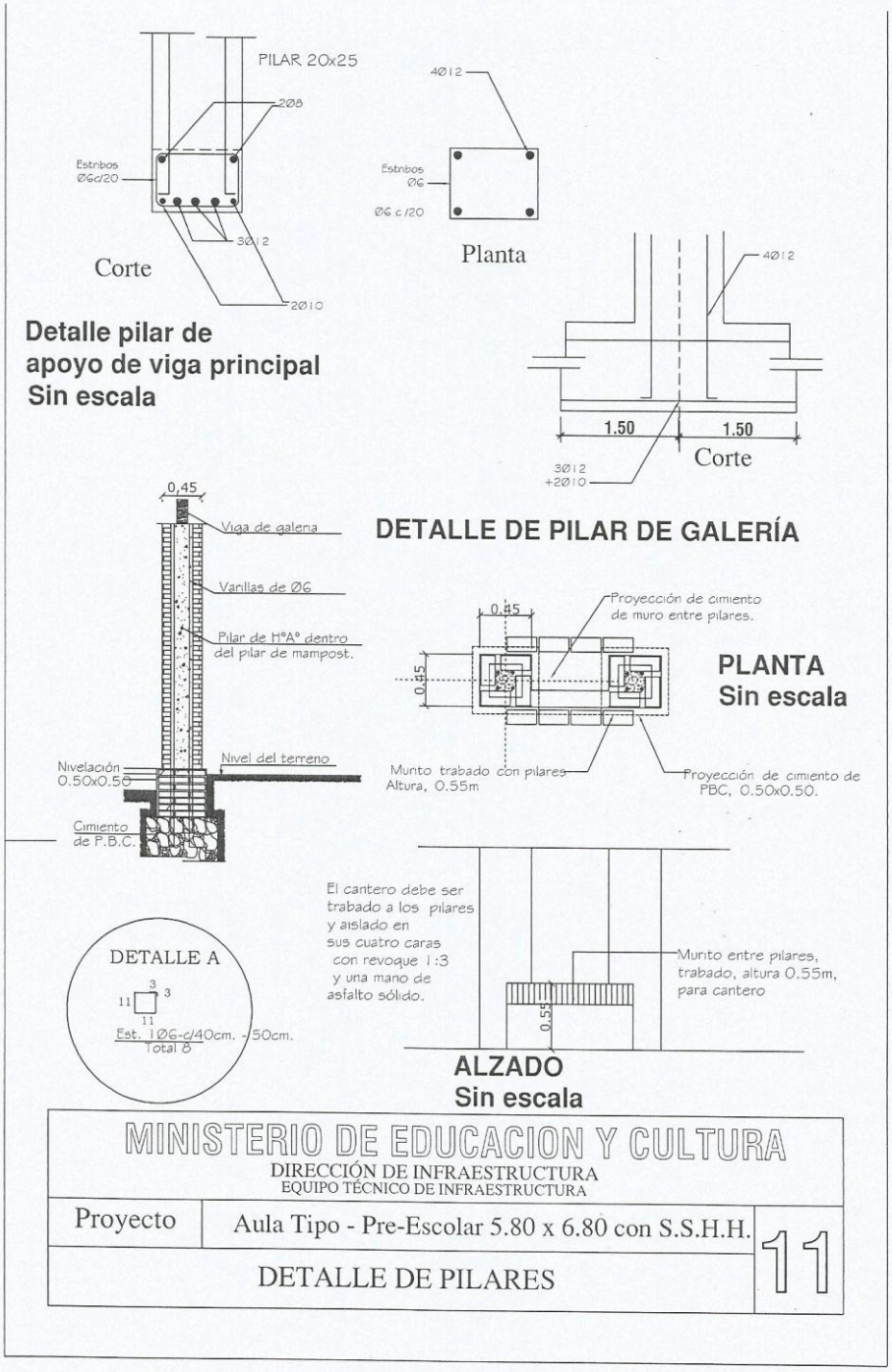

Municipalidad de Hohenau

"MADRE DE COLONIAS UNIDAS"

Guillermo Closs 2382 esq. Dres. Zadoff
e-mail: munihohe@gmail.com
Telefax 0775 – 232 606
Itapúa, Paraguay.

ENCADENADO SUPERIOR Y INFERIOR PARA MURO DE 0.30 (DOBLE 0.15)

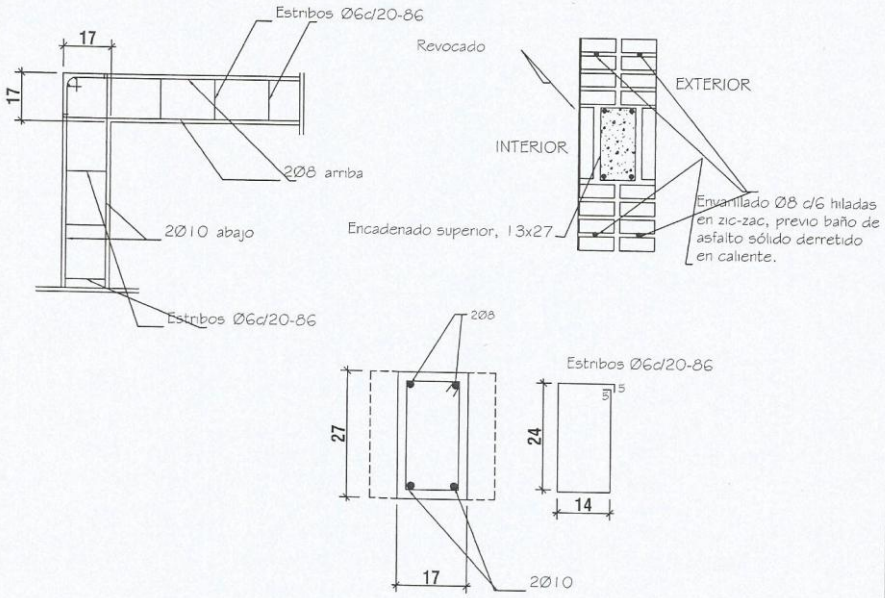

ENCADENADO SUPERIOR PARA MURO DE 0.15

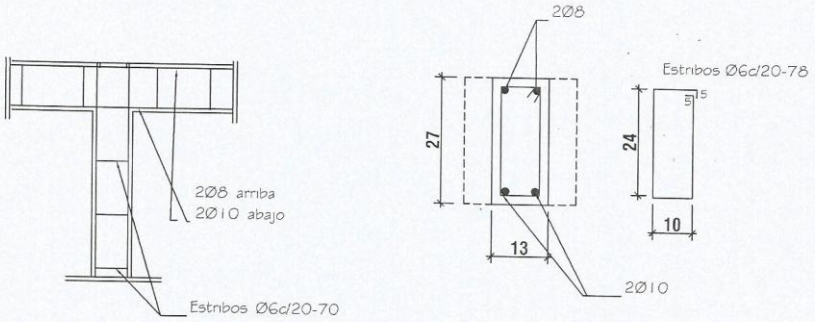

MINISTERIO DE EDUCACION Y CULTURA DIRECCIÓN DE INFRAESTRUCTURA EQUIPO TÉCNICO DE INFRAESTRUCTURA		
Proyecto	Aula Tipo - Pre-Escolar 5.80x6.80 con S.S.H.H.	12
DETALLE DE ENCADENADOS SUPERIOR E INFERIOR		

Municipalidad de Hohenau

"MADRE DE COLONIAS UNIDAS"

Guillermo Closs 2382 esq. Dres. Zadoff
e-mail: munihohe@gmail.com
Telefax 0775 – 232 606
Itapúa, Paraguay.

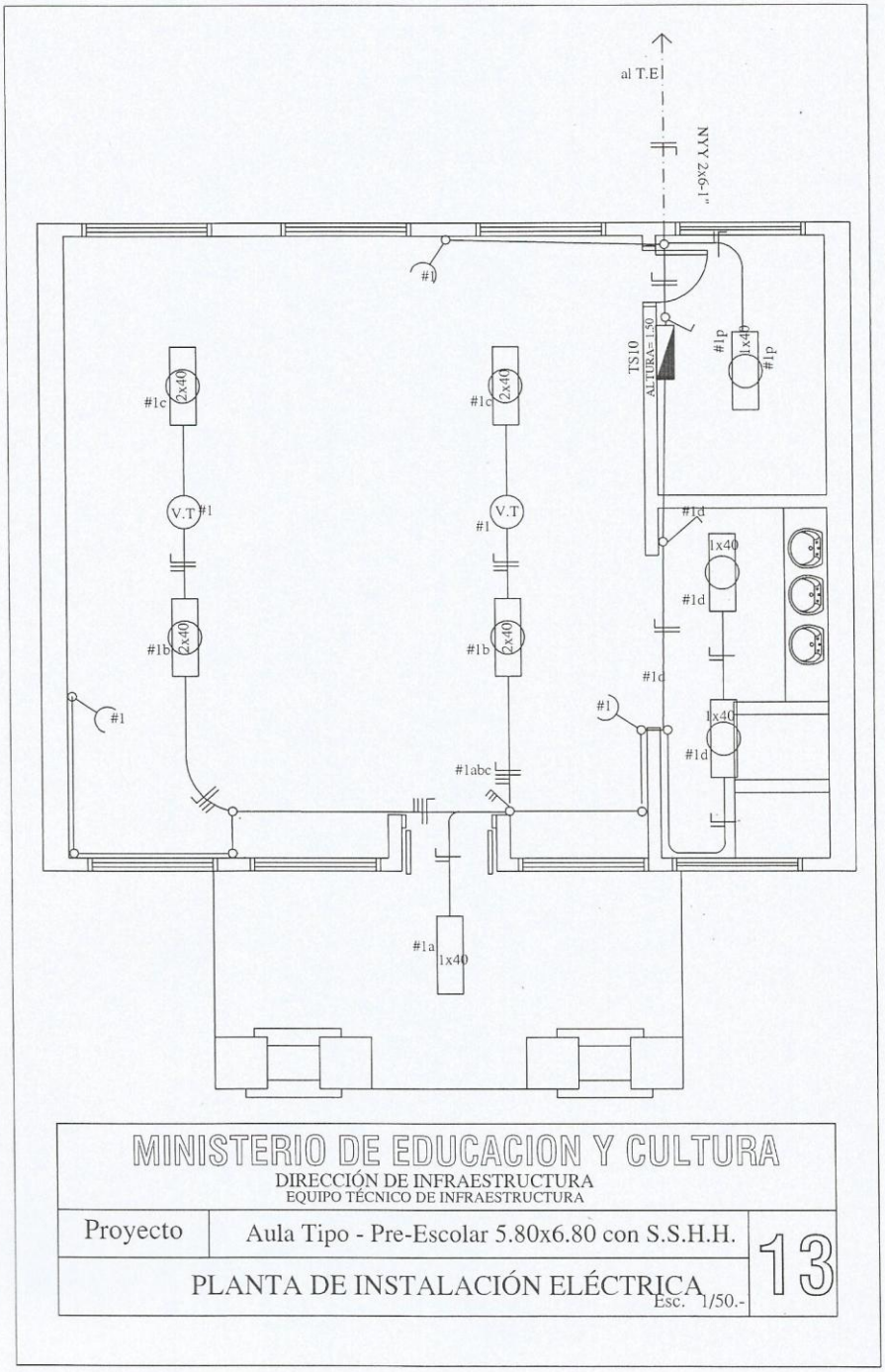

MINISTERIO DE EDUCACION Y CULTURA
DIRECCIÓN DE INFRAESTRUCTURA
EQUIPO TÉCNICO DE INFRAESTRUCTURA

Proyecto	Aula Tipo - Pre-Escolar 5.80x6.80 con S.S.H.H.	13
PLANTA DE INSTALACIÓN ELÉCTRICA Esc. 1/50.-		

Municipalidad de Hohenau

"MADRE DE COLONIAS UNIDAS"

Guillermo Closs 2382 esq. Dres. Zadoff
e-mail: munihohe@gmail.com
Telefax 0775 – 232 606
Itapúa, Paraguay.

CUADRO DE CARGA DEL TS10

Circuitos	Fluorescentes		Tomas	Otras Cargas	Total
	1x40w	2x40w			
#1	4	4	3	2 (V.T)	1.500
CARGA TOTAL					1.500 W

ESQUEMA DEL TS 6

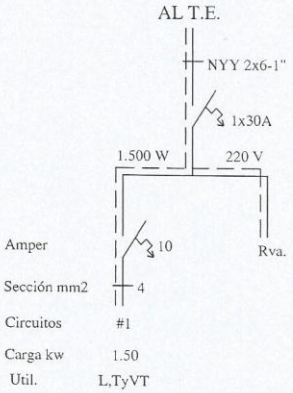

OBSERVACION:
LOS ELECTRODUCTOS NO ACOTADOS SON DE 5/8".
LOS CONDUCTORES NO ACOTADOS SON DE 2mm2.
LOS FLUORESCENTES DEBEN DE TENER EL FACTOR DE POTENCIA CORREGIDO.(CAPACITORES 1 POR CADA ARTEFACTO)
LOS T.C.V. SON TABLEROS DE COMANDO DE VENTILADORES Y DEBEN IR EMPOTRADOS Y CONTENIDOS EN UNA CAJA DE METAL.
LOS VENTILADORES DE TECHO DEBEN ESTAR COLGADOS POR ENCIMA DE LOS EQUIPOS FLUORESCENTES PARA EVITAR SOMBRAS, POR LO MENOS 20 CMS.

MINISTERIO DE EDUCACION Y CULTURA
DIRECCIÓN DE INFRAESTRUCTURA
EQUIPO TÉCNICO DE INFRAESTRUCTURA

Proyecto	Aula Tipo - Pre-Escolar 5.80x6.80 con S.S.H.H.	14
PLANTA DE INSTALACIÓN ELÉCTRICA	Esc. 1/50.-	

Municipalidad de Hohenau

"MADRE DE COLONIAS UNIDAS"

Guillermo Closs 2382 esq. Dres. Zadoff
e-mail: munihohe@gmail.com
Telefax 0775 – 232 606
Itapúa, Paraguay.

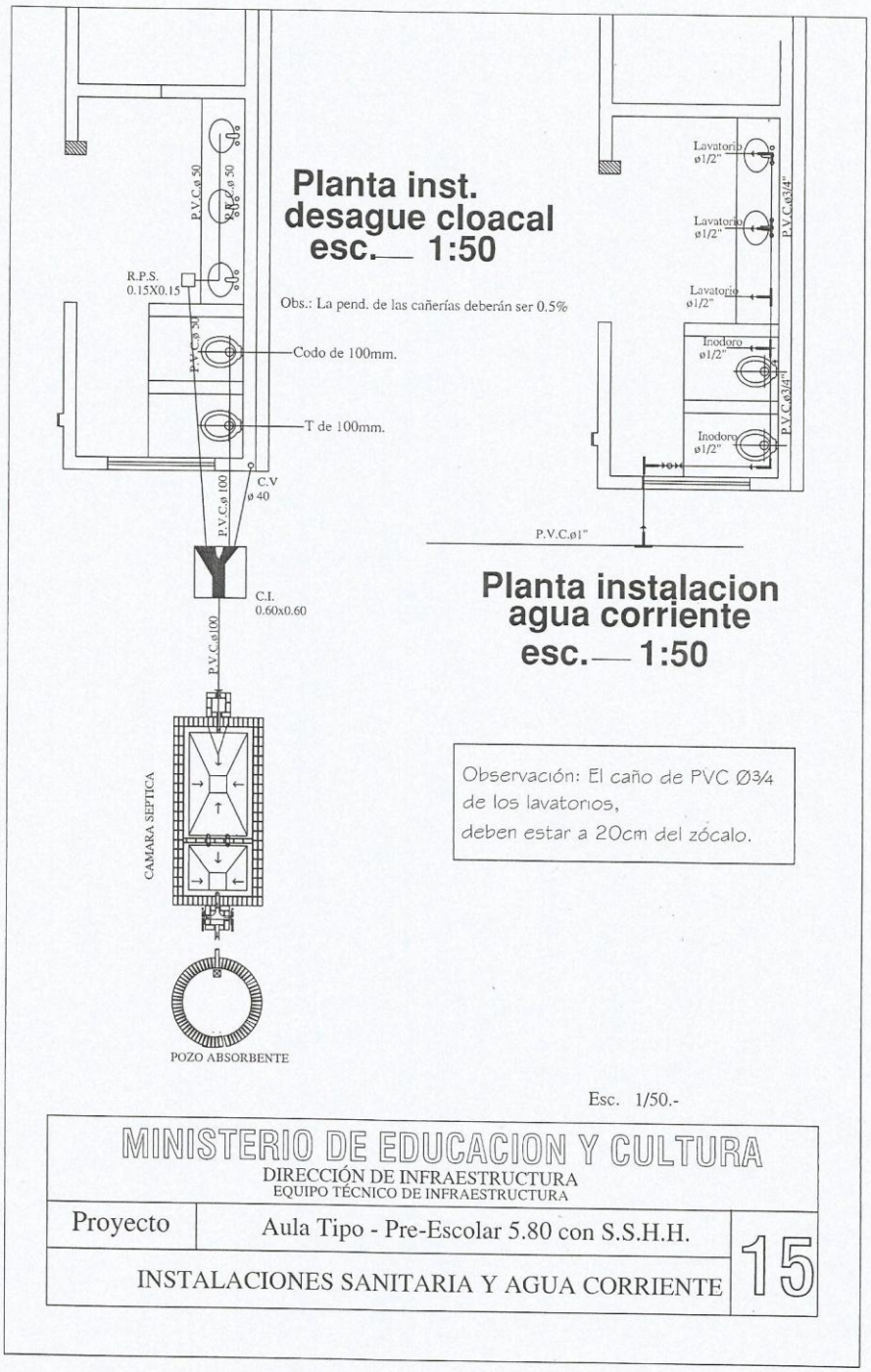

Municipalidad de Hohenau

"MADRE DE COLONIAS UNIDAS"

Guillermo Closs 2382 esq. Dres. Zadoff
e-mail: munihohe@gmail.com
Telefax 0775 – 232 606
Itapúa, Paraguay.

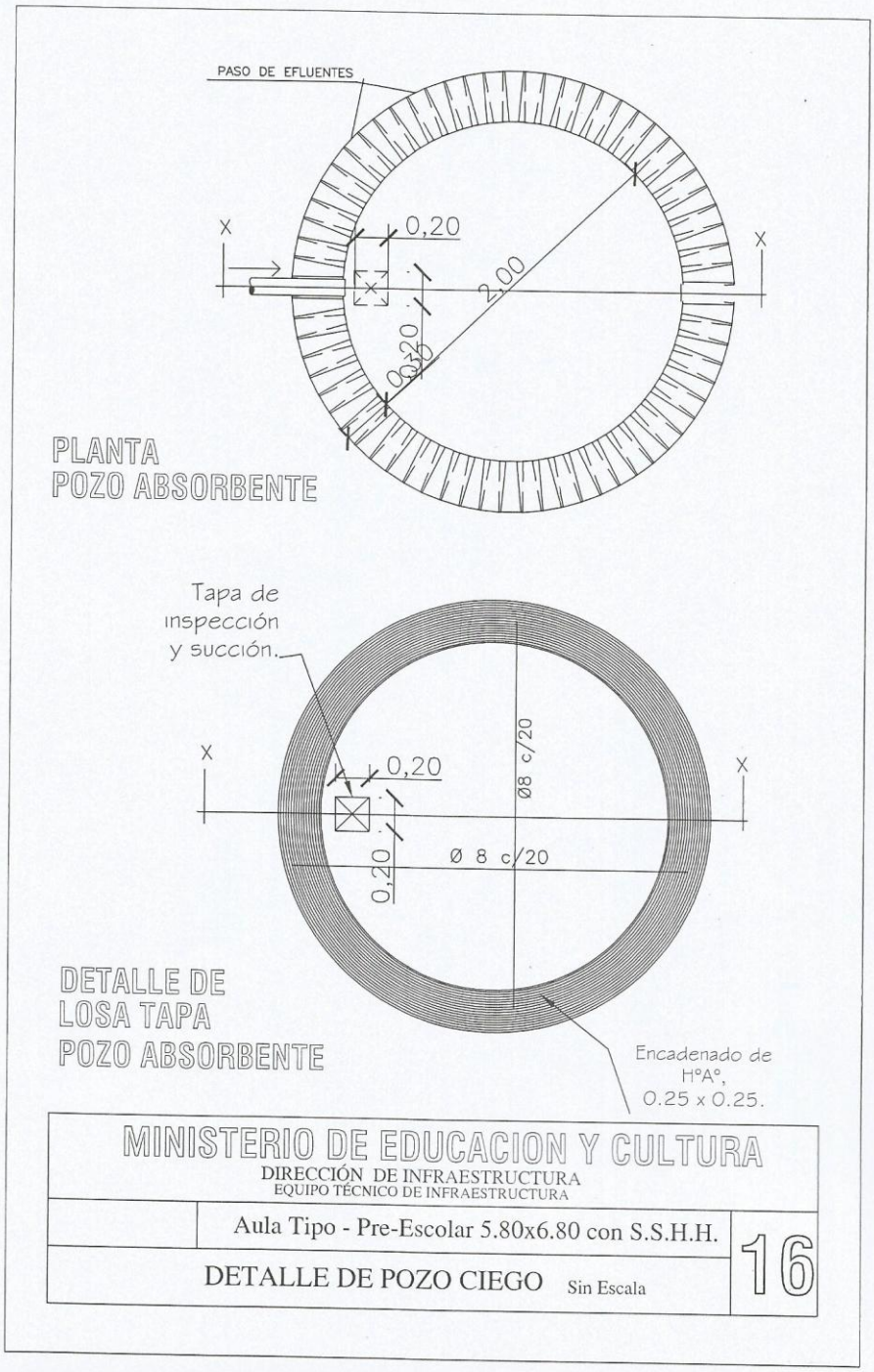

MINISTERIO DE EDUCACION Y CULTURA
DIRECCIÓN DE INFRAESTRUCTURA
EQUIPO TÉCNICO DE INFRAESTRUCTURA

Aula Tipo - Pre-Escolar 5.80x6.80 con S.S.H.H.

DETALLE DE POZO CIEGO Sin Escala

16

Municipalidad de Hohenau

"MADRE DE COLONIAS UNIDAS"

Guillermo Closs 2382 esq. Dres. Zadoff
e-mail: munihohe@gmail.com
Telefax 0775 – 232 606
Itapúa, Paraguay.

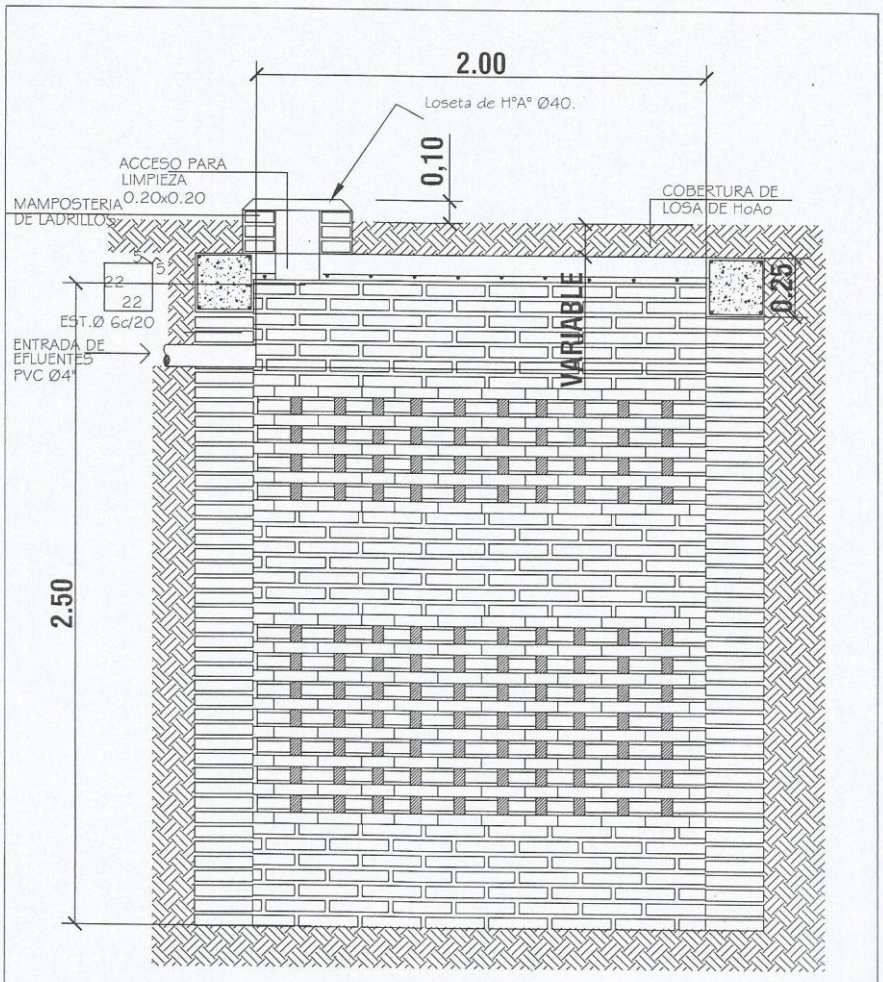

POZO ABSORBENTE
ESC. 1:20

CORTE X-X
ESC. 1:20

MINISTERIO DE EDUCACION Y CULTURA
DIRECCIÓN DE INFRAESTRUCTURA
EQUIPO TÉCNICO DE INFRAESTRUCTURA

Aula Tipo - Pre-Escolar 5.80x6.80 con S.S.H.H.

DETALLE DE POZO CIEGO

Esc. 1/20.-

17

Municipalidad de Hohenau

"MADRE DE COLONIAS UNIDAS"

Guillermo Closs 2382 esq. Dres. Zadoff
e-mail: munihohe@gmail.com
Telefax 0775 – 232 606
Itapúa, Paraguay.

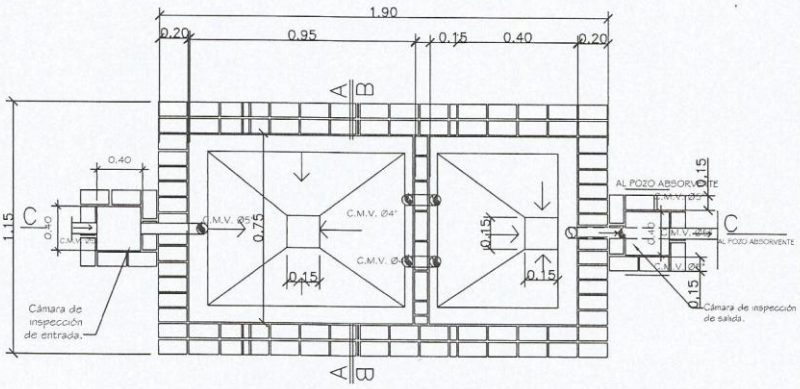

PLANTA CAMARA SEPTICA
Sin escala

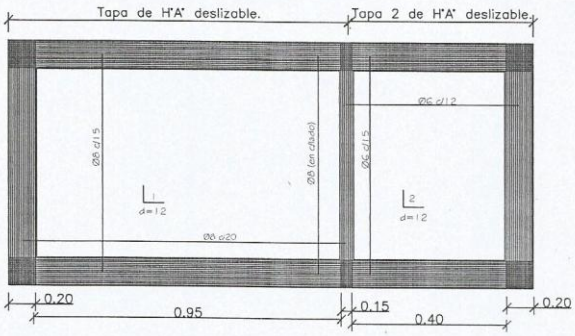

DETALLE DE LOSA TAPA CAMARA SEPTICA
Sin escala

MINISTERIO DE EDUCACION Y CULTURA DIRECCIÓN DE INFRAESTRUCTURA EQUIPO TÉCNICO DE INFRAESTRUCTURA		
Proyecto	Aula Tipo - Pre-Escolar 5.80x6.80 con S.S.H.H.	18
DETALLE DE CÁMARA SÉPTICA	Sin escala	

Municipalidad de Hohenau

"MADRE DE COLONIAS UNIDAS"

Guillermo Closs 2382 esq. Dres. Zadoff
e-mail: munihohe@gmail.com
Telefax 0775 – 232 606
Itapúa, Paraguay.

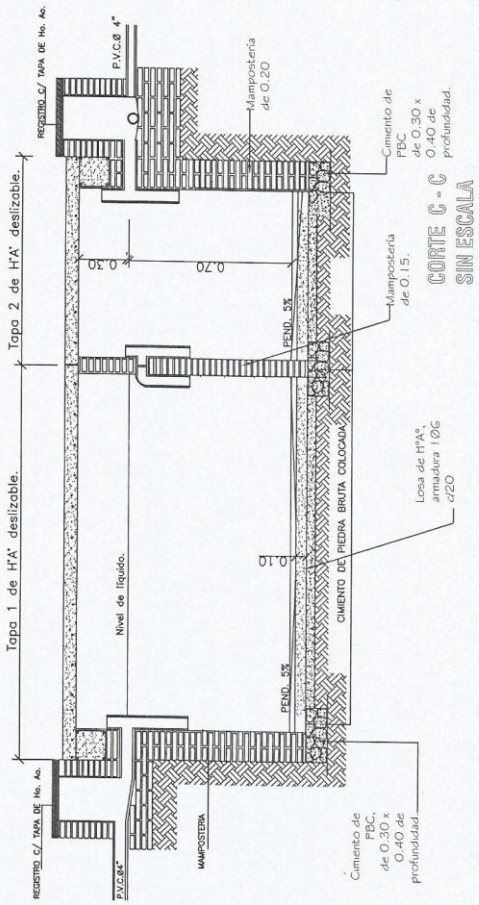

MINISTERIO DE EDUCACION Y CULTURA
DIRECCIÓN DE INFRAESTRUCTURA
EQUIPO TÉCNICO DE INFRAESTRUCTURA

Aula Tipo - Pre-Escolar 5.80x6.80 con S.S.H.H.	19
DETALLE DE CÁMARA SÉPTICA — Sin escala	

Municipalidad de Hohenau

"MADRE DE COLONIAS UNIDAS"

Guillermo Closs 2382 esq. Dres. Zadoff
e-mail: munihohe@gmail.com
Telefax 0775 – 232 606
Itapúa, Paraguay.

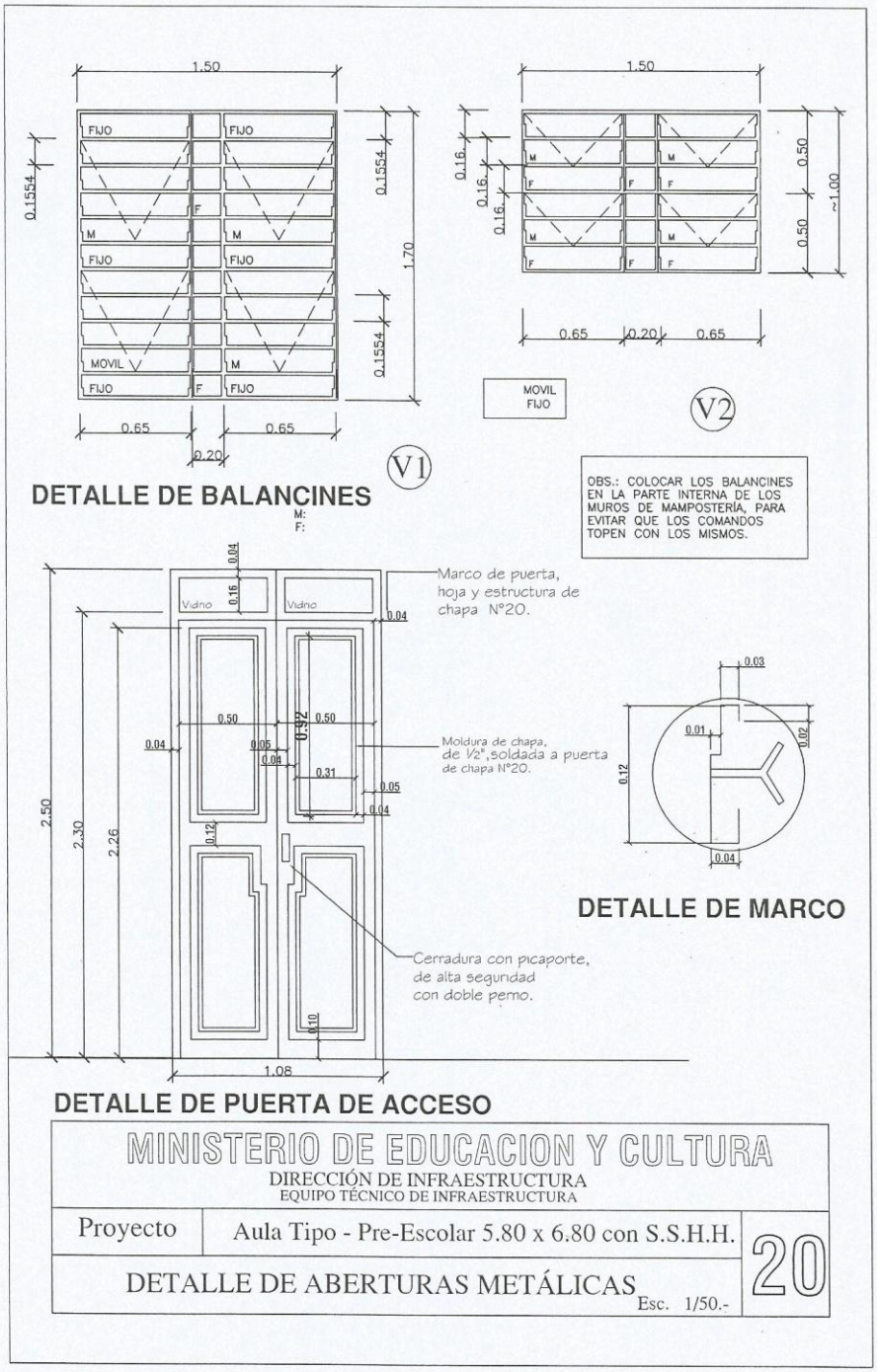

Municipalidad de Hohenau

"MADRE DE COLONIAS UNIDAS"
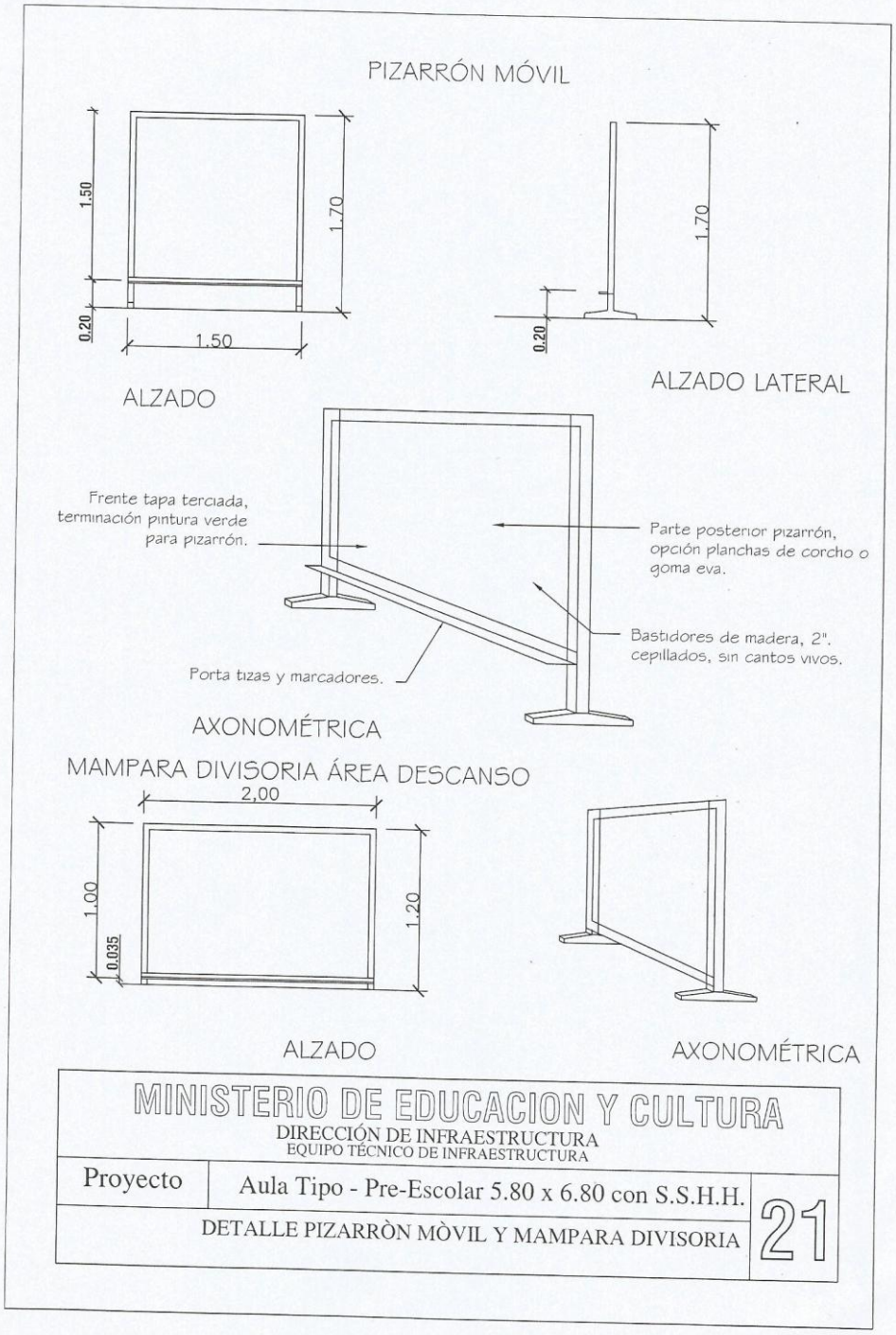
Guillermo Closs 2382 esq. Dres. Zadoff
e-mail: munihohe@gmail.com
Telefax 0775 – 232 606
Itapúa, Paraguay.