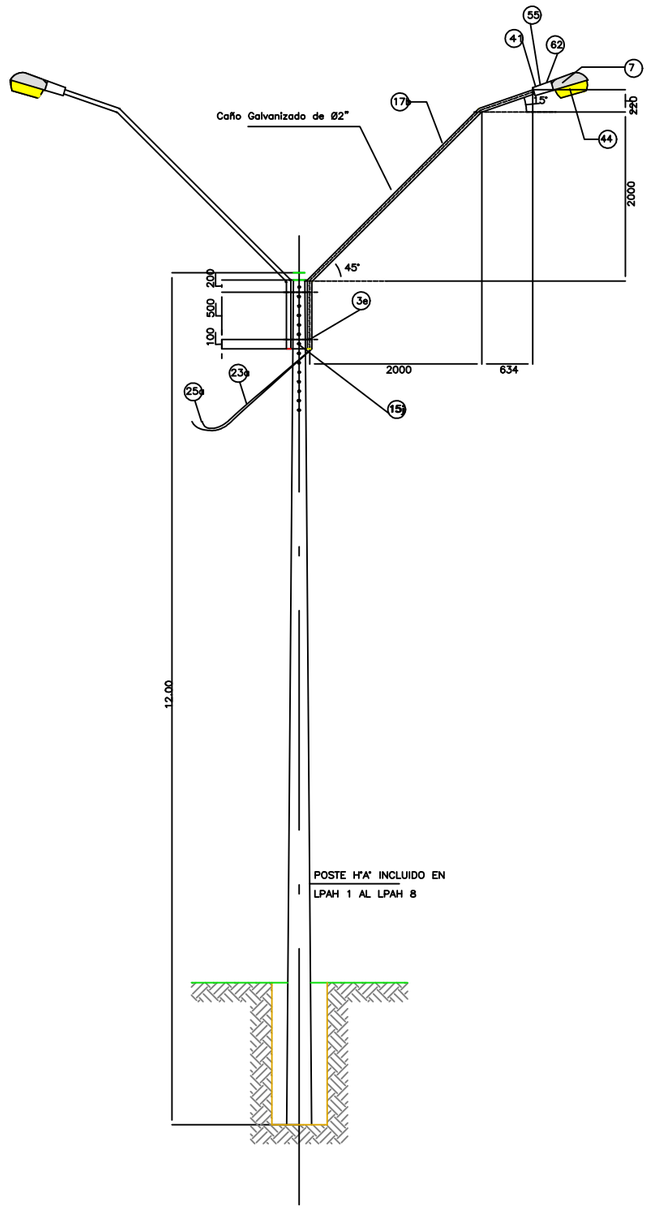

ALUMBRADO PUBLICO TIPO CERRADO 400W
TIPO 4

ARTEFACTO DE ALUMBRADO PUBLICO TIPO CERRADO 400W			
N°	DESCRIPCION	UNIDAD	CANT.
3e	Arandela lisa 5/8"	un.	4
7	Artefacto de AP 400W CERRADO	un.	2
15j	Bulón de 5/8" x 6 1/2"	un.	4
17b	Brazo largo para AP para poste de H°A°	un.	2
23a	Cable NYY 4 x 16 mm2	m.	20
25a	conector a compresión Al-Cu 16-35/2-8	un.	4
41	Interruptor fotoelectrico	un.	2
44	Lampara de Vapor de Sodio 400W	un.	2
55	Porta fusible aereo 30A	un.	2
62	Reactancia de 400W	un.	2

REPUBLICA DEL PARAGUAY
MINISTERIO DE OBRAS PUBLICAS Y COMUNICACIONES
GABINETE DEL VICEMINISTRO DE OBRAS PUBLICAS Y COMUNICACIONES
DIRECCION GENERAL DE VIALIDAD

Consultora
CMI Ingenieria
Consultora Multidisciplinaria de Ingenieria S.A.

MOPC
MAPA DEL PARAGUAY
BOLIVIA
BRASIL
ZONA DEL PROYECTO
ARGENTINA
ARGENTINA

Asociacion de Colonias Menonitas del Paraguay (ACOMEPA)

Proyecto de Pavimentacion Asfaltico
Tramo: Ramal Acceso Loma Plata - Empalme Villa Choferes del Chaco

DETALLE ILUMINACION | ESCALA SIN ESCALA | LAMINA N° DC-08