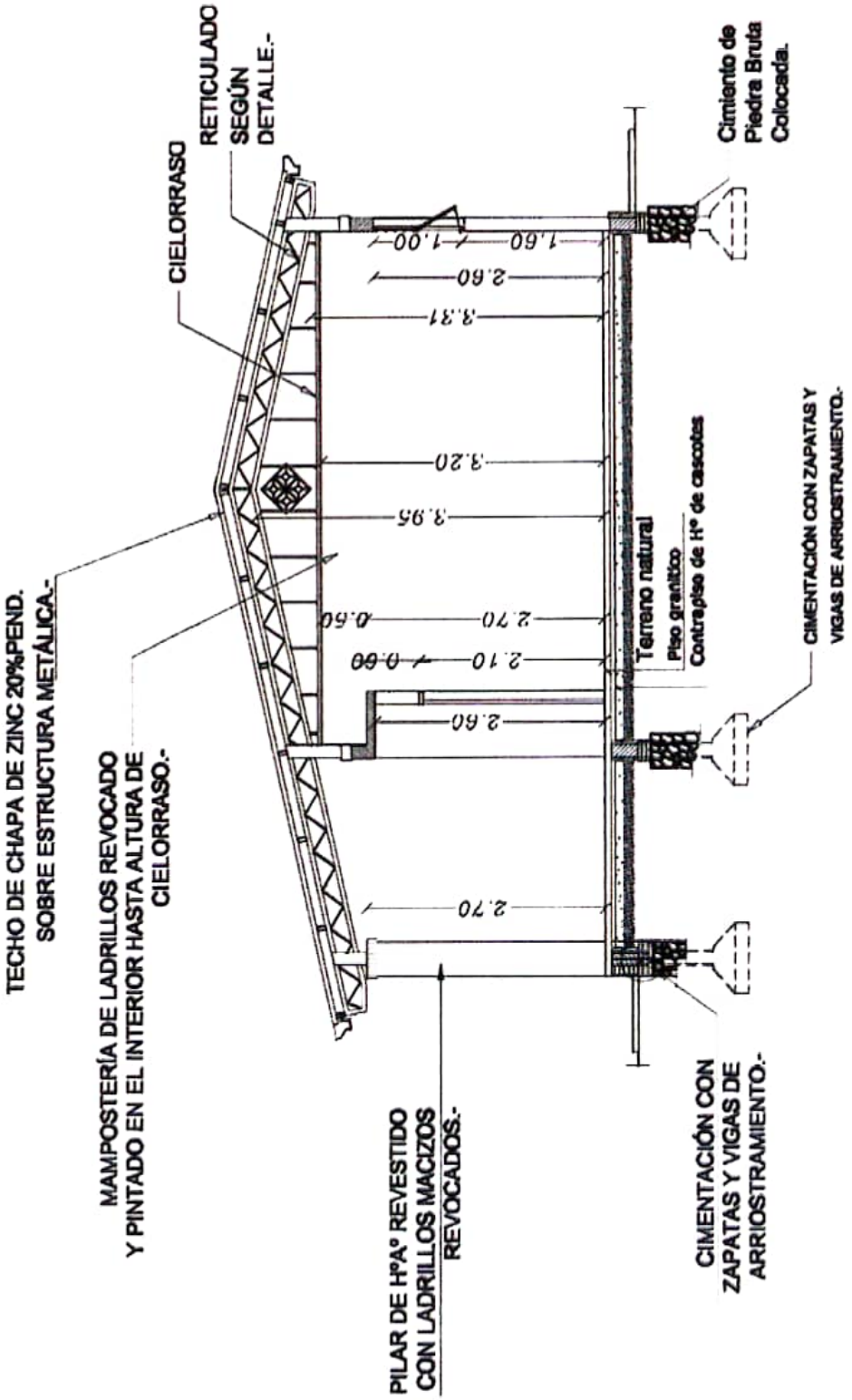

CORTE AA'_Esc.:1/75

Esc. Bas. Nº 5856, Estero Guazú Localidad: Estero Guazú- Gral. Bruguez	Arq. Jorge H. Páez A.	02
OBRA: Aula Plurigrados		

Escaneado con CamScanner

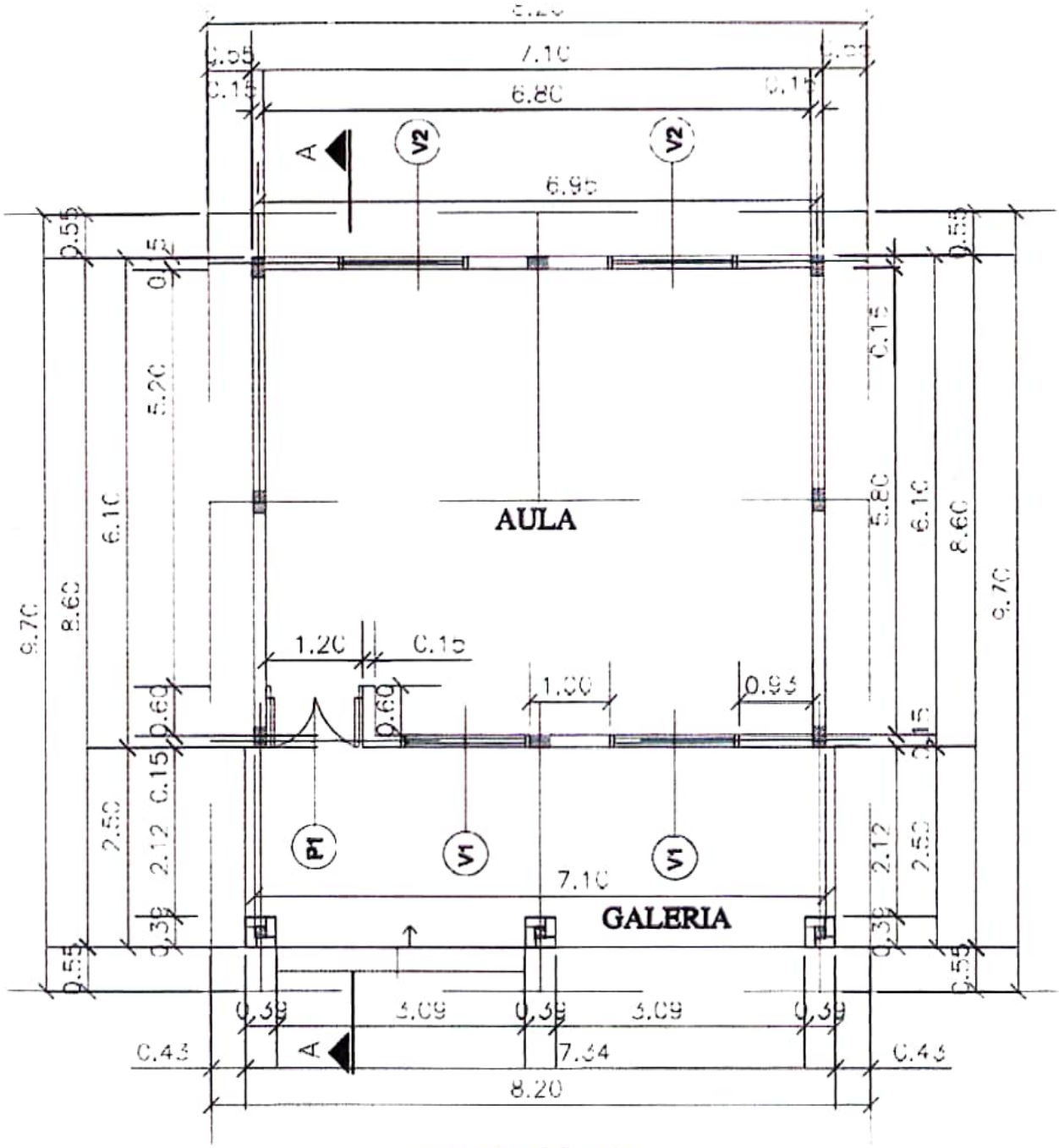

PLANTA ACOTADA

REFERENCIA : (V1) = 1.50 x 1.50 / 1.10 (V2) = 1.50 x 1.00 / 1.60 (P1) = 1.10 / 2.10

Esc. Bas. Nº 5856, Estero Guazú **Localidad: Estero Guazú- Gral. Bruguez**	**Arq. Jorge H. Páez A.**	O1
OBRA: Aula Plurigrados		

Escaneado con CamScanner

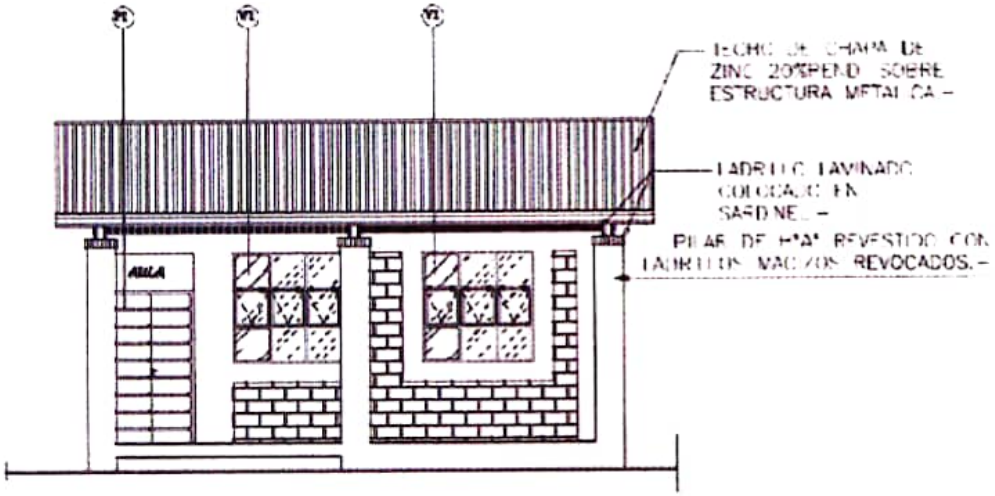

FACHADA FRONTAL__Esc.:1/100

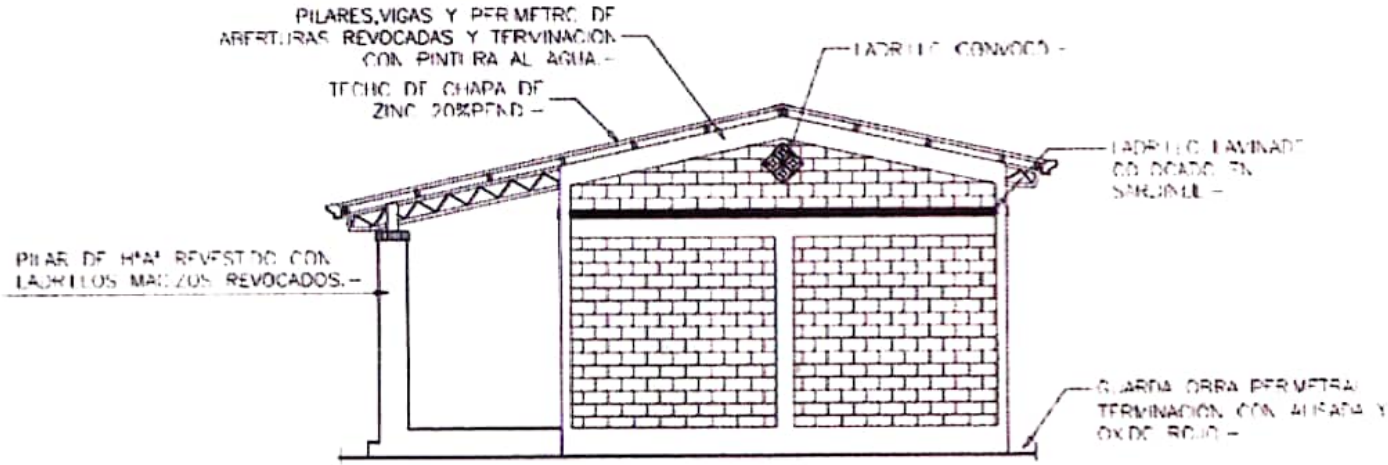

FACHADA LATERAL__Esc.:1/100

Esc. Bas. N° 5856, Estero Guazú Localidad: Estero Guazú- Gral. Bruguez	Arq. Jorge H. Páez A.
OBRA: Aula Plurigrados	03

Escaneado con CamScanner

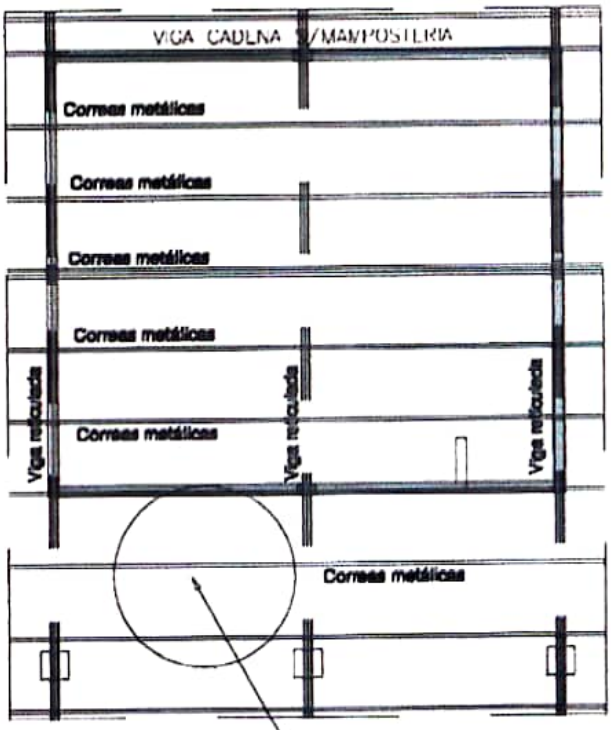

DETALLE DE CORREA TIPO

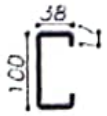

PERFIL "C" – 100x38x17 mm
e=2,00mm

ESC.:—— 1/10

DETALLE DE VIGA METALICA RETICULADA

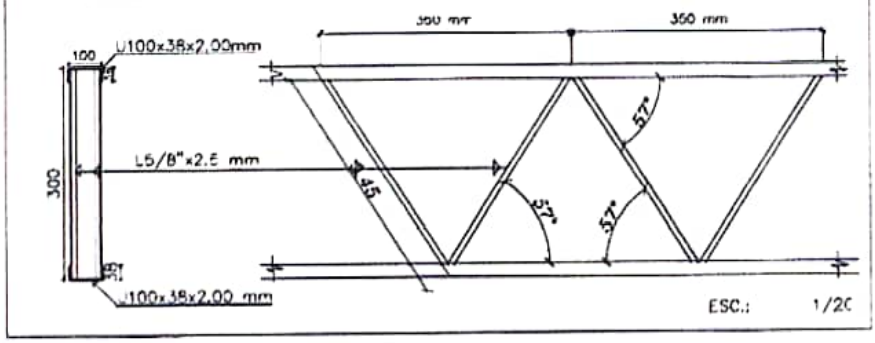

OBS.:LAS DIMENSIONES FINALES DE ESTRUCTURAS METALICAS ESTAN SUJETAS AL CALCULO.

Esc. Bas. Nº 5856, Estero Guazú Localidad: Estero Guazú- Gral. Bruguez	Arq. Jorge H. Páez A.	04
OBRA: Aula Plurigrados		

Escaneado con CamScanner

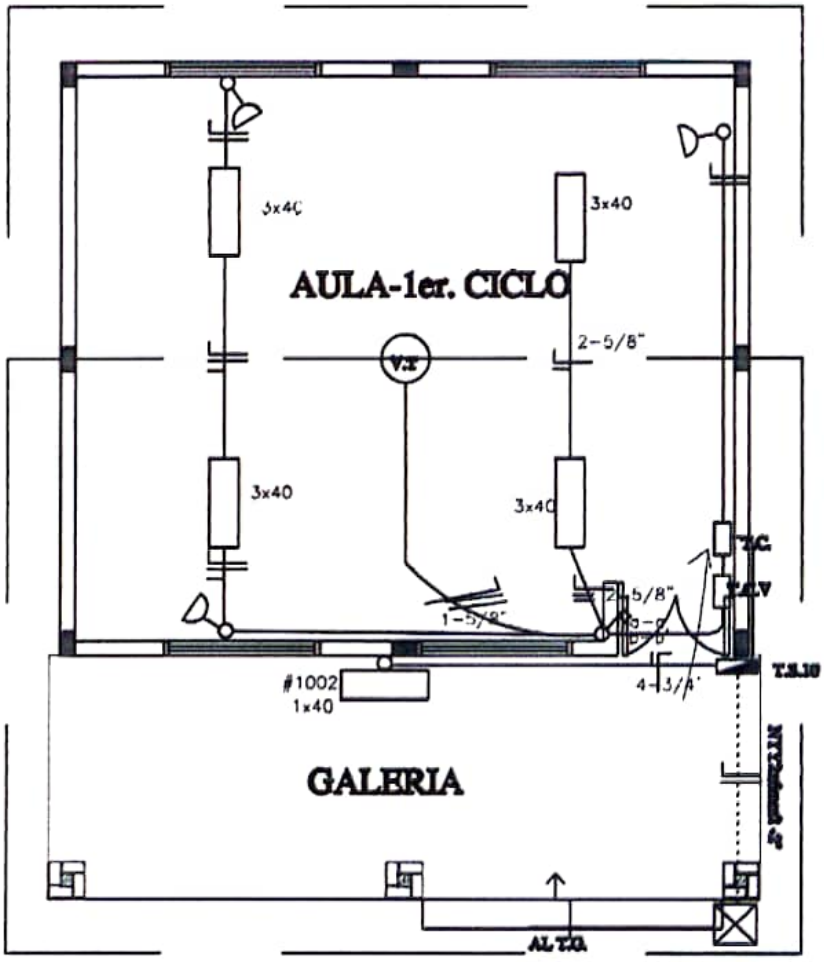

Observación:

*Los artefactos fluorescente son de 3x40W.
*Los artefactos fluorescentes deben ir colgados.
*Los condutores no acotados son de 2mm2.
*Los fluorescentes deben tener capacitores.
*Los TC son tableros de comando de luces y tomas.
*Los TCV son tableros de comando de ventiladores.

Esc. Bas. Nº 5856, Estero Guazú Localidad: Estero Guazú- Gral. Bruguez	Arq. Jorge H. Páez A.	07
OBRA: Aula Plurigrados		

Escaneado con CamScanner

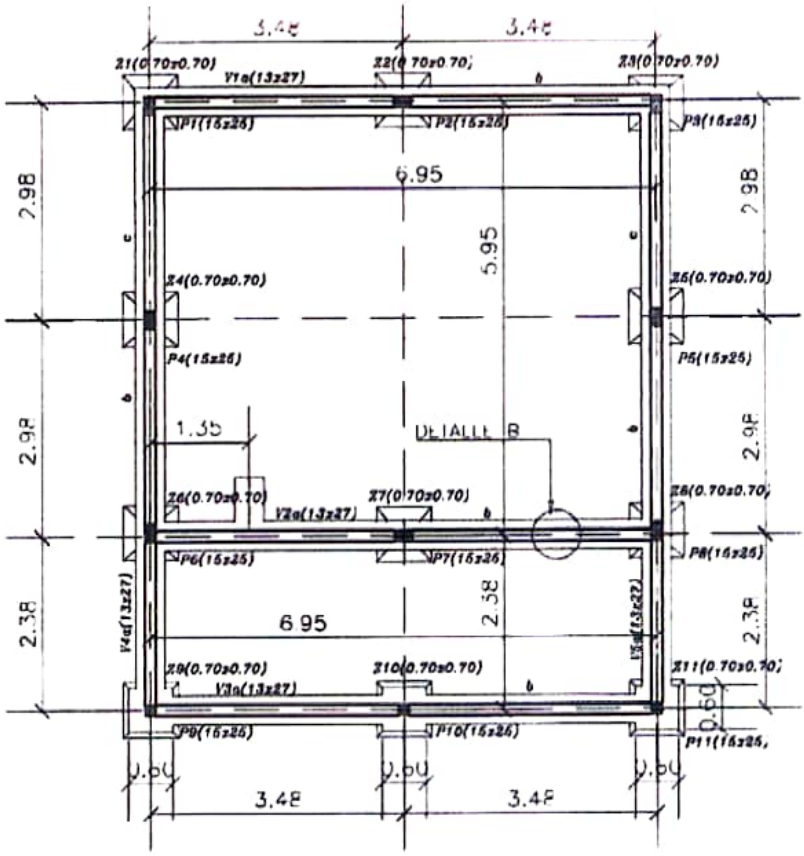

PILAR TIPO Y ZAPATA TIPO (70 x70x 25)

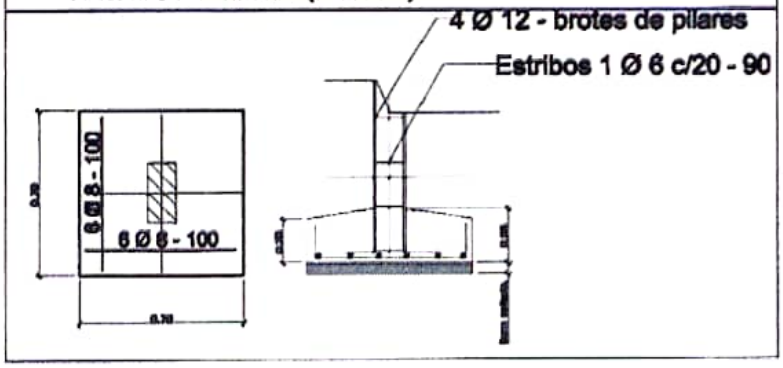

OBS.:ESTOS DATOS SON ILUSTRATIVOS.LAS DIMENSIONES FINALES DE FUNDACIÓN Y ENCADENADOS ESTAN SUJETAS AL CALCULO.

Esc. Bas. Nº 5856, Estero Guazú **Localidad: Estero Guazú- Gral. Bruguez**	**Arq. Jorge H. Pácz A.**	**O6**
OBRA: Aula Plurigrados		

Escaneado con CamScanner

DETALLE B

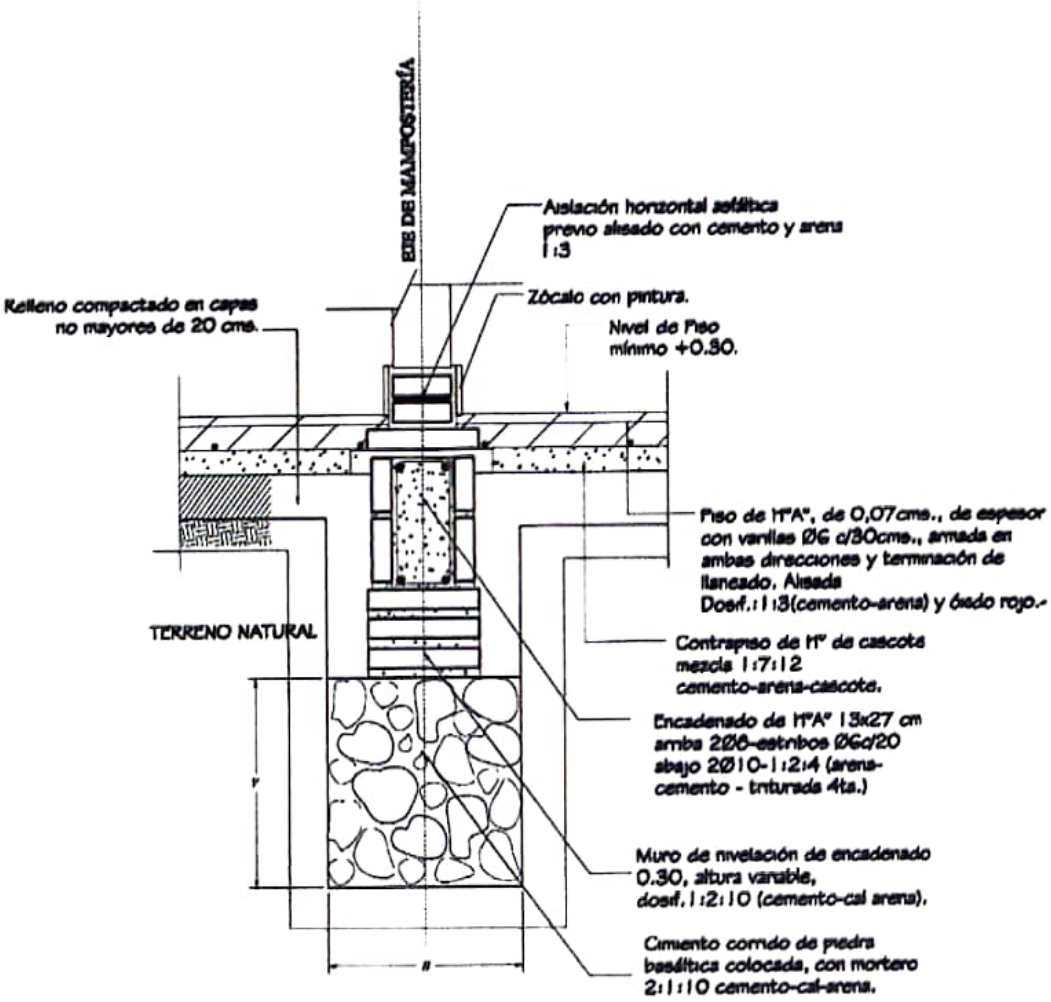

Obs.:
V = variable
B = ancho de cimentación

Esc. Bas. Nº 5856, Estero Guazú **Localidad: Estero Guazú- Gral. Bruguez**	**Arq. Jorge H. Páez A.**	**05**
OBRA: Aula Plurigrados		

Escaneado con CamScanner