PLANO

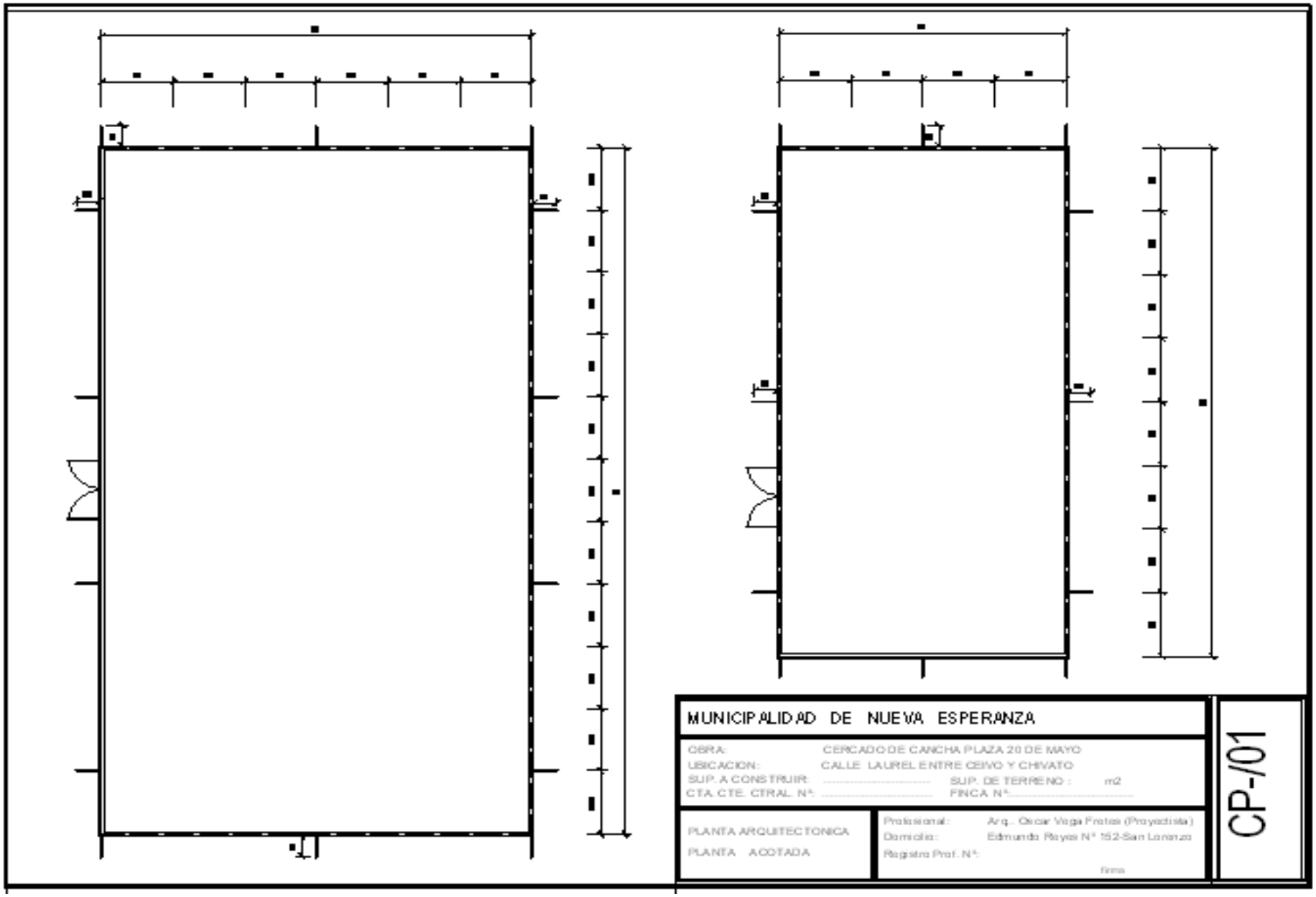
MUNICIPALIDAD DE NUEVA ESPERANZA
OBRA: CERCADO DE CANCHA PLAZA 20 DE MAYO
UBICACION: CALLE LAUREL ENTRE CEIVO Y CHIVATO
SUP. A CONSTRUIR: SUP. DE TERRENO : m2
CTA CTE. CTRAL. N°: FINCA N°:
PLANTA ARQUITECTONICA
PLANTA ACOTADA
Profesional: Arq.. Oscar Vega Frutos (Proyectista)
Domicilio: Edmundo Reyes N° 152-San Lorenzo
Registro Prof. N°:
firma
CP-/01

PLANO

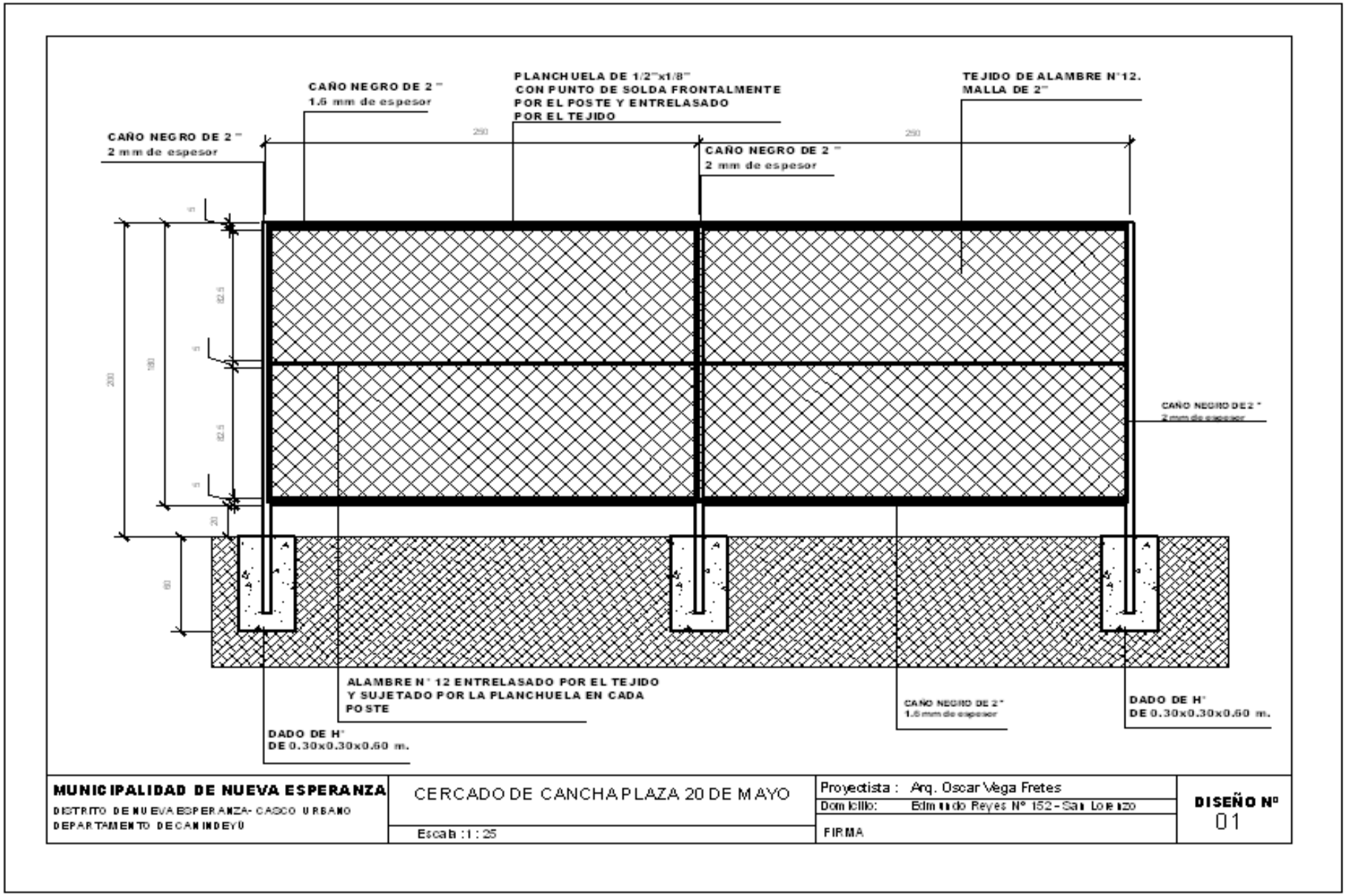
CAÑO NEGRO DE 2 "
1.6 mm de espesor
PLANCHUELA DE 1/2"x1/8"
CON PUNTO DE SOLDA FRONTALMENTE
POR EL POSTE Y ENTRELASADO
POR EL TEJIDO
TEJIDO DE ALAMBRE N°12.
MALLA DE 2"
CAÑO NEGRO DE 2 "
2 mm de espesor
290
290
CAÑO NEGRO DE 2 "
2 mm de espesor
CAÑO NEGRO DE 2 "
2 mm de espesor
ALAMBRE N° 12 ENTRELASADO POR EL TEJIDO
Y SUJETADO POR LA PLANCHUELA EN CADA
POSTE
CAÑO NEGRO DE 2 "
1.6 mm de espesor
DADO DE H°
DE 0.30x0.30x0.60 m.
DADO DE H°
DE 0.30x0.30x0.60 m.
MUNICIPALIDAD DE NUEVA ESPERANZA
DISTRITO DE NUEVA ESPERANZA- CASCO URBANO
DEPARTAMENTO DE CANINDEYU
CERCADO DE CANCHA PLAZA 20 DE MAYO
Escala : 1 : 25
Proyectista : Arq. Oscar Vega Fretes
Domicilio: Edmundo Reyes N° 152 - San Lorenzo
FIRMA
DISEÑO N°
01

PLANO

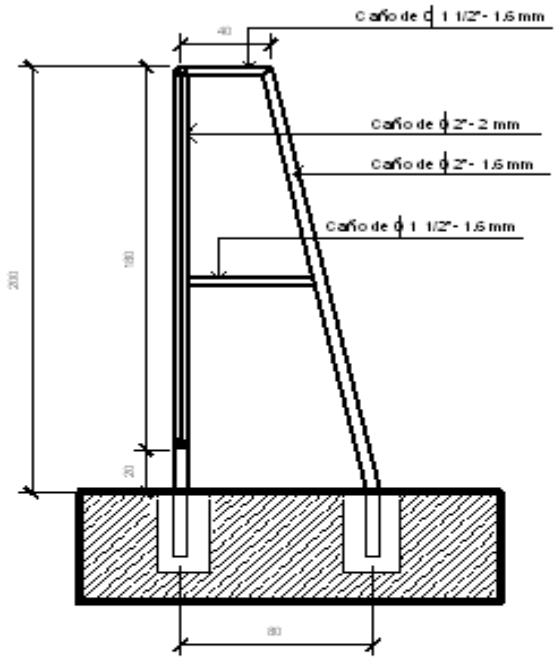

MUNICIPALIDAD DE NUEVA ESPERANZA DISTRITO DE NUEVA ESPERANZA- CASCO URBANO DEPARTAMENTO DE CANINDEYÚ	CERCADO DE CANCHA PLAZA 20 DE MAYO Escala : 1 : 25	Proyectista : Arq. Oscar Vega Fretes Domicilio: Edmundo Reyes N° 152 - San Lorenzo FIRMA	**DISEÑO Nº** 02