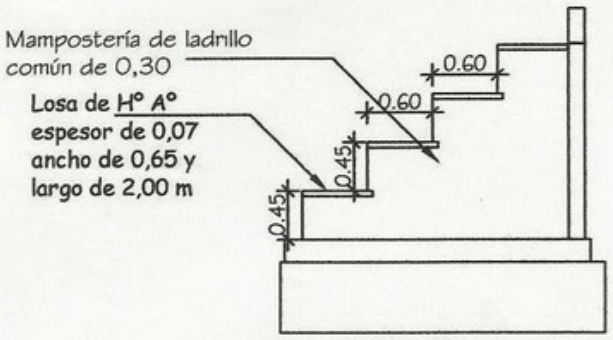

CORTE

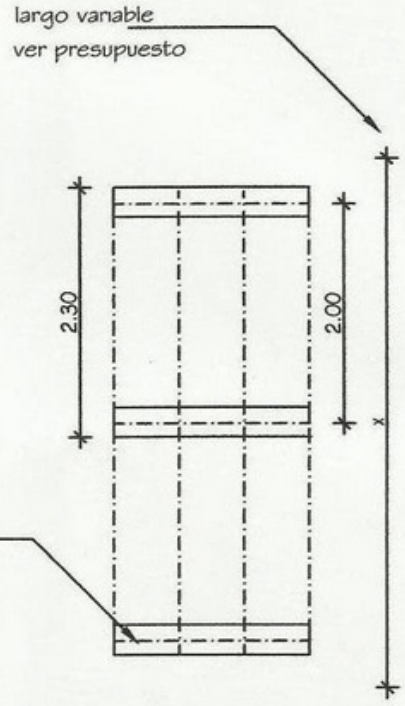

PLANTA

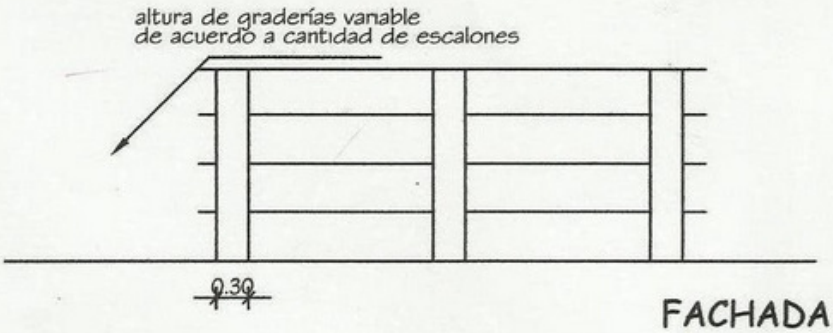

FACHADA POSTERIOR

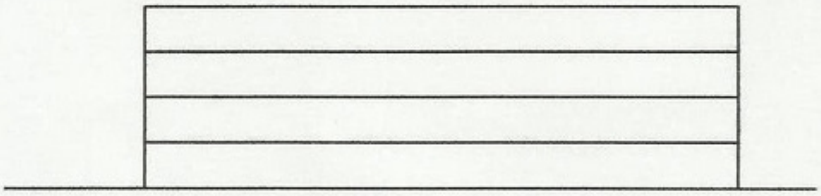

FACHADA

Esc _____ 1:75

GOBERNACION DE PARAGUARI	GRADERÍAS	L 1