DETALLES

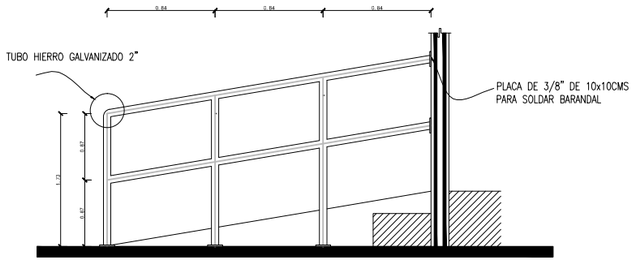

DETALLE DE RAMPA

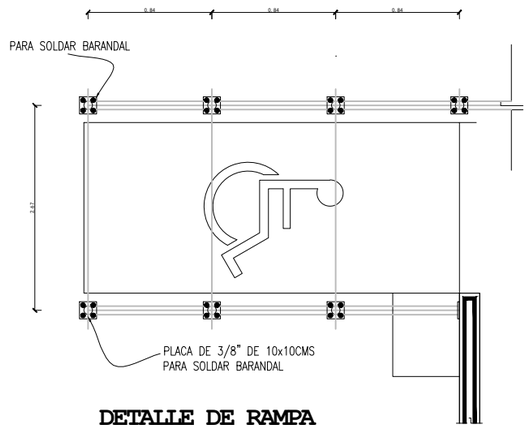

DETALLE DE RAMPA

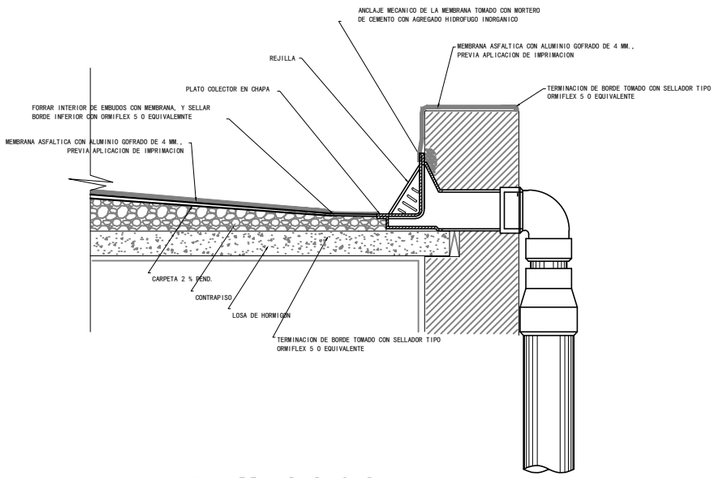

Detalle de bajada

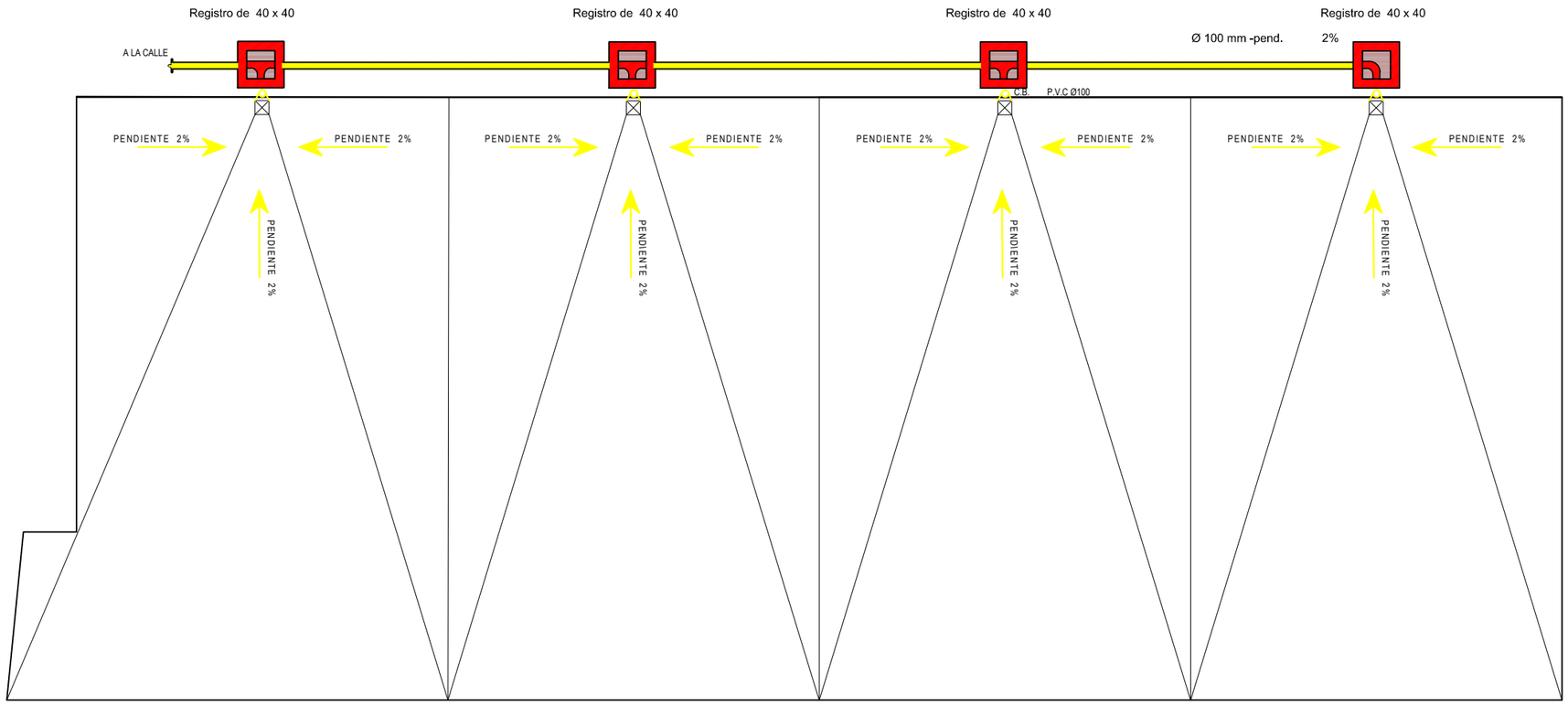

PLANTA DE TECHO

DESAGÜE PLUVIAL

ESC.:_____1:100

MUNICIPALIDAD DE CAMBYRETA ITAPÚA –PARAGUAY	**Municipalidad de Cambyretá** ANTEPROYECTO Obra: Construcción de dos aulas y sanitarios "ESCUELA BÁSICA N° 4007 SAGRADO CORAZÓN DE JESÚS	
	BARRIO: JARDÍN DEL SUR UBICACIÓN:	
Arq. Berta R. Martinez B. Directora de Obras	Javier Pereira Intendente Municipal	LÁMINA N° 7 AGOSTO 2016