Axonometría

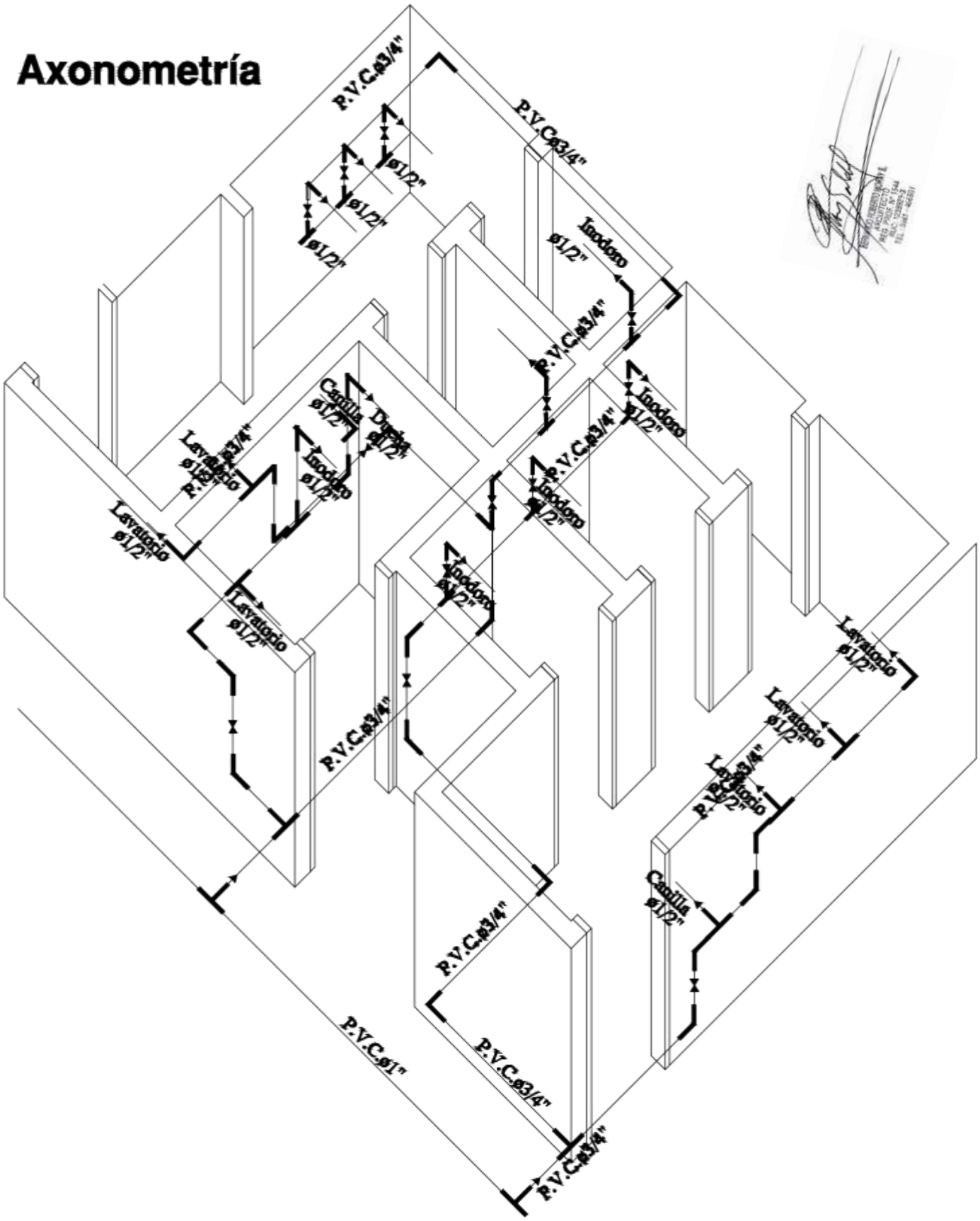
P.V.C.ø3/4"
P.V.C.ø3/4"
ø1/2"
ø1/2"
ø1/2"
Inodoro
ø1/2"
P.V.C.ø3/4"
Inodoro
ø1/2"
Ducha
ø1/2"
Lavatorio
ø1/2"
Lavatorio
ø1/2"
Lavatorio
ø1/2"
Inodoro
ø1/2"
P.V.C.ø3/4"
Inodoro
ø1/2"
Inodoro
ø1/2"
Lavatorio
ø1/2"
Lavatorio
ø1/2"
Lavatorio
ø1/2"
P.V.C.ø3/4"
Lavatorio
ø1/2"
Lavatorio
ø1/2"
Lavatorio
ø1/2

SSHH TIPO 4.40 x 6.15
CON TECHO DE TEJAS

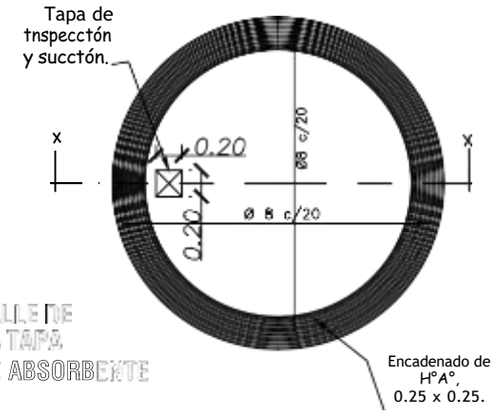

DETALLE DE
LOSA TAPA
POZO ABSORBENTE

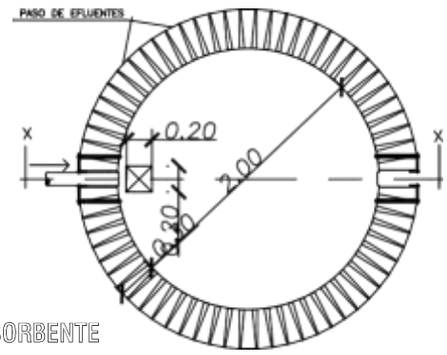

PLANTA
POZO ABSORBENTE

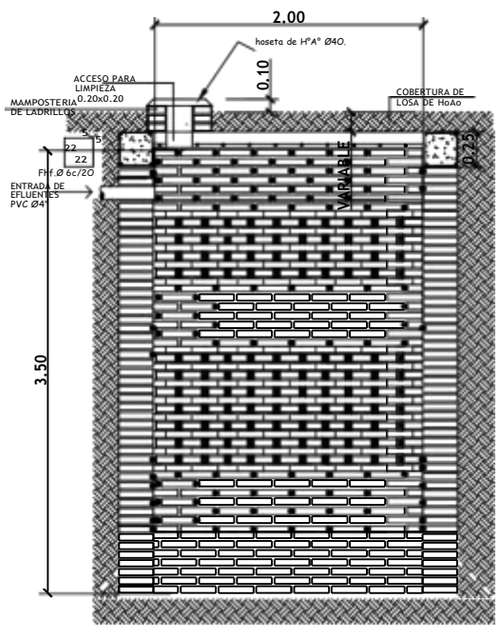

POZO ABSORBENTE
ESC. 1:50

CORTE X-X
ESC. 1:50

MINISTERIO DE EDUCACION Y CIENCIAS

DIRECCION DE INFRAESTRUCTURA

CONSTRUCCIÓN DE SANITARIO TIPO 4.40X6.1S

PLANTA DE DETALLES INSTALACIONES SANITARIAS: POZO ABSORBENTE

08

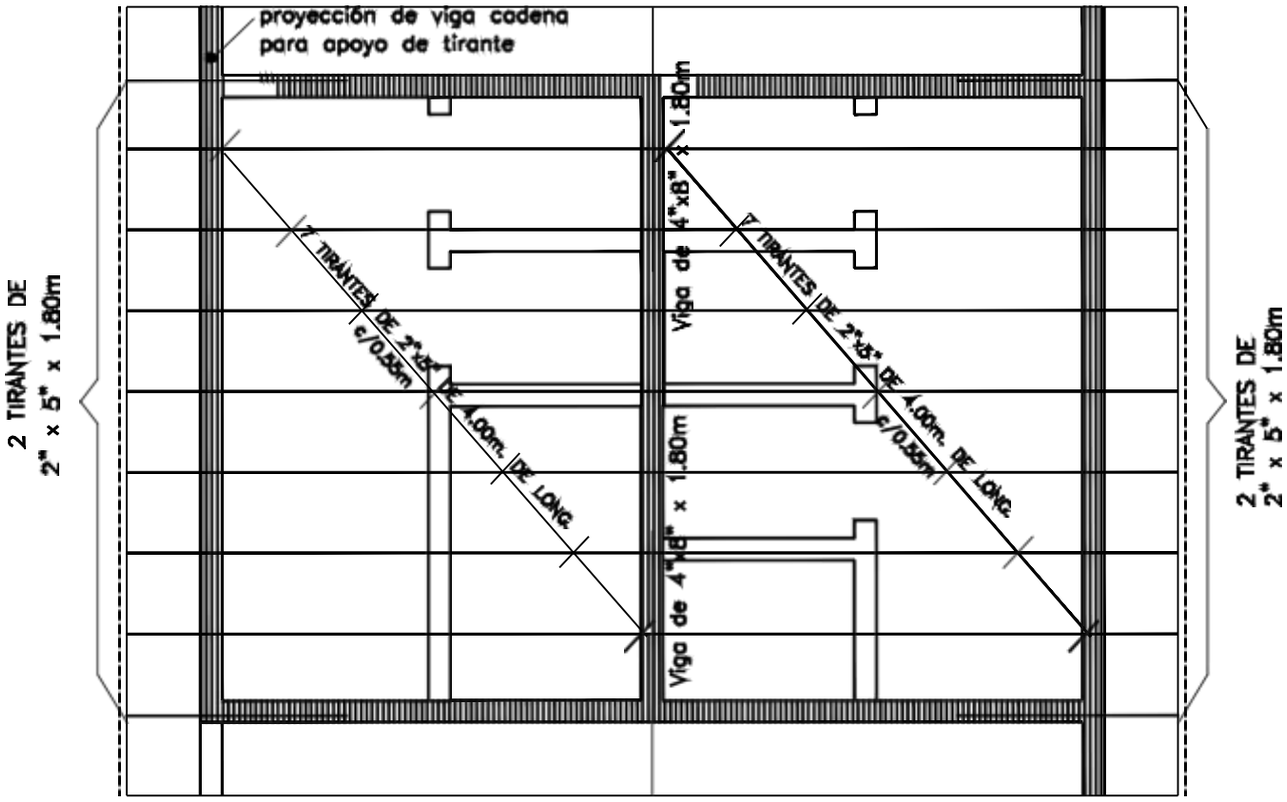

PLANTA DE TECHO

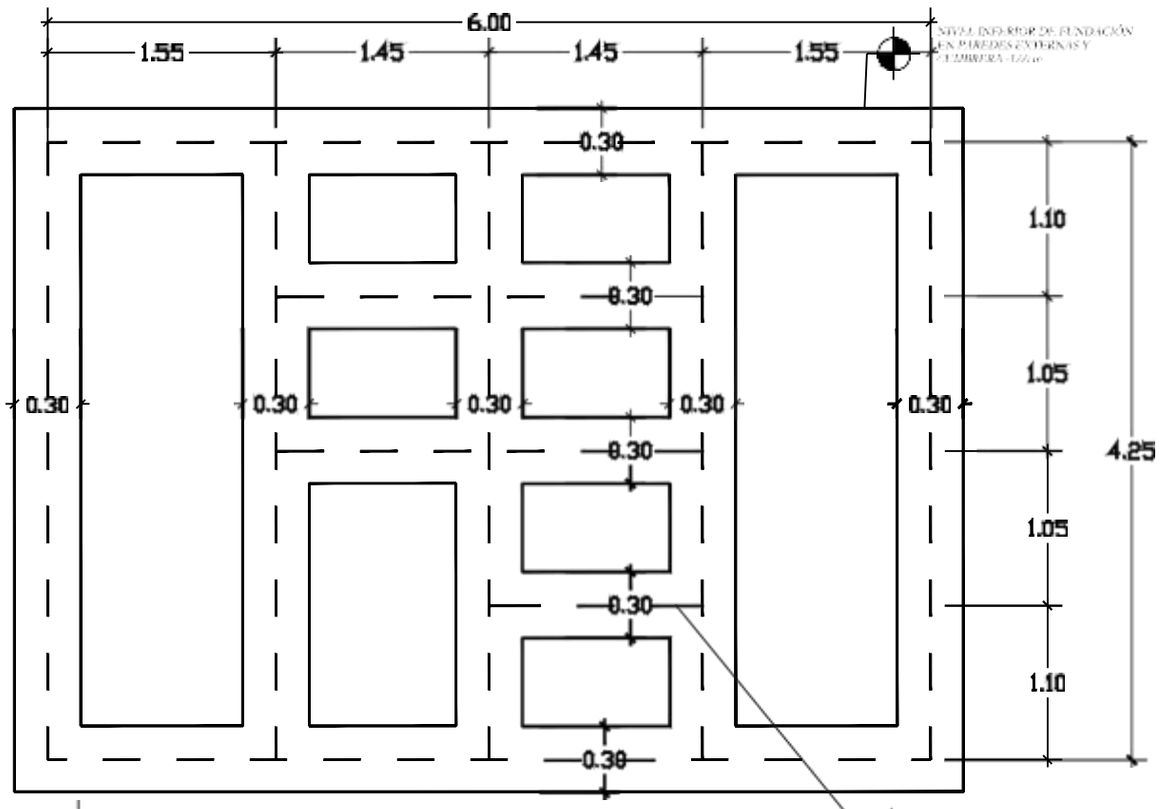

PLANTA DE FUNDACIÓN

MINISTERIO DE EDUCACION Y CIENCIAS

DIRECCION DE INFRAESTRUCTURA

03

CONSTRUCCIÓN DE SANITARIO TIPO 4.40X6.1S

PLANTA DE ESTRUCTURA DE TECHO Y FUNDACIÓN

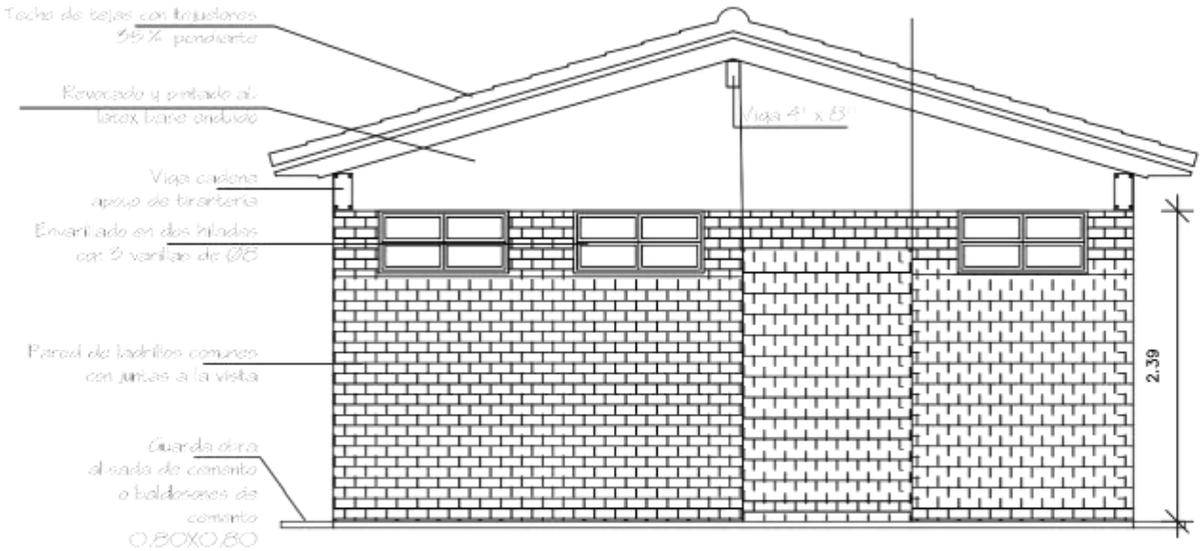

FACHADA FRONTAL
Esc. 1/100

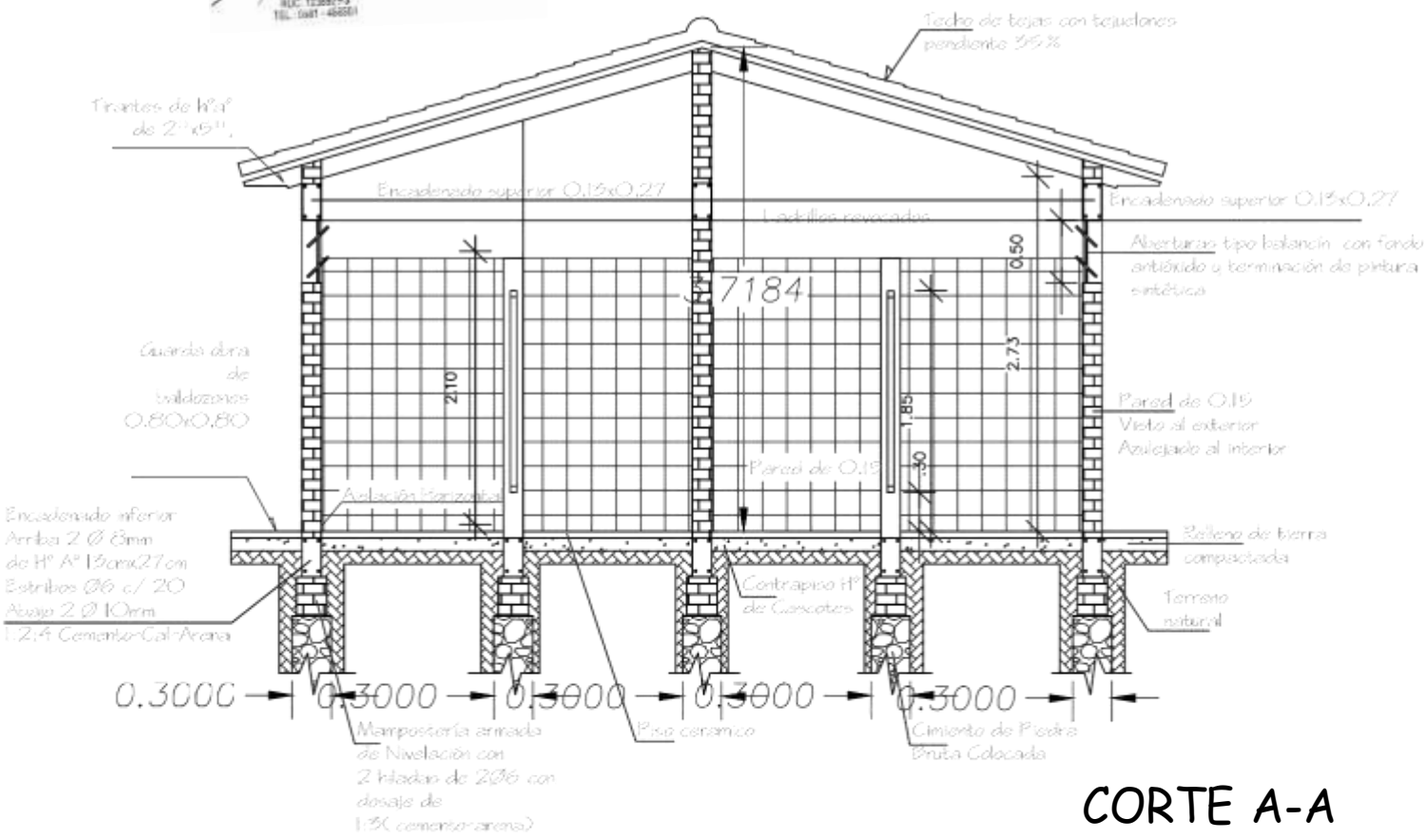

CORTE A-A
Esc. 1/100

MINISTERIO DE EDUCACION Y CIENCIAS

DIRECCION DE INFRAESTRUCTURA

CONSTRUCCIÓN DE SANITARIO TIPO 4.40X6.15

FACHADA FRONTAL Y CORTE

02

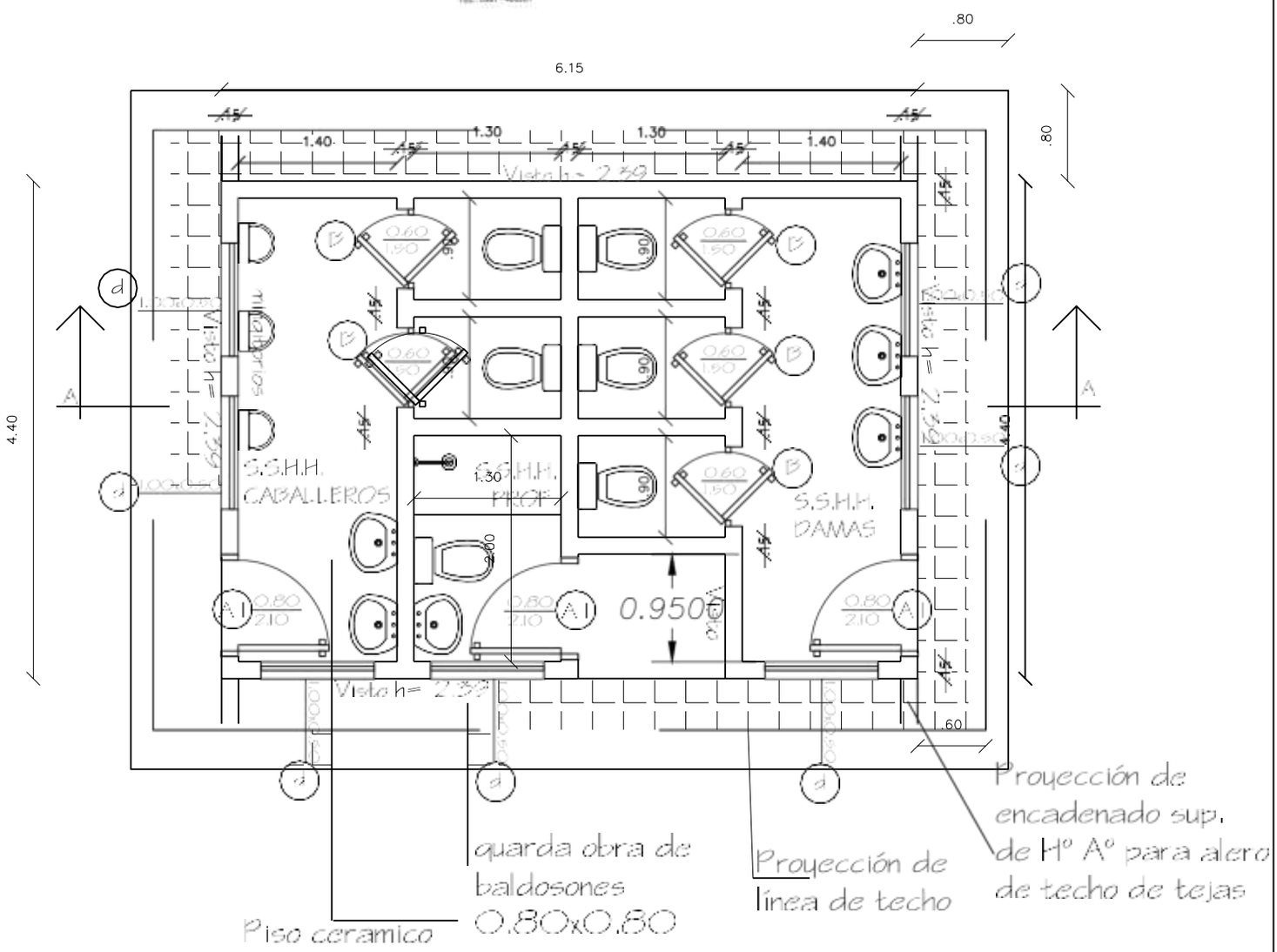

PLANTA ACOTADA
Esc. 1/100

MINISTERIO DE EDUCACION Y CIENCIAS
DIRECCION DE INFRAESTRUCTURA

CONSTRUCCIÓN DE SANITARIO TIPO 4.40X6.1S

PLANTA ARQUITECTÓNICA

01

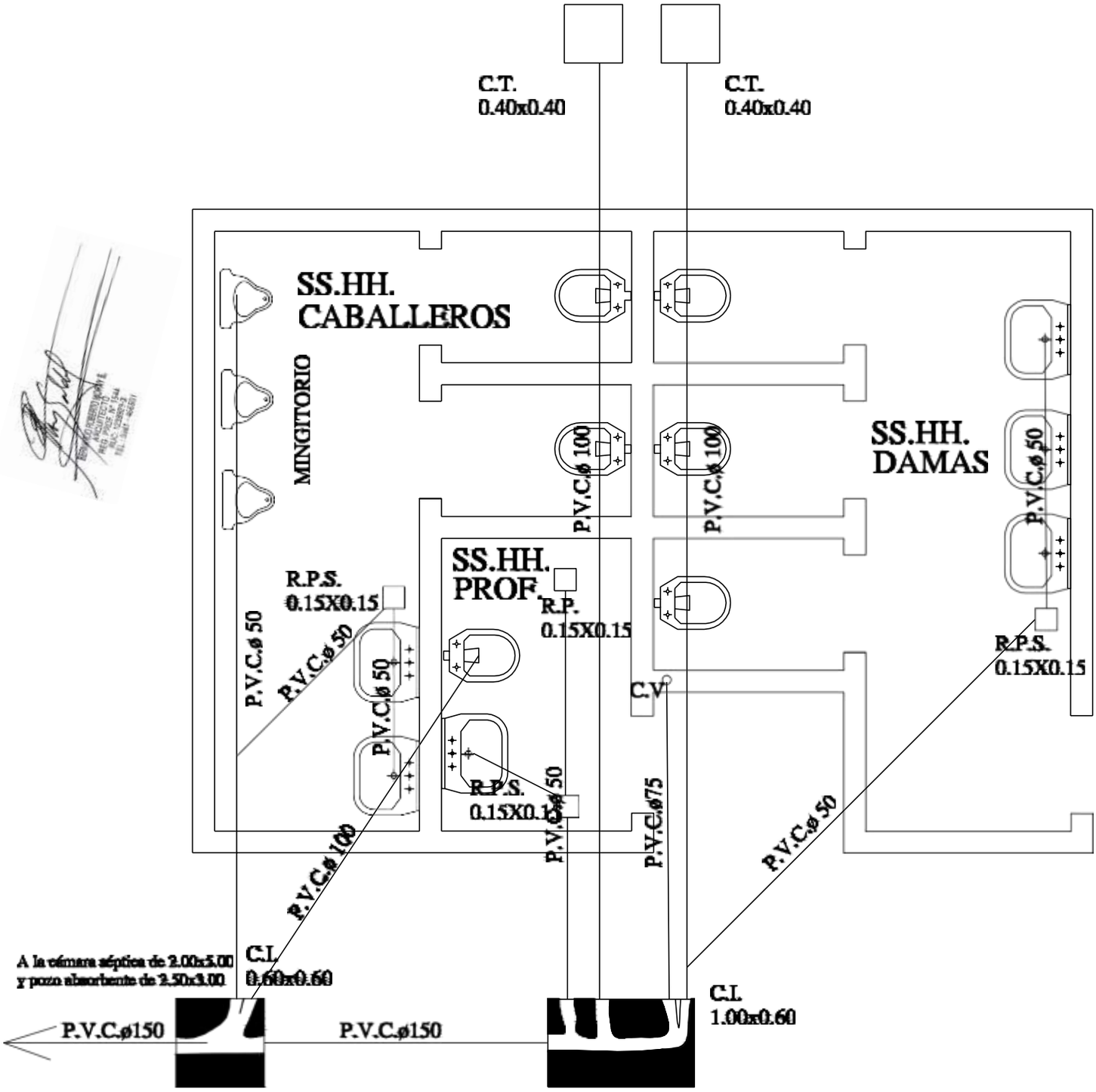

OBS.:

1. La pend. de las cañerías deberán ser del 0.5%
2. En caso de tener el S.S.H.H. en el lindero colocar la cámara tapada dentro del último box pegado al muro del lindero.

Planta Instalación Desagüe Cloacal

MINISTERIO DE EDUCACION Y CIENCIAS

DIRECCION DE INFRAESTRUCTURA

CONSTRUCCIÓN DE SANITARIO TIPO 4.40X6.1S

PLANTA DE DESAGÜE CLOCAL

06

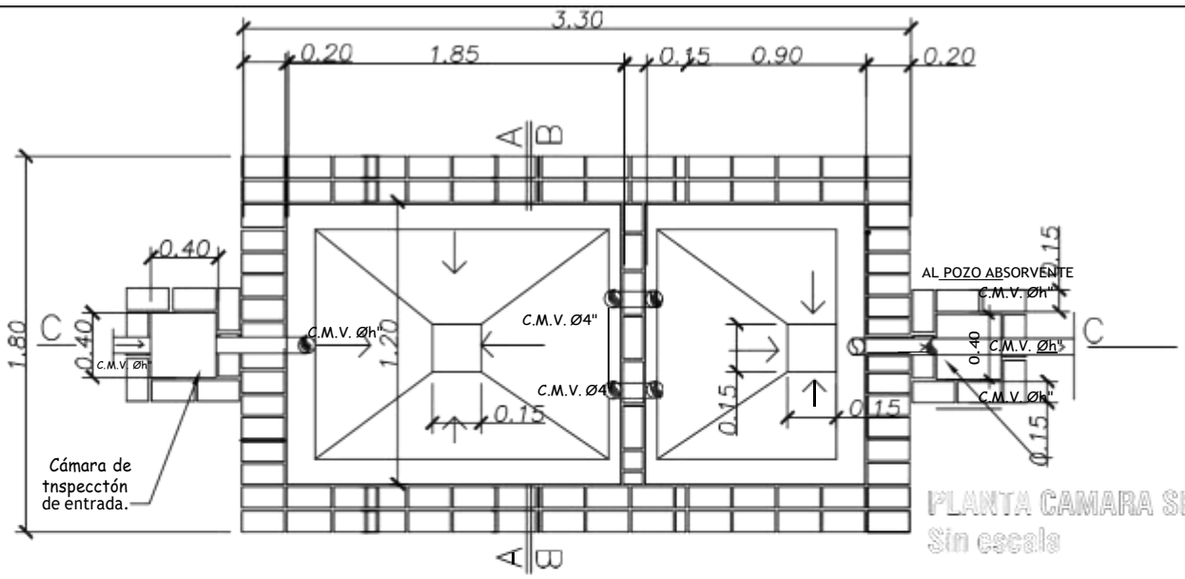

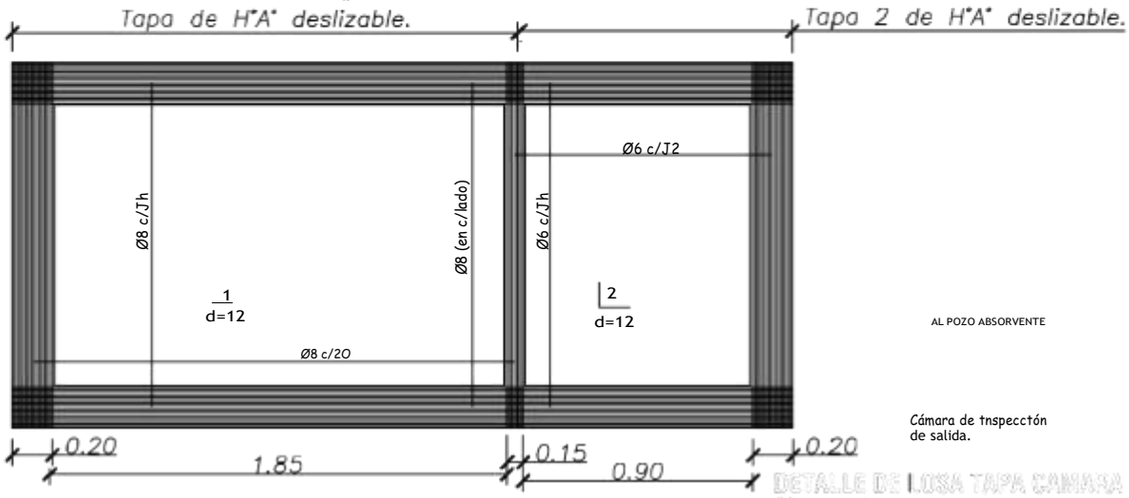

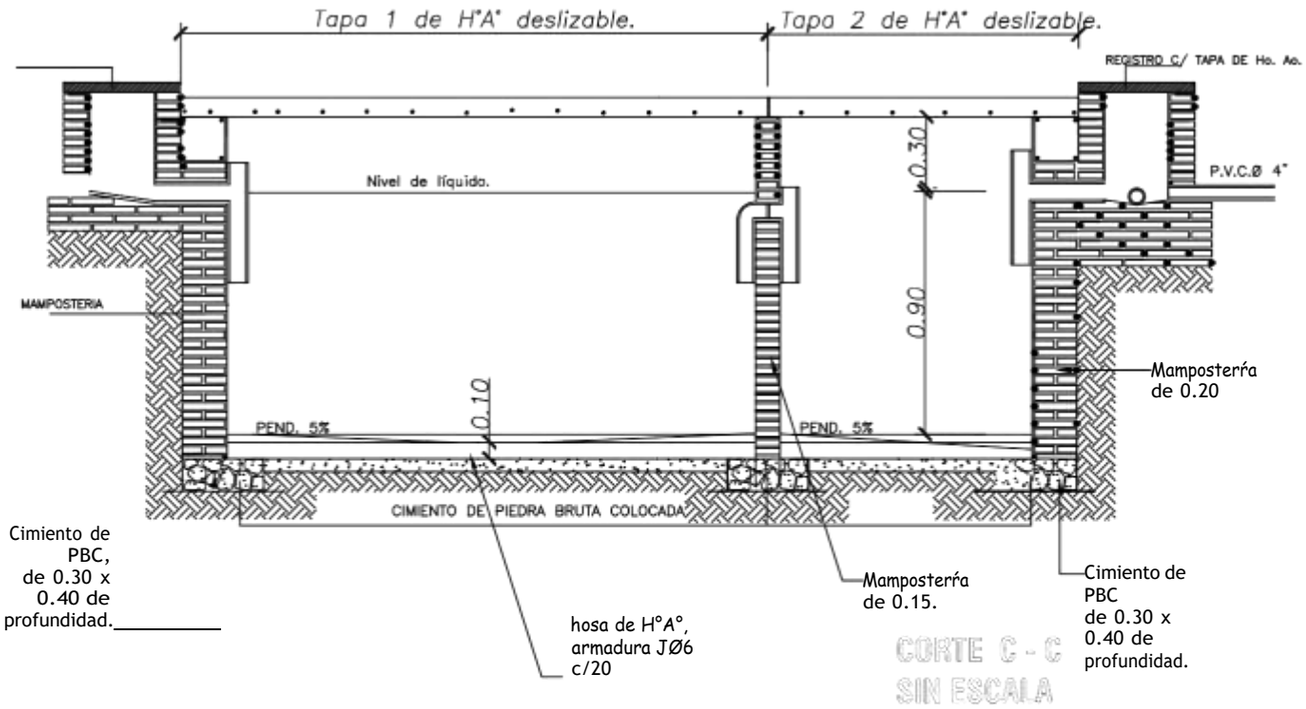

MINISTERIO DE EDUCACION Y CIENCIAS

DIRECCION DE INFRAESTRUCTURA

CONSTRUCCIÓN DE SANITARIO TIPO 4.40X6.1S

PLANTA DE DETALLES INSTALACIONES SANITARIAS

07

Planta Instalación Agua corriente

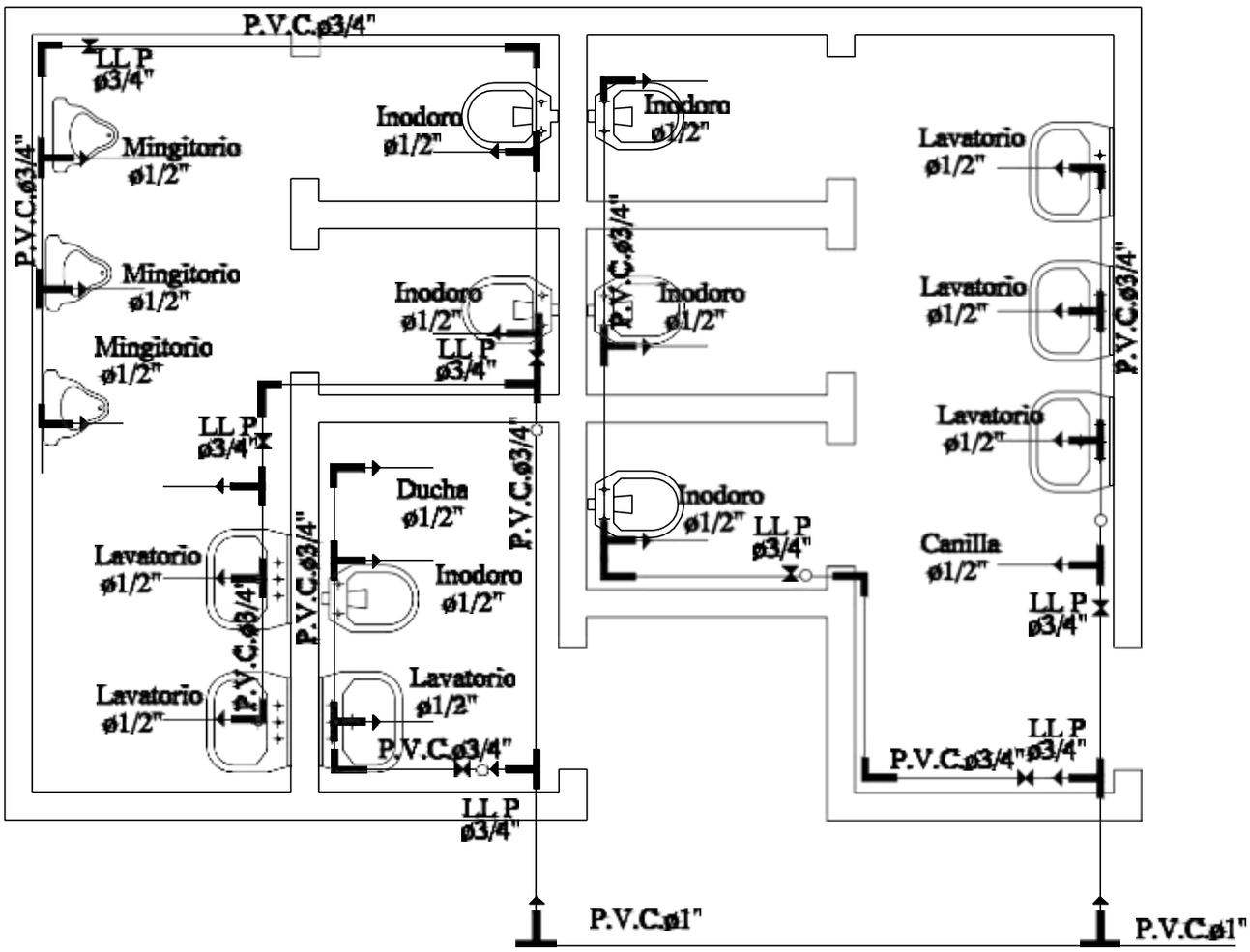

Para cada cisterna de los inodoros se debera colocar una llave de paso

MINISTERIO DE EDUCACION Y CIENCIAS DIRECCION DE INFRAESTRUCTURA	04
CONSTRUCCIÓN DE SANITARIO TIPO 4.40X6.1S	
PLANTA DE INSTALACIÓN DE AGUA CORRIENTE	

Planta y Esquema de Instalación Eléctrica

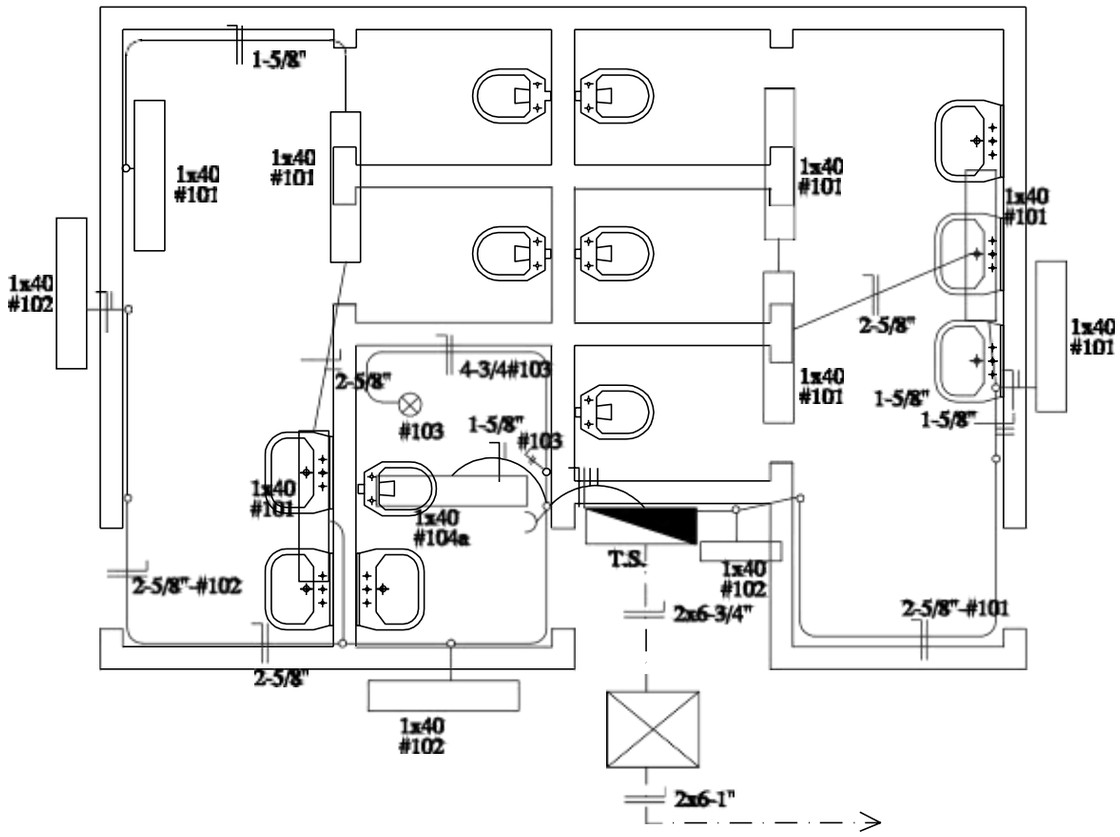

ESQUEMA DEL T.S.

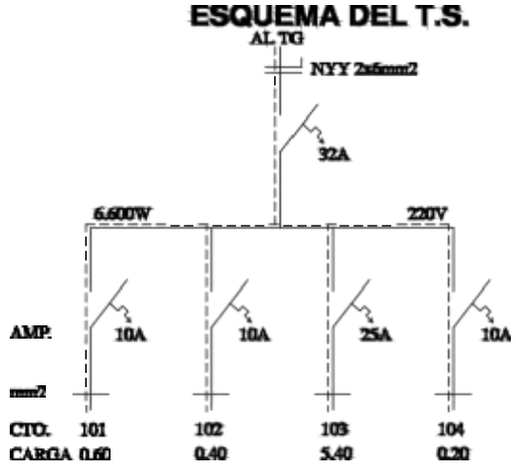

DETALLE DE CARGA T.S.

CTO.	Fluorescentes 1x40w	Tomas Watt	OTRAS CARGAS	TOTAL	
#101	6x100			600	
#102	4x100			400	
#103			5.400	5.400	
#104	1x100	1x100		200	
TOTAL					6.600 W

MINISTERIO DE EDUCACION Y CIENCIAS

DIRECCION DE INFRAESTRUCTURA

09

CONSTRUCCIÓN DE SANITARIO TIPO 4.40X6.1S

PLANTA DE INSTALACIÓN Y ESQUEMA ELECTRICA