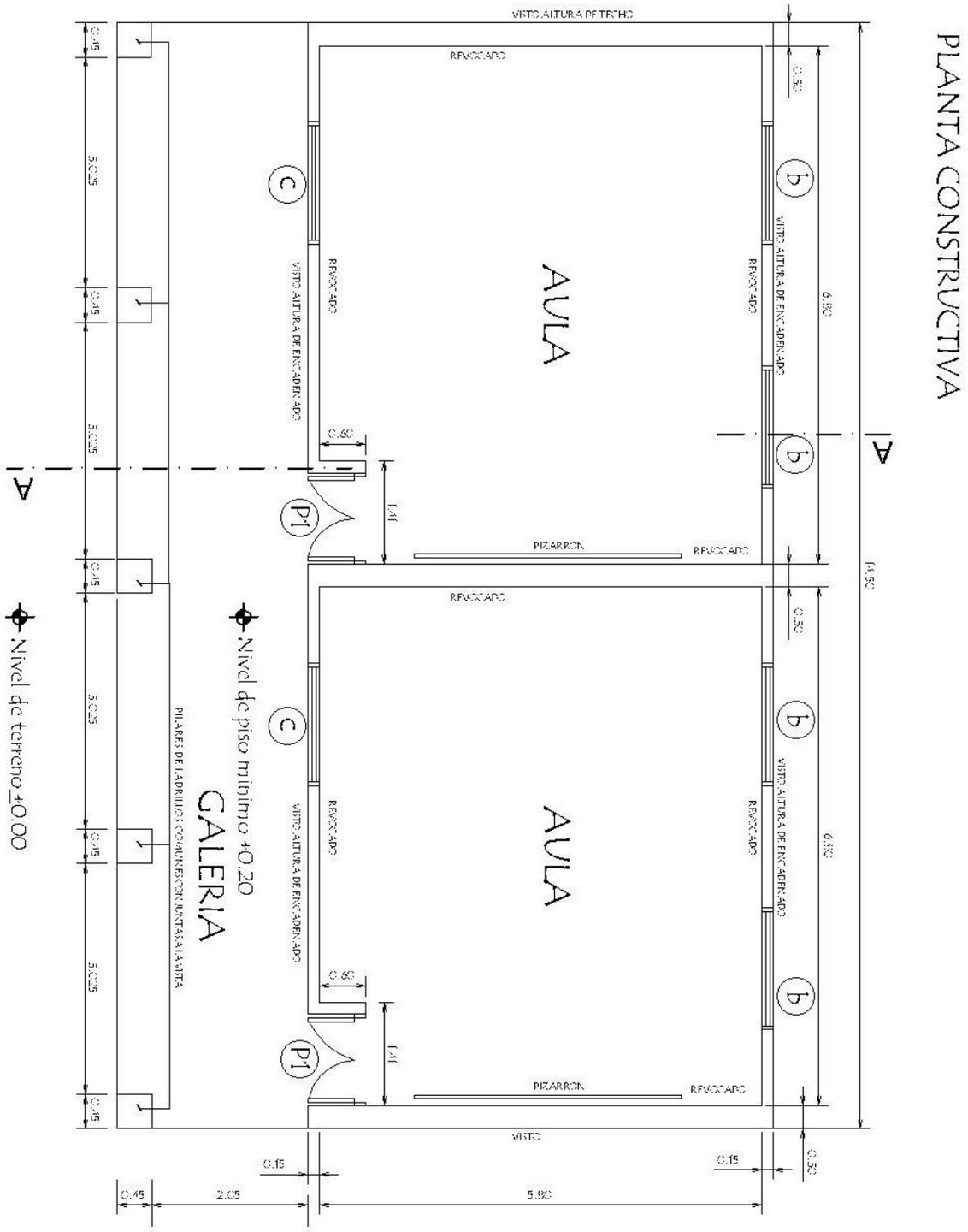

GOBERNACIÓN DE CONCEPCIÓN- SECRETARÍA DE OBRAS PÚBLICAS		
Proyecto	CONSTRUCCIÓN DE BLOQUE DE 2 AULAS	01
PLANTA CONSTRUCTIVA		

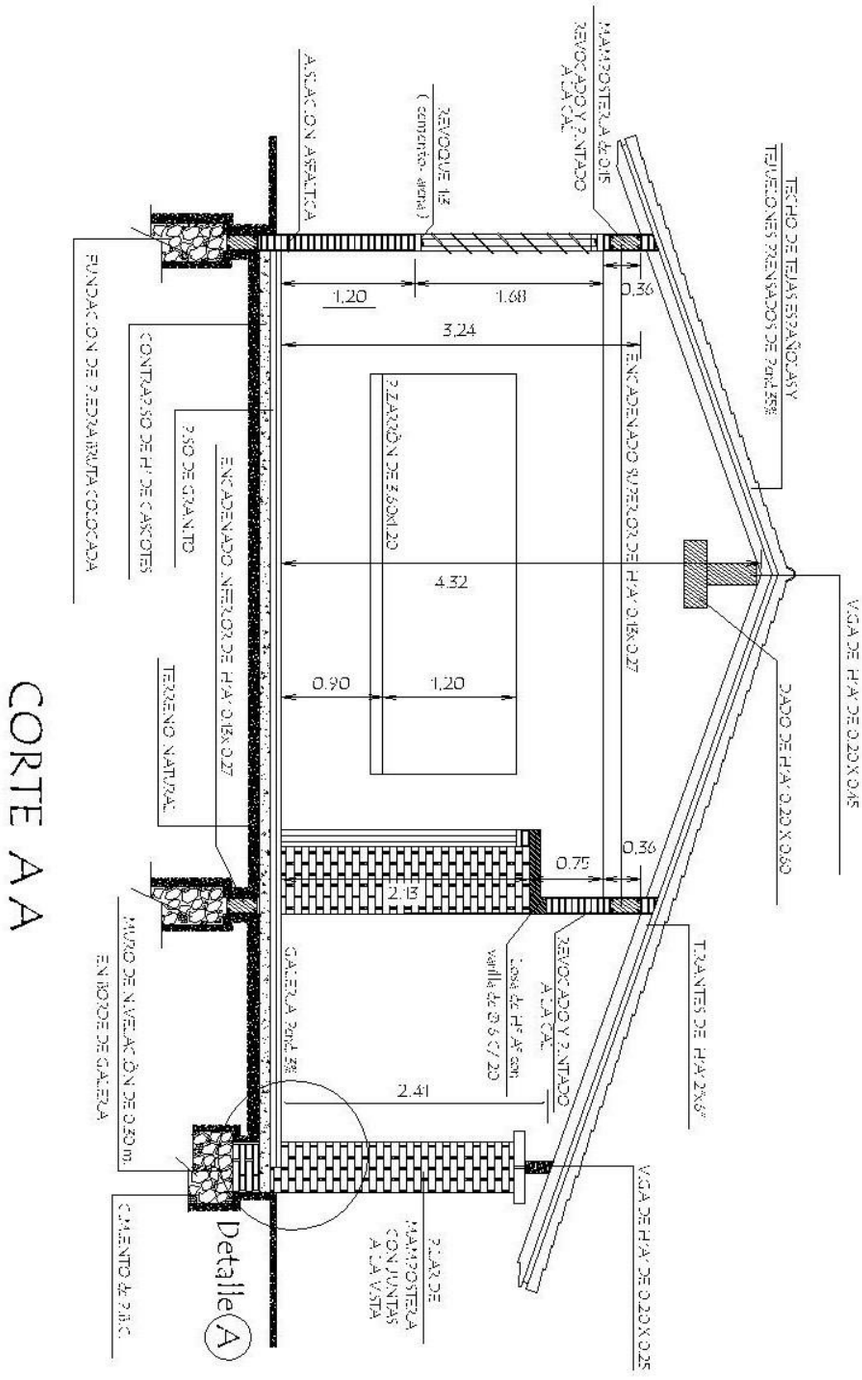

GOBERNACIÓN DE CONCEPCIÓN- SECRETARÍA DE OBRAS PÚBLICAS		
Proyecto	CONSTRUCCIÓN DE BLOQUE DE 2 AULAS	02
	CORTE	

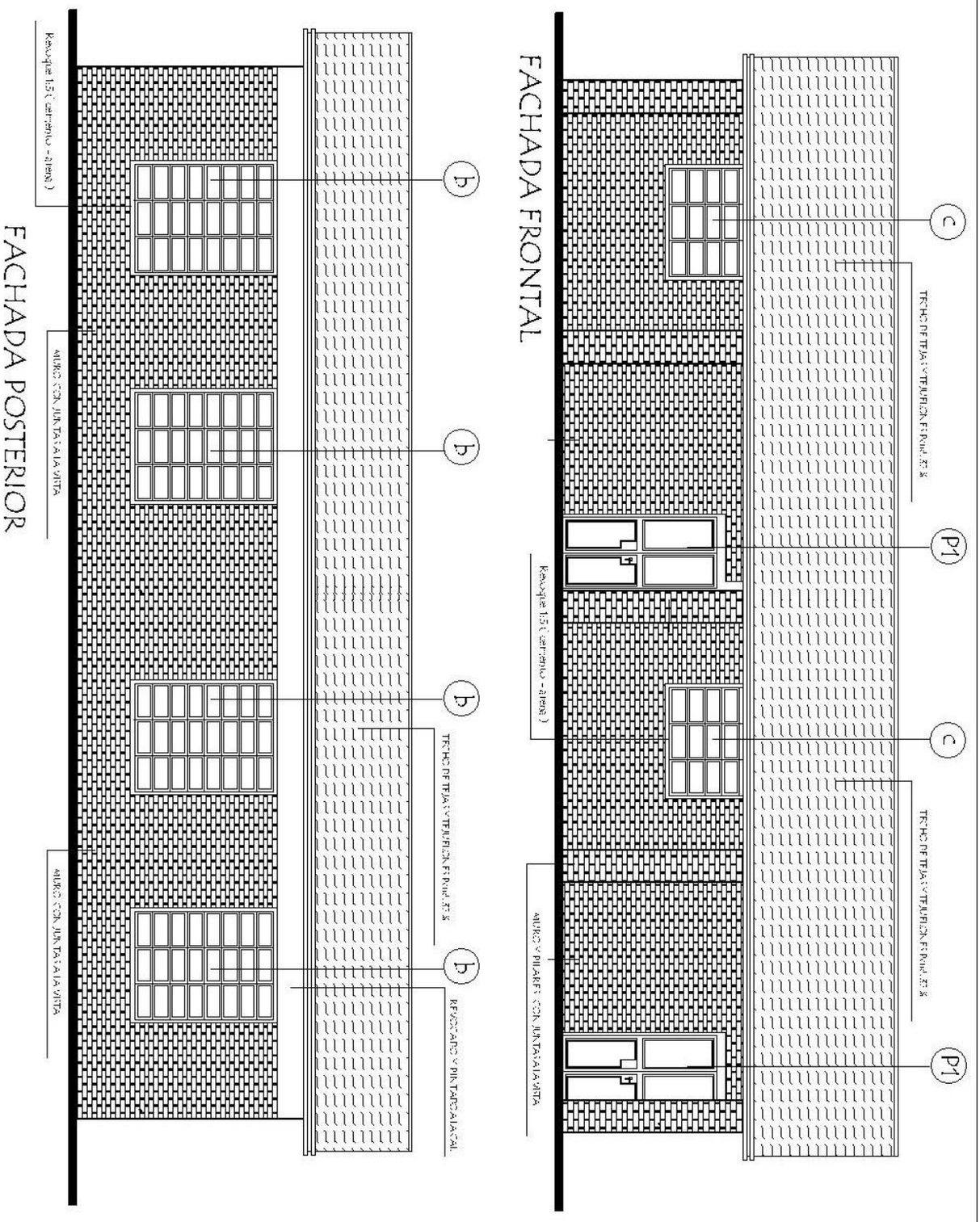

GOBERNACIÓN DE CONCEPCIÓN- SECRETARÍA DE OBRAS PÚBLICAS		
Proyecto	CONSTRUCCIÓN DE AULAS	03
	FACHADAS	

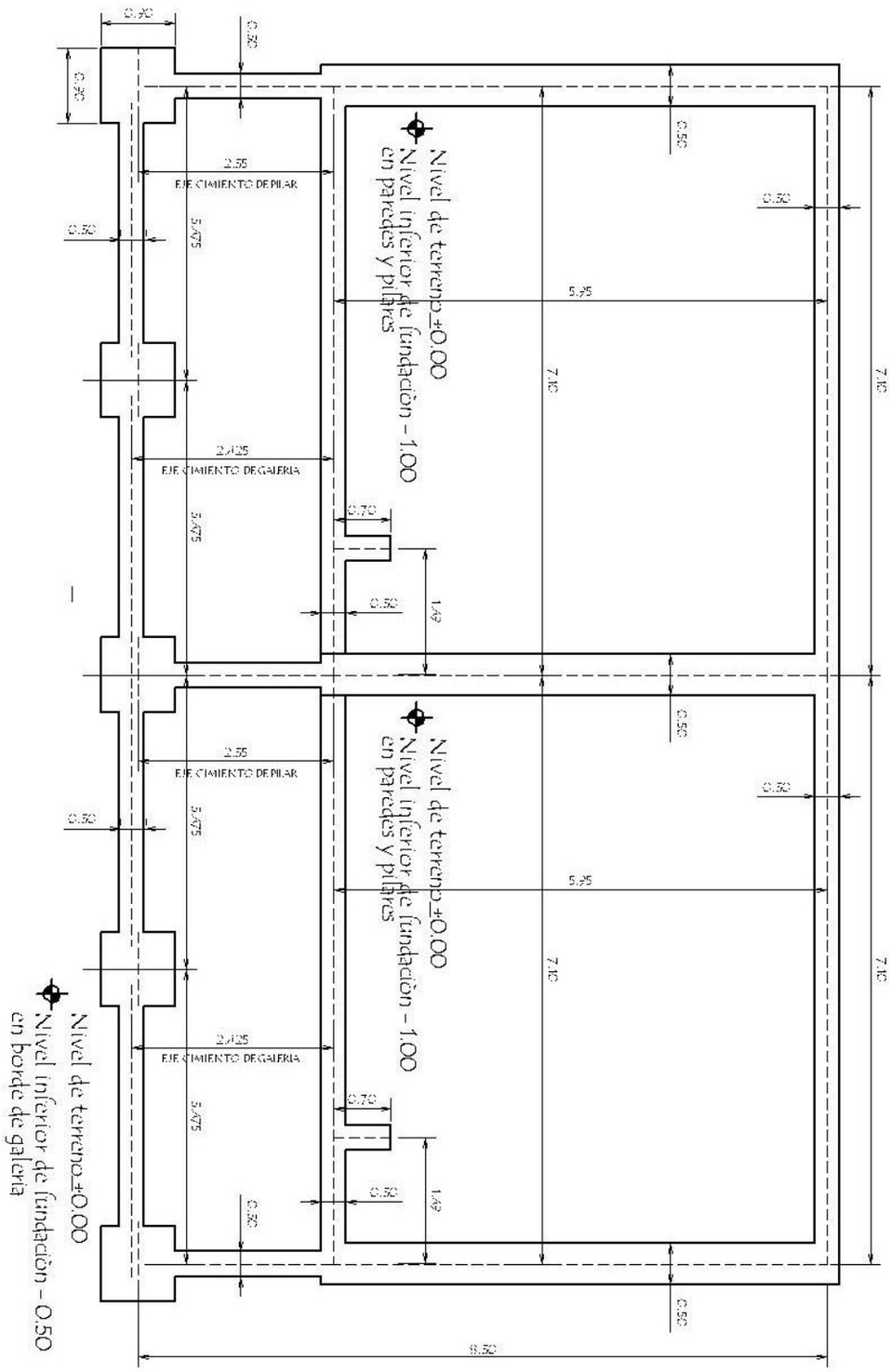

GOBERNACIÓN DE CONCEPCIÓN- SECRETARÍA DE OBRAS PÚBLICAS		
Proyecto	CONSTRUCCIÓN DE AULA	04
PLANTA DE FUNDACIÓN		

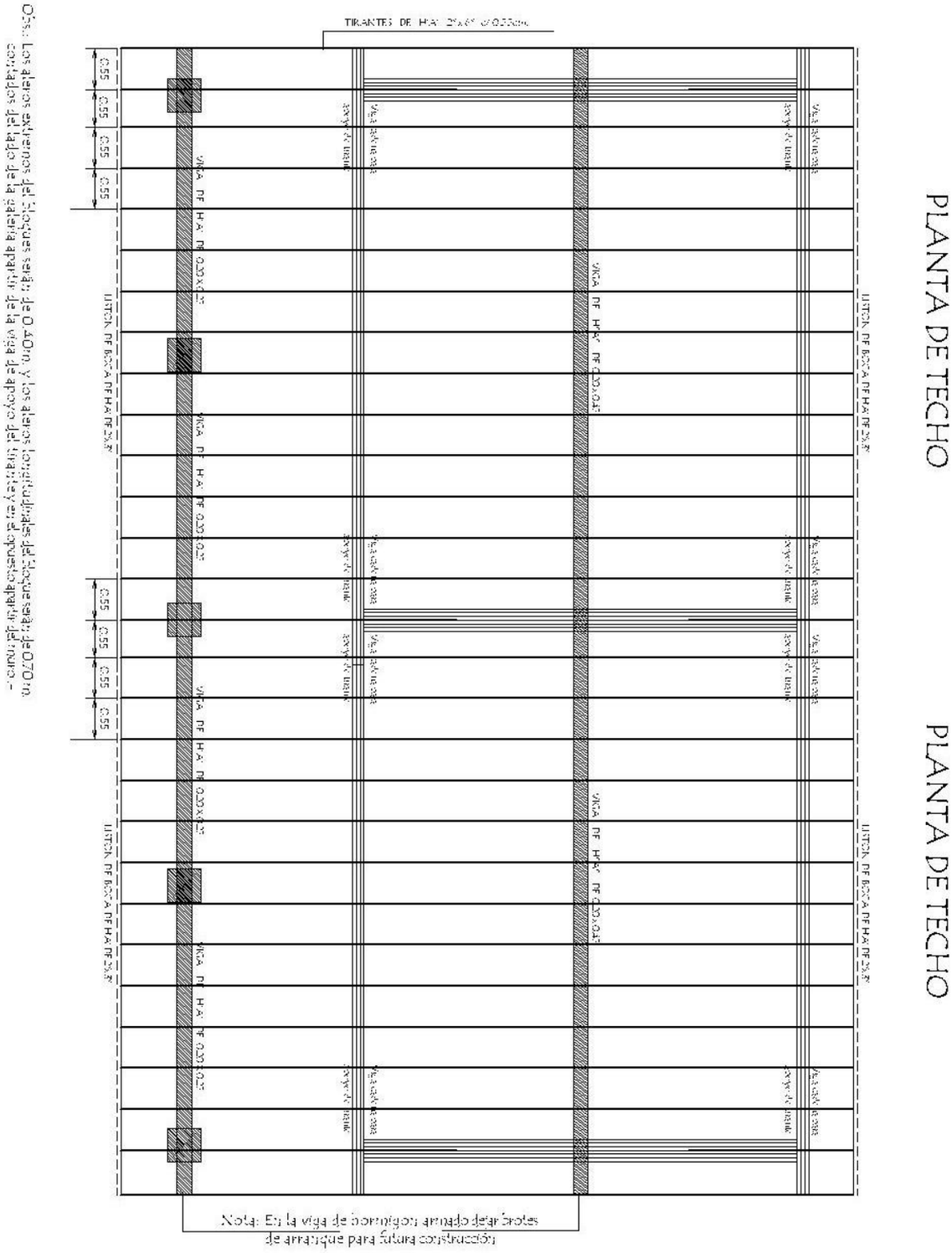
PLANTA DE TECHO
PLANTA DE TECHO
Obs.: Los aleros exteriores del Dormitorio serán de 0.40m y los aleros longitudinales del Dormitorio serán de 0.70m contados desde la cara de la viga de apoyo del tirante y en el caso del Dormitorio.
0.55
0.55
0.55
0.55
0.55
0.55
0.55
0.55
VIGA DE H°A° DE 0.30x0.35
VIGA DE H°A° DE 0.30x0.35
VIGA DE H°A° DE 0.30x0.35

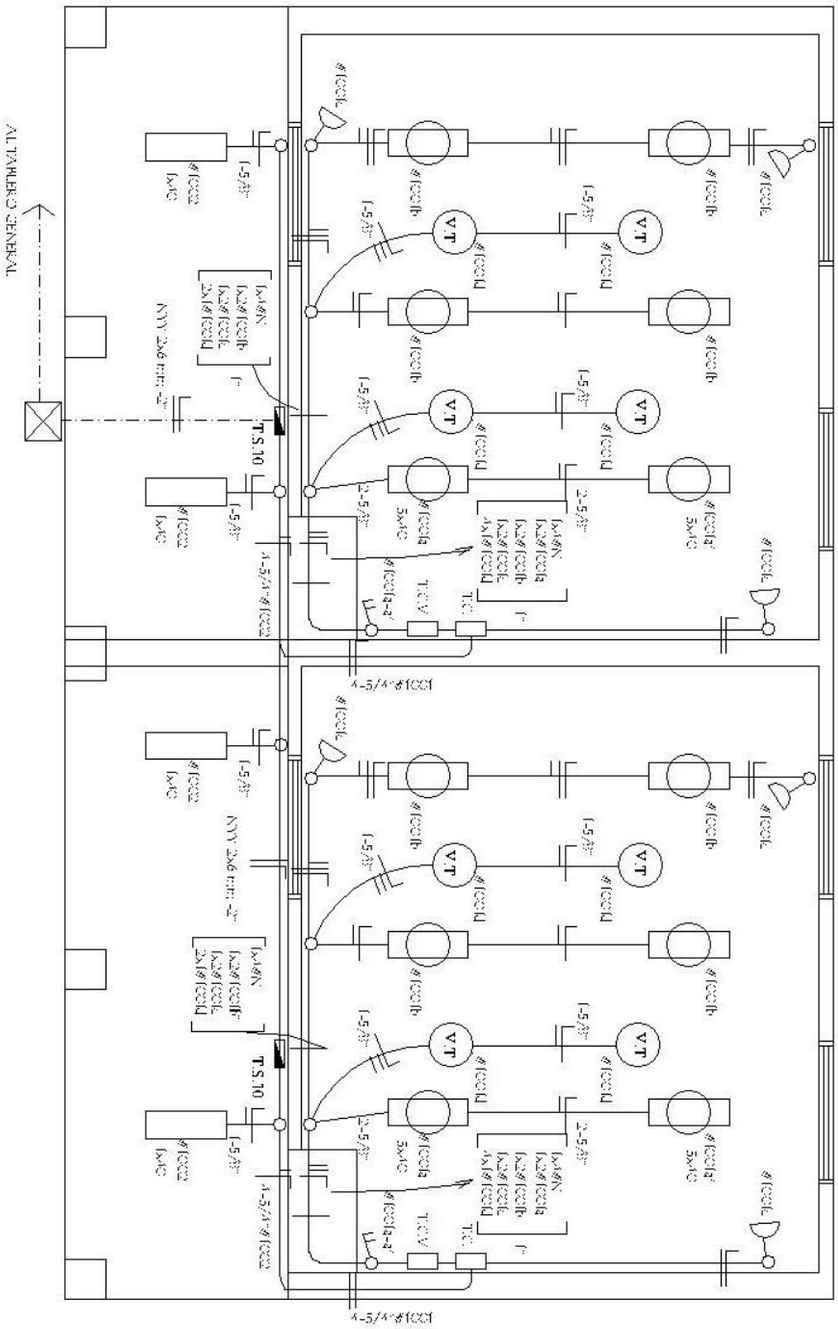

GOBERNACIÓN DE CONCEPCIÓN- SECRETARÍA DE OBRAS PÚBLICAS		
Proyecto	CONSTRUCCIÓN DE BLOQUE DE 2 AULAS	06
INSTALACIÓN ELÉCTRICA		

Detalle A

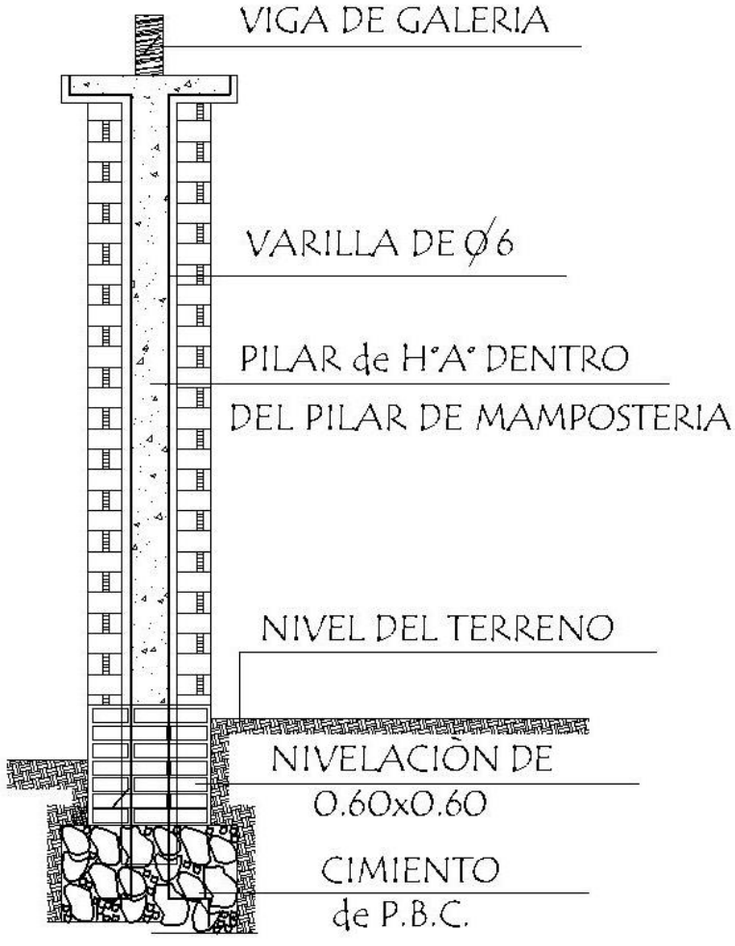

GOBERNACIÓN DE CONCEPCIÓN- SECRETARÍA DE OBRAS PÚBLICAS		
Proyecto	CONSTRUCCIÓN DE AULA	08
DETALLE DE PILAR		

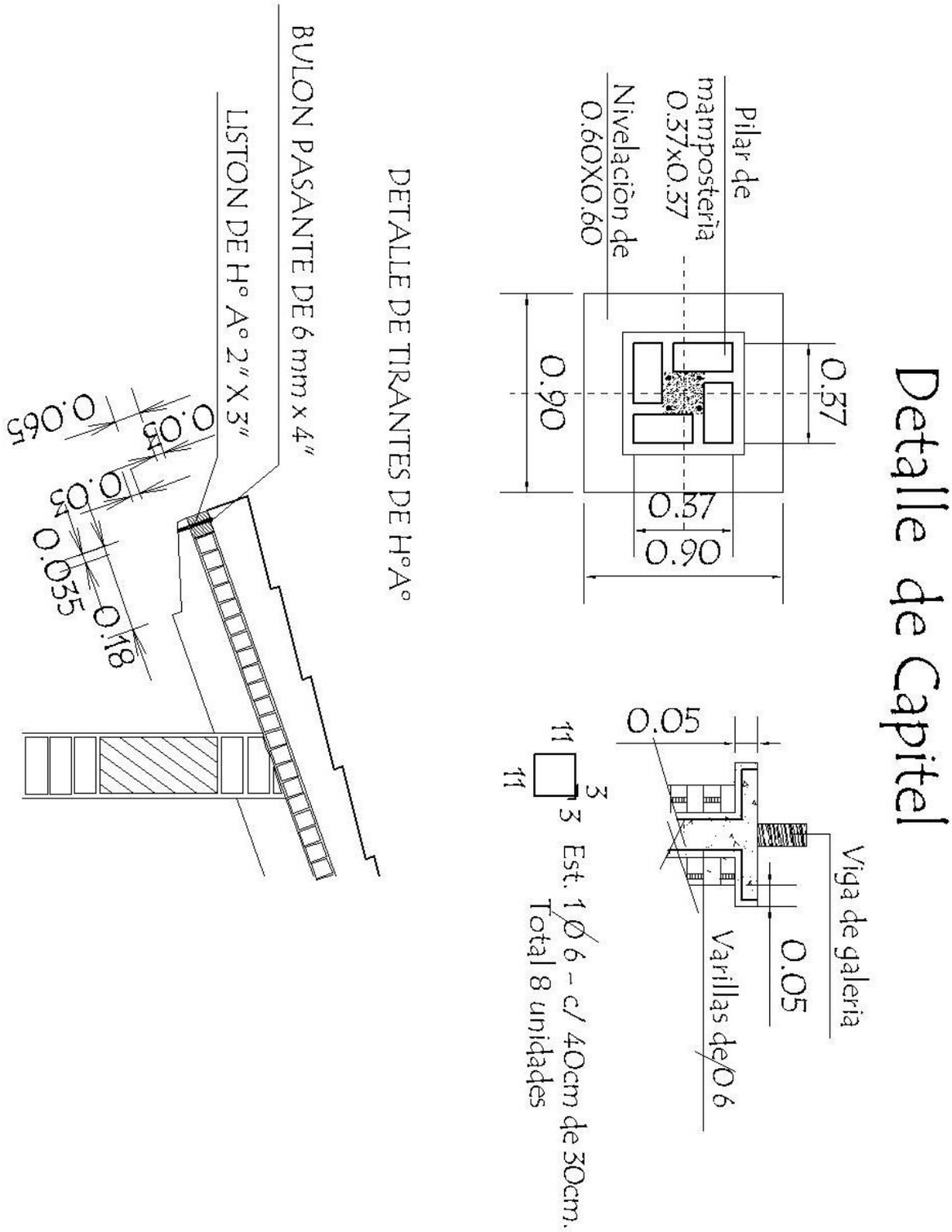

GOBERNACIÓN DE CONCEPCIÓN- SECRETARÍA DE OBRAS PÚBLICAS		
Proyecto	CONSTRUCCIÓN DE AULA	09
	DETALLES	

VIGA DE H°A° DE 0.20x0.25
APOYO DE TIRANTES
EN GALERIA

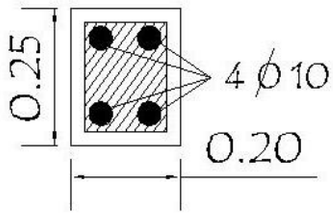

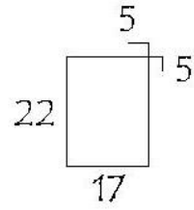

ESTRIBOS 1 Ø 6 c/20 - 88

TIRANTE DE H°A° DE 2" x 6"

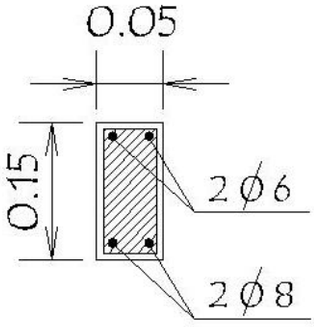

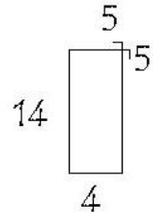

ESTRIBOS 1 Ø 4,2 c/20 - 46

GOBERNACIÓN DE CONCEPCIÓN- SECRETARÍA DE OBRAS PÚBLICAS		
Proyecto	CONSTRUCCIÓN DE AULA	10
DETALLE DE VIGAS Y TIRANTES DE HºAº		

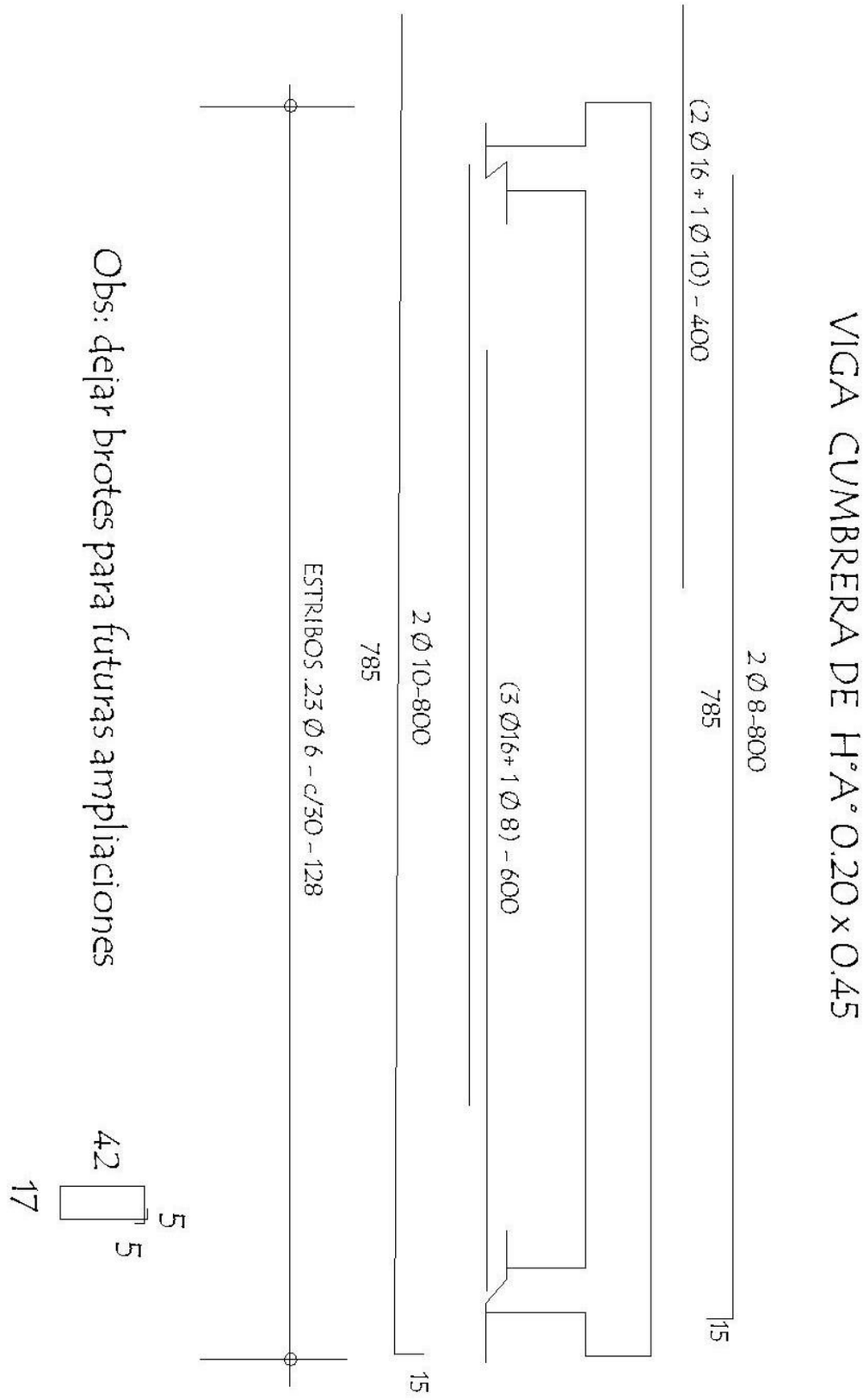

GOBERNACIÓN DE CONCEPCIÓN- SECRETARÍA DE OBRAS PÚBLICAS		
Proyecto	CONSTRUCCIÓN DE AULA	11
DETALLE DE VIGA DE HºAº		

VIGA Y DADO DE HºAº

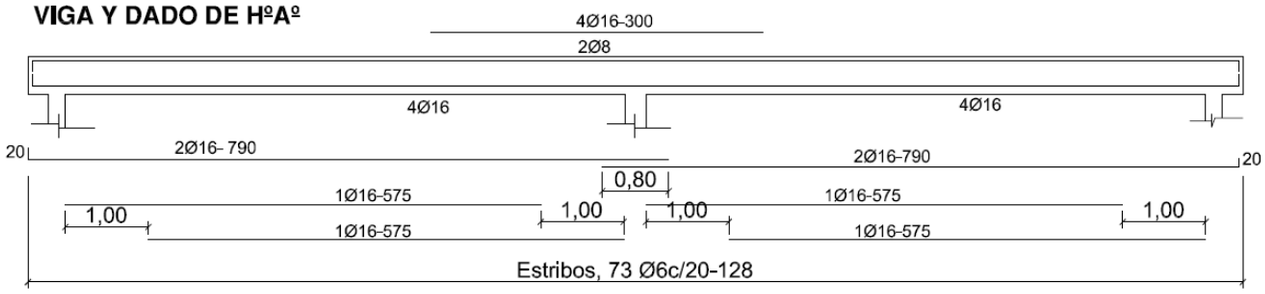

DADO DE Hº Aº DE 0.20 X 0.25 X 0.60

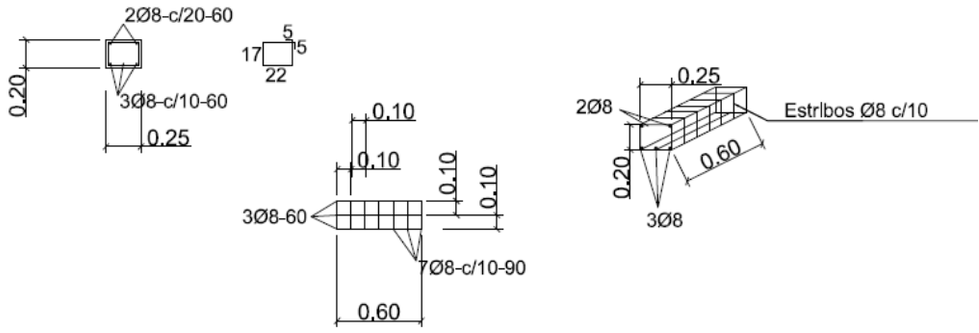

VIga H°A° 0.20x0.45

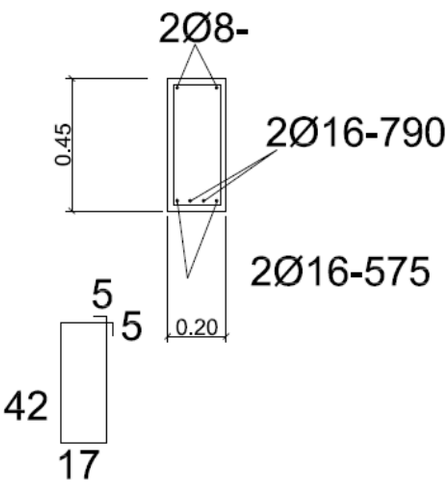

ENCADENADO SUPERIOR E INFERIOR PARA MURO DE 0.15

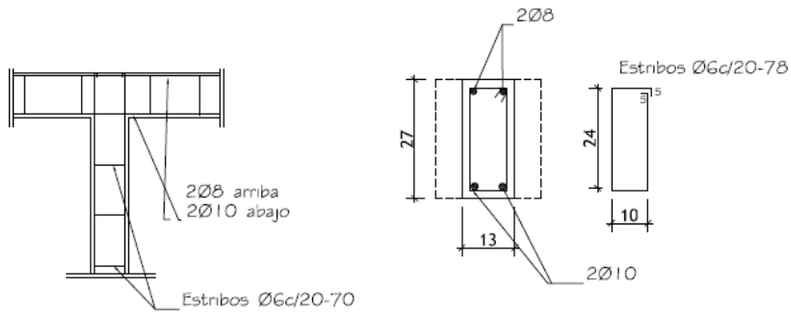

Dado de H° A° 0.20x0.60

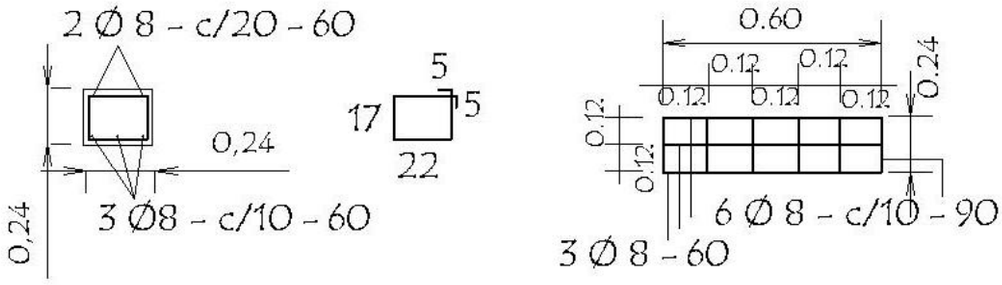

LOSA DE H° A° SOBRE PUERTA

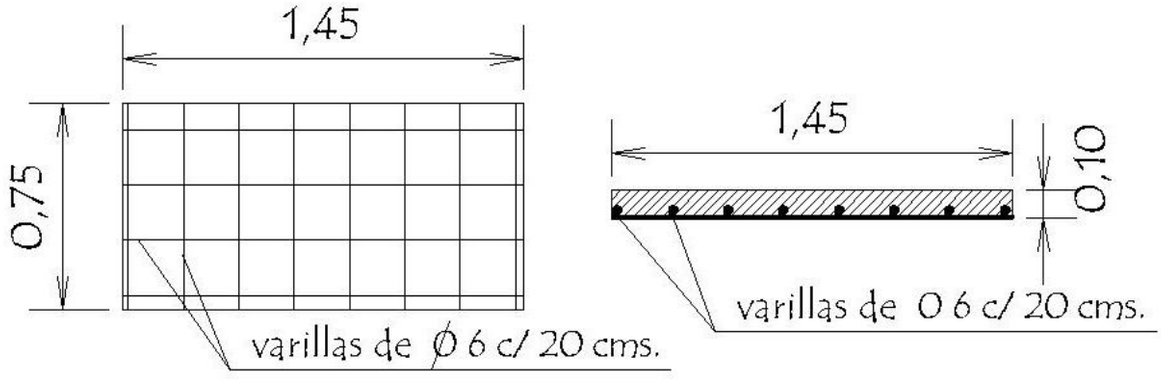

GOBERNACIÓN DE CONCEPCIÓN- SECRETARÍA DE OBRAS PÚBLICAS		
Proyecto	CONSTRUCCIÓN DE AULA	12
DETALLES		