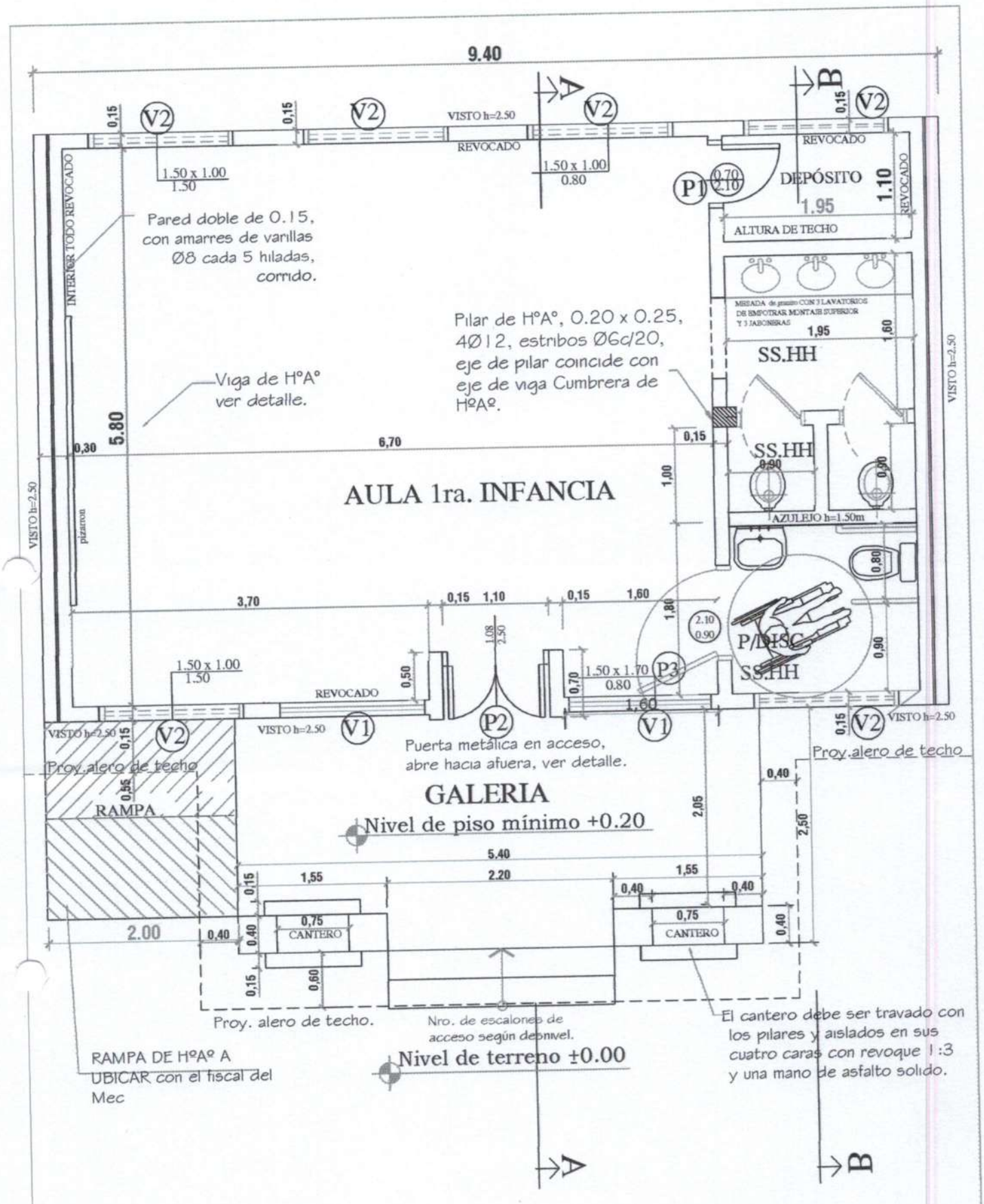

MINISTERIO DE EDUCACION Y CULTURA

DIRECCION DE INFRAESTRUCTURA

EQUIPO TÉCNICO DE INFRAESTRUCTURA

Proyecto	Aula primera infancia 5.80 x 6.80.	01
PLANTA ARQUITECTONICA ACOTADA	Esc. 1/50.-	

Ing. Julio C. Sánchez
Pat. Prof. N° 16.628

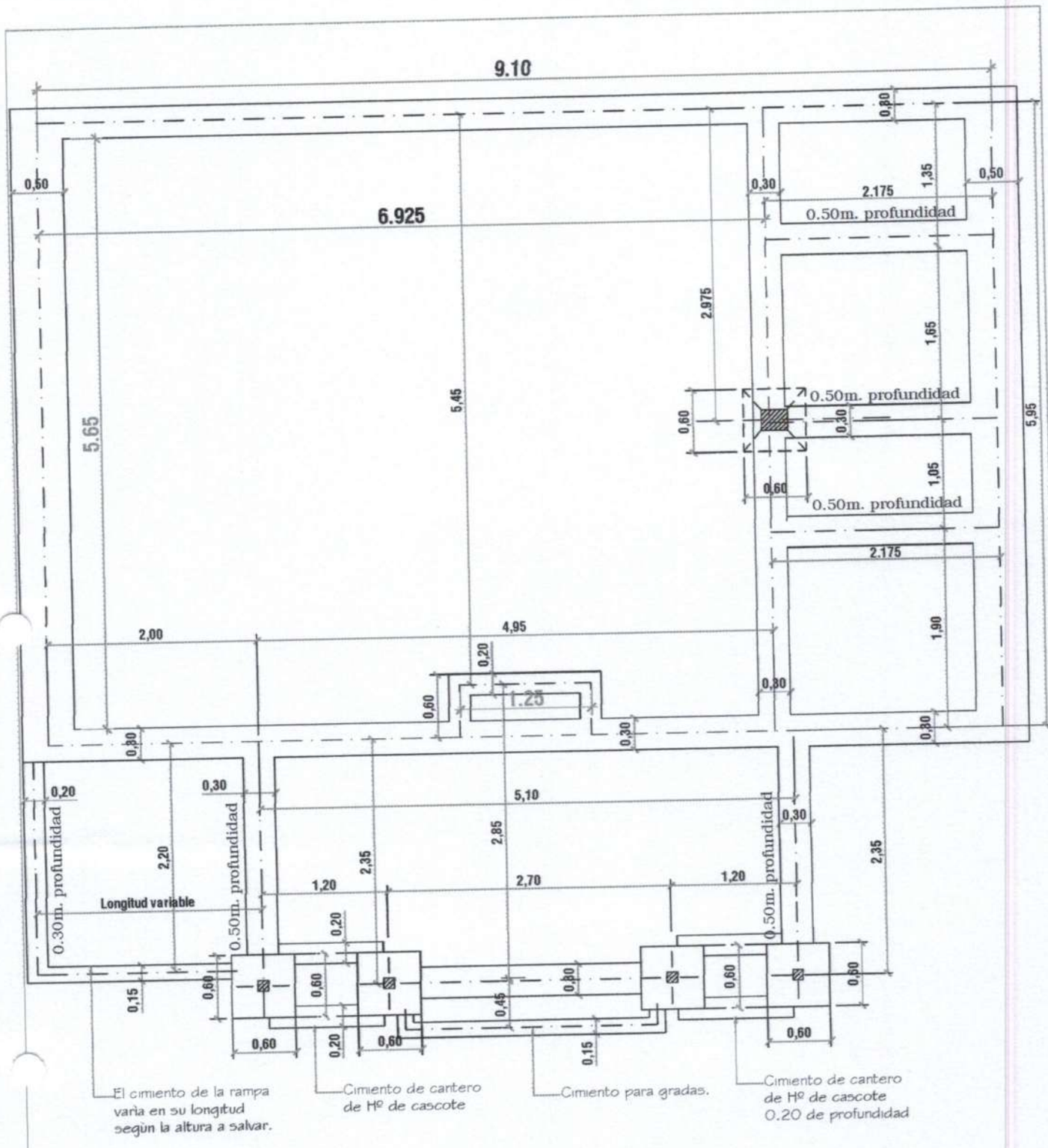

MINISTERIO DE EDUCACION Y CULTURA

DIRECCION DE INFRAESTRUCTURA

EQUIPO TÉCNICO DE INFRAESTRUCTURA

Proyecto	Aula primera infancia 5.80 x 6.80.	02
PLANTA DE FUNDACIÓN Esc. 1/50.-		

Ing. Julio C. Sánchez
Pat. Prof. N° 16.628

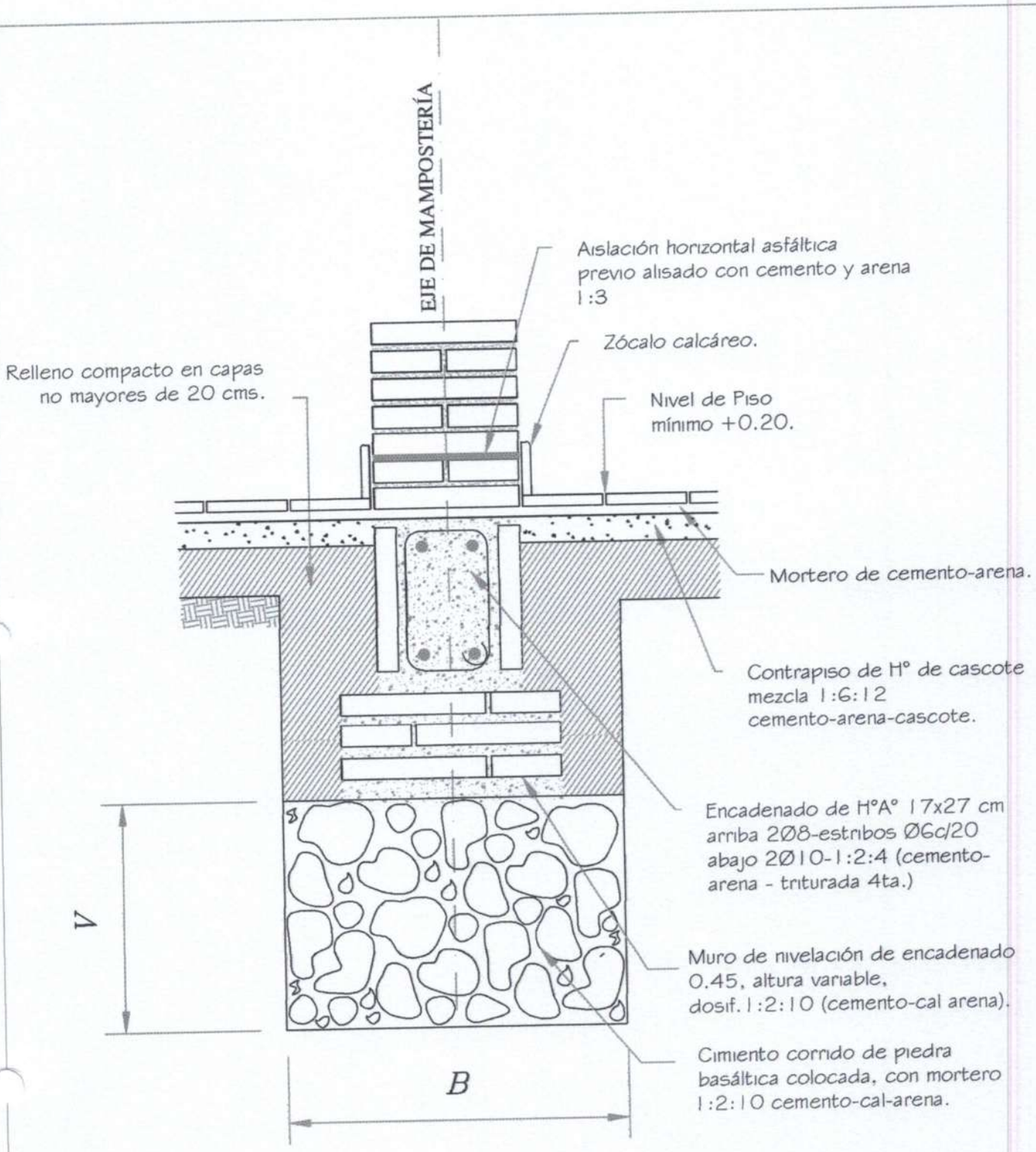

Obs.:
V = variable
B = ancho de cimentación

MINISTERIO DE EDUCACION Y CULTURA DIRECCION DE INFRAESTRUCTURA EQUIPO TÉCNICO DE INFRAESTRUCTURA		
Proyecto	Aula Tipo - Pre-Escolar 5.80x6.80 con S.S.H.H.	03
DETALLE DE CIMENTACIÓN Esc. 1/10.		

Ing. Julio C. Sánchez
Pat. Prof. N° 16.628

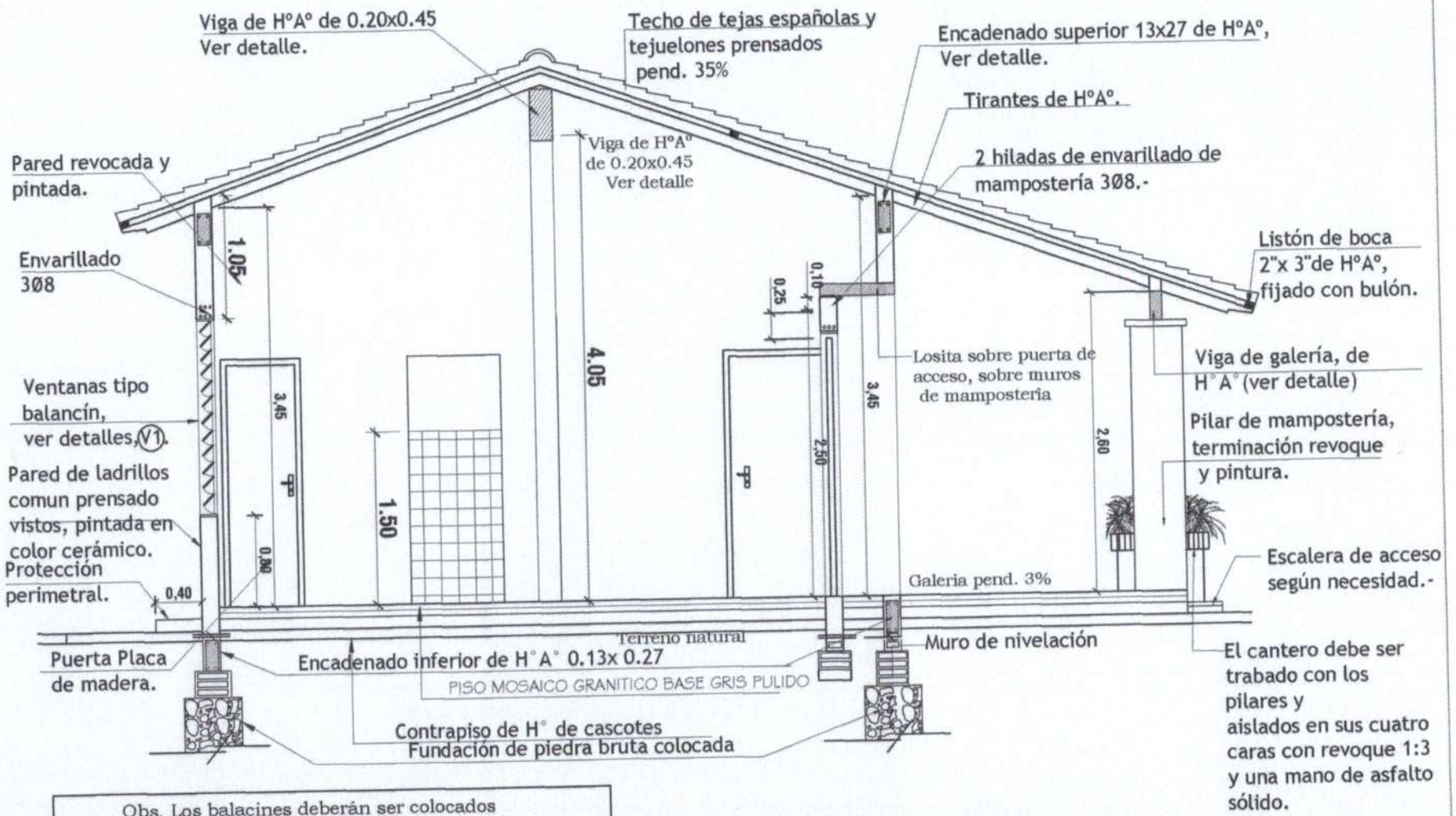

Obs. Los balacines deberán ser colocados a medida que se van construyendo los muros de elevación.

En los encadenados, tanto superior como inferior, las medidas serán: 0.13x0.27 para las paredes de 0.15 y 0.17x0.27 para las paredes dobles de 0.15 (0.30).

CORTE A-A
esc. 1/50.

MINISTERIO DE EDUCACION Y CULTURA
DIRECCION DE INFRAESTRUCTURA
EQUIPO TÉCNICO DE INFRAESTRUCTURA

Proyecto
Aula primera infancia 5.80 x 6.80.

CORTE A-A
Esc. 1/50.-

04

Arq. Sánchez
Mat Prof. N° 16.628

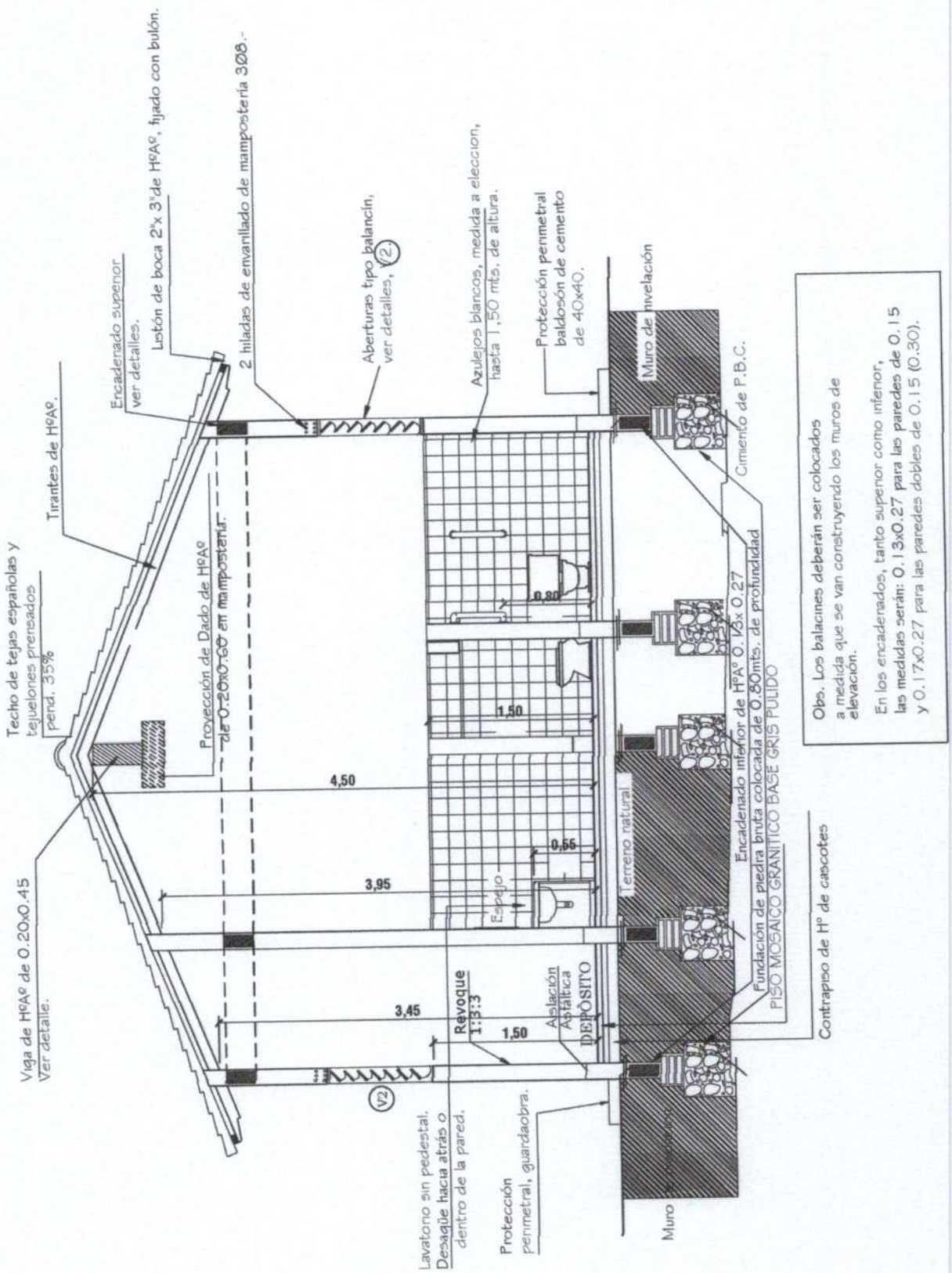

MINISTERIO DE EDUCACION Y CULTURA

DIRECCION DE INFRAESTRUCTURA

EQUIPO TÉCNICO DE INFRAESTRUCTURA

Proyecto	Aula primera infancia 5.80 x 6.80.	05
	CORTE B-B Esc. 1/50.-	

Arq. Eduardo C. Sánchez
Pat. Prof. N° 16.628

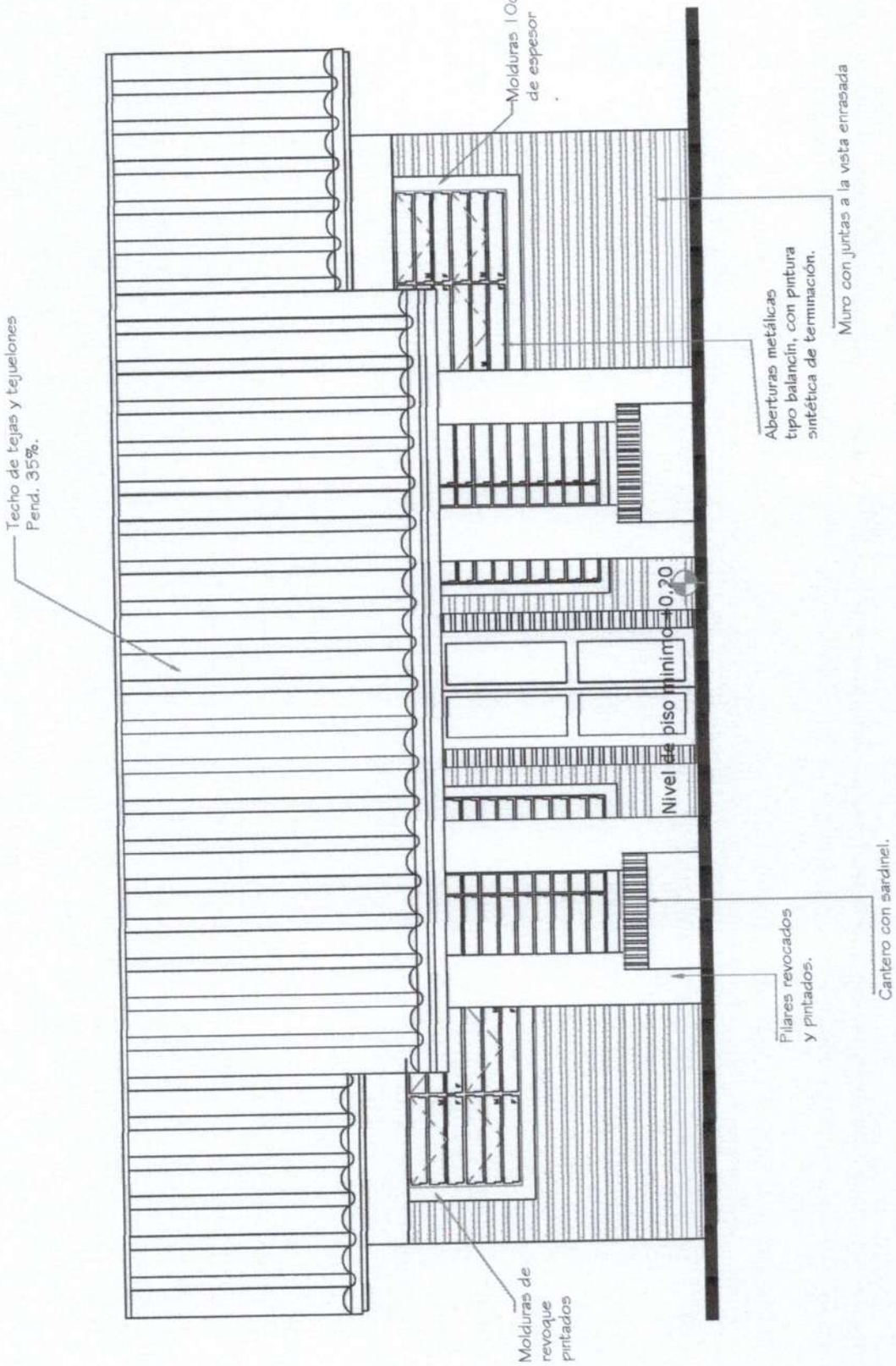

FACHADA PRINCIPAL
esc. 1/50

MINISTERIO DE EDUCACION Y CULTURA

DIRECCION DE INFRAESTRUCTURA

EQUIPO TÉCNICO DE INFRAESTRUCTURA

Proyecto	Aula primera infancia 5.80 x 6.80.	06
FACHADA PRINCIPAL	Esc. 1/50.-	

Arq. Julio C. Sánchez
Pat. Prof. N° 16.628

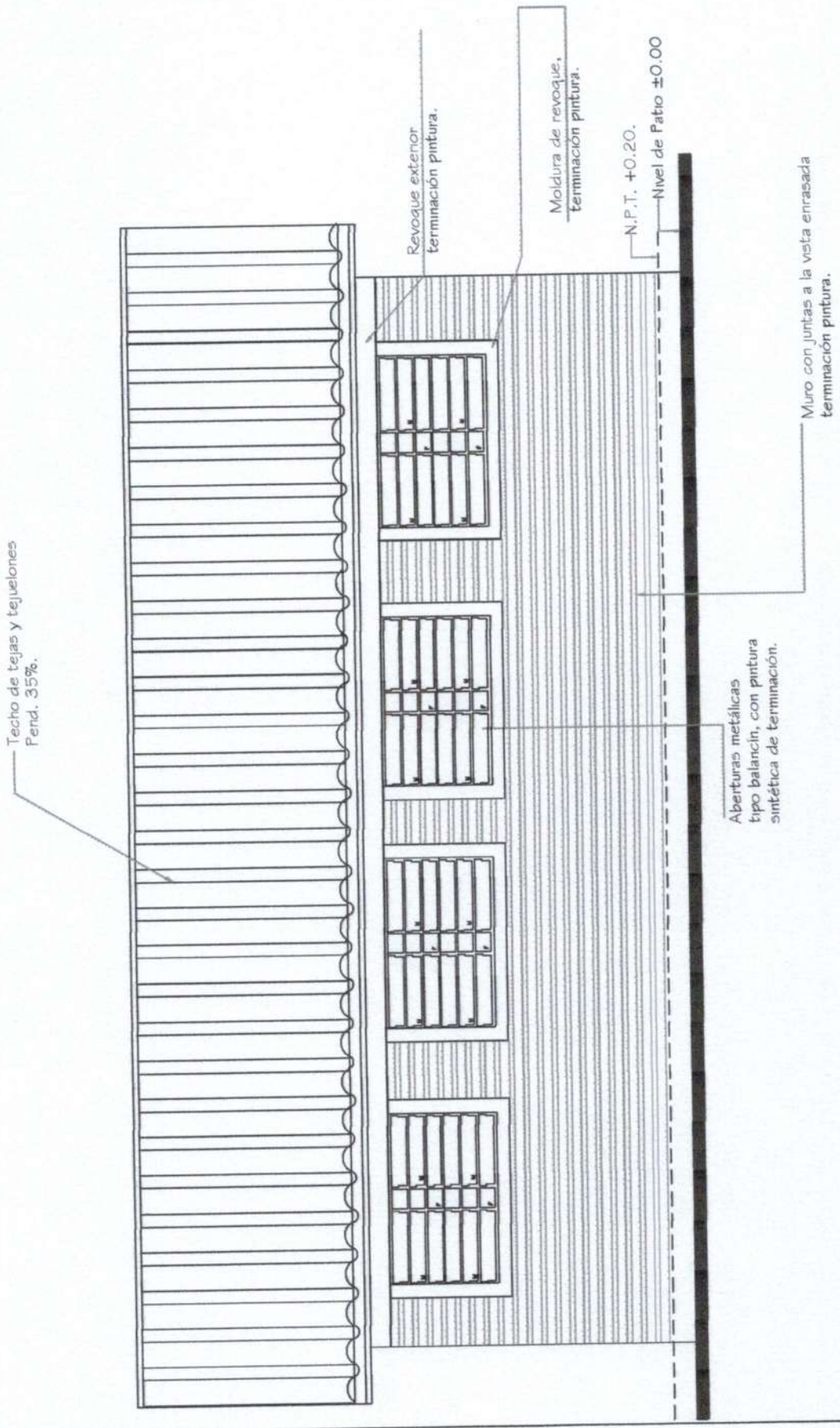

FACHADA POSTERIOR
esc. 1/50

MINISTERIO DE EDUCACION Y CULTURA

DIRECCION DE INFRAESTRUCTURA

EQUIPO TÉCNICO DE INFRAESTRUCTURA

Proyecto	Aula primera infancia 5.80 x 6.80.	07
FACHADA POSTERIOR Esc. 1/50.-		

Arq. Isaac Sánchez
Pat. Prof. N° 16.628

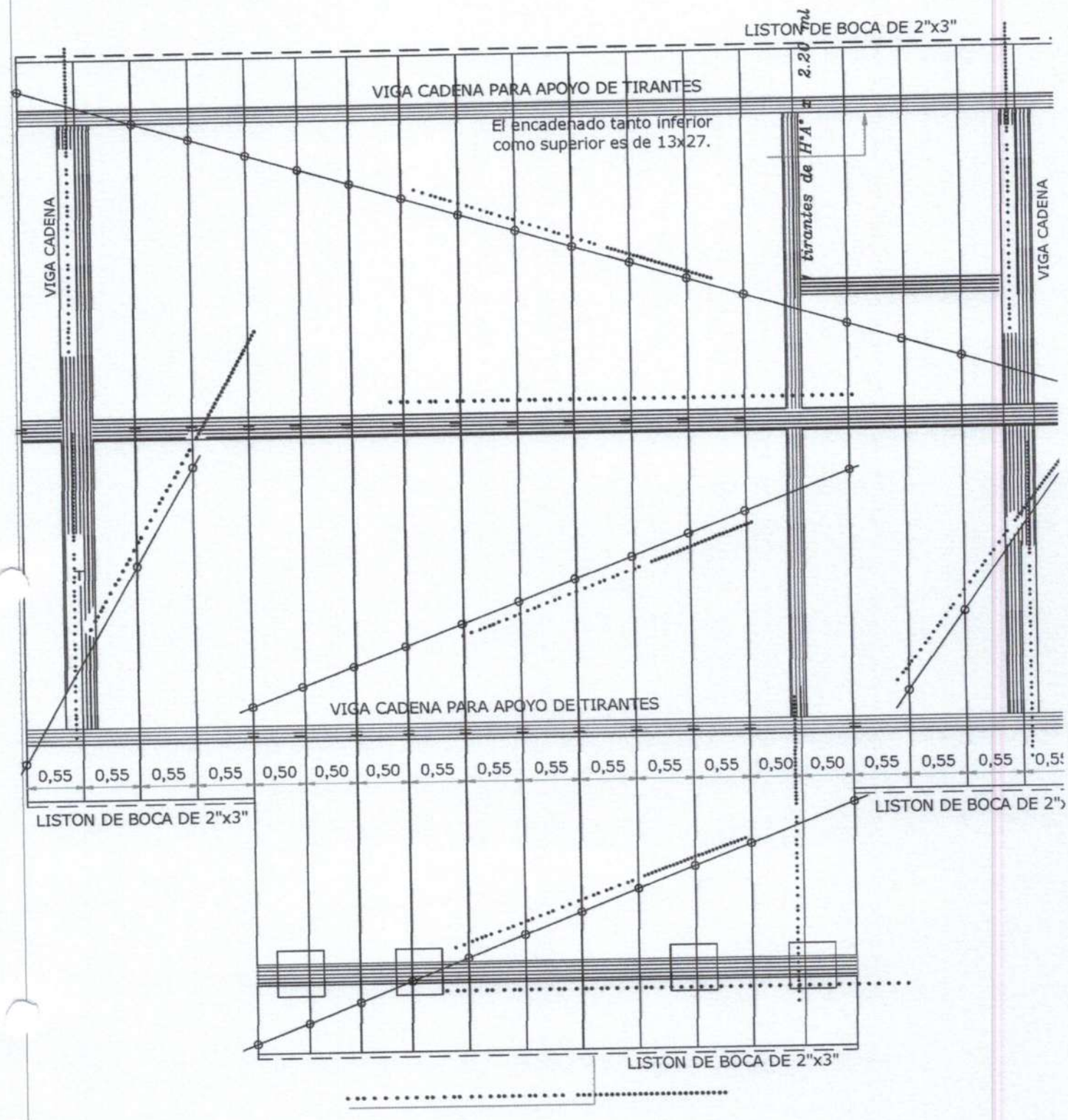

MINISTERIO DE EDUCACION Y CULTURA

DIRECCION DE INFRAESTRUCTURA

EQUIPO TÉCNICO DE INFRAESTRUCTURA

Proyecto	Aula primera infancia 5.80 x 6.80.	08
	PLANTA DE TECHO Esc. 1/50.-	

Arq. Julio C. Sánchez
Pat. Prof. N° 16.628

MINISTERIO DE EDUCACION Y CULTURA

DIRECCION DE INFRAESTRUCTURA
EQUIPO TÉCNICO DE INFRAESTRUCTURA

Proyecto

Aula primera infancia 5.80 x 6.80.

DETALLE VIGA CUMBRERA DE H°A°

Esc. 1/50.-

09

Viga H°A° 0.20x0.45

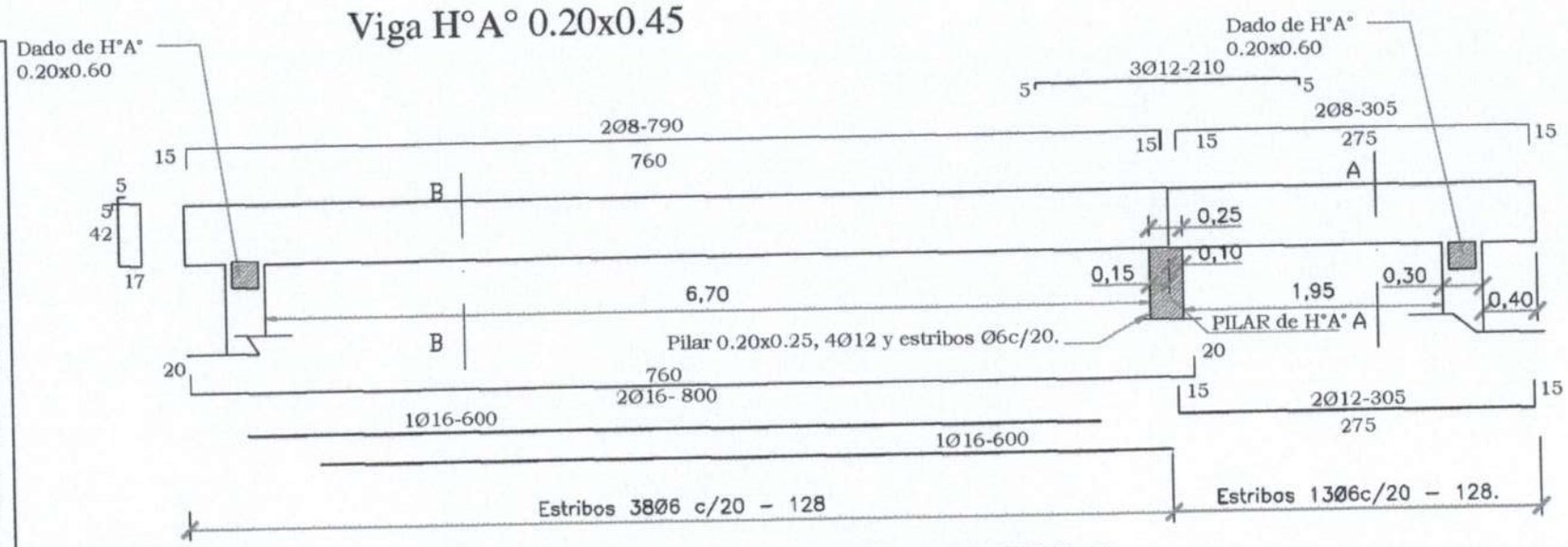

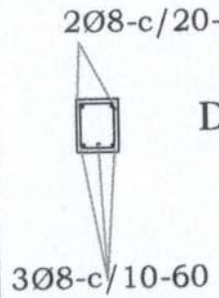

Dado de H°0.20x0.60

CORTE B-B

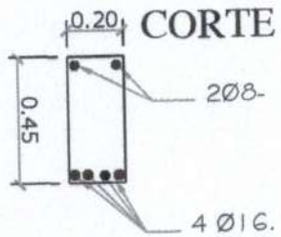

Dosificacion H°A°

1:2 :4

1 CEMENTO
2 ARENA
4 PIEDRA TRITURADA

CORTE C-C

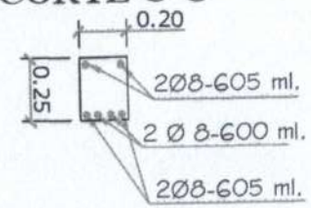

Viga H°A° en Galería 0.20x0.25

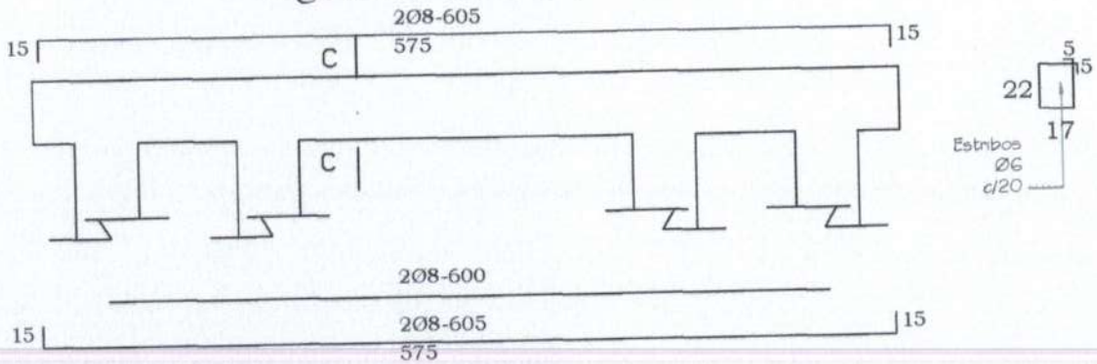

Ing. Julio C. Sánchez
Pat. Prof. N° 16.628

DADO DE Hº Aº DE 0.20 X 0.20 X 0.60

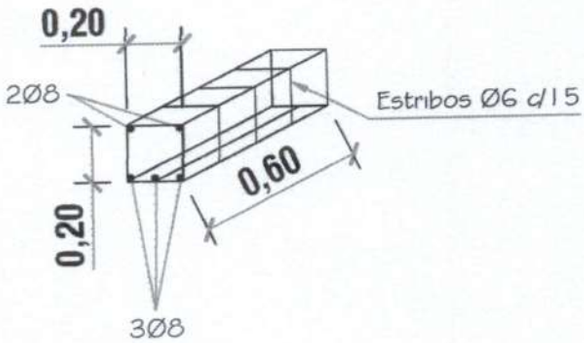

PILAR DE Hº Aº DE 0.20 X 0.25

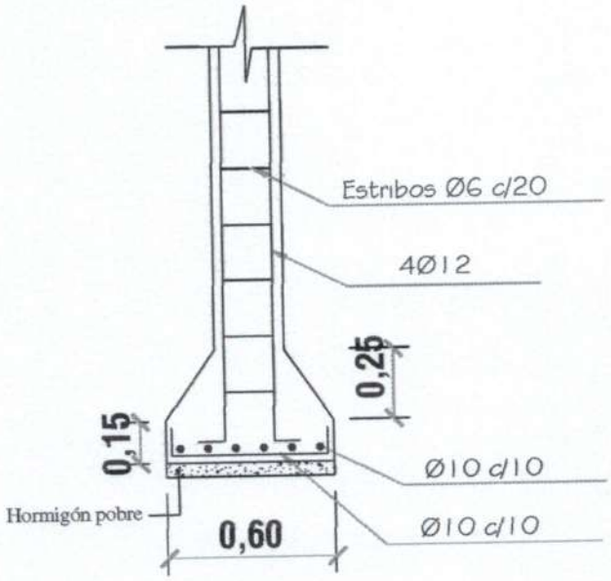

ZAPATA

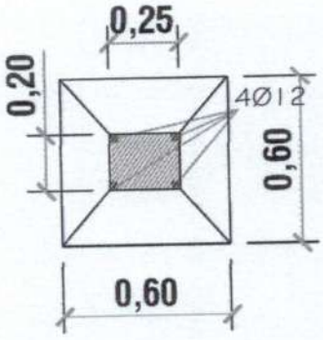

DETALLE DE ZAPATA CON ENCADENADO INFERIOR

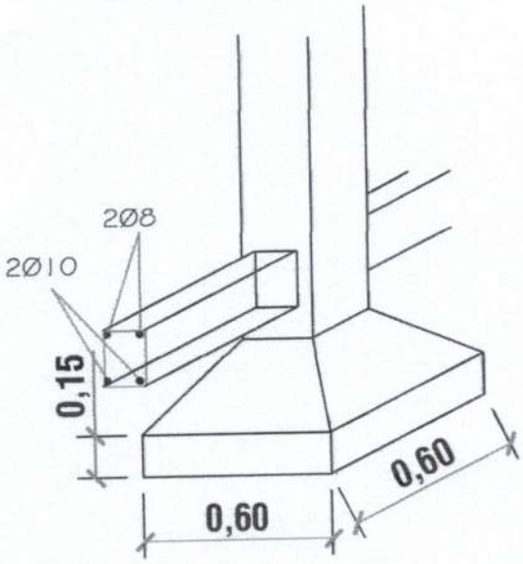

ARMADURA DE ZAPATA

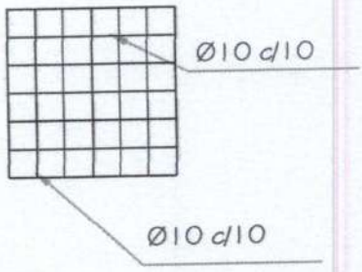

MINISTERIO DE EDUCACION Y CULTURA

DIRECCION DE INFRAESTRUCTURA

EQUIPO TÉCNICO DE INFRAESTRUCTURA

Proyecto	Aula primera infancia 5.80 x 6.80 .	10
DETALLE DE PILAR Y DADO DE HºAº	Esc. 1/25	

Ing. Julio C. Sánchez
Pat. Prof. Nº 16.628

DETALLE DE PILAR DE GALERÍA

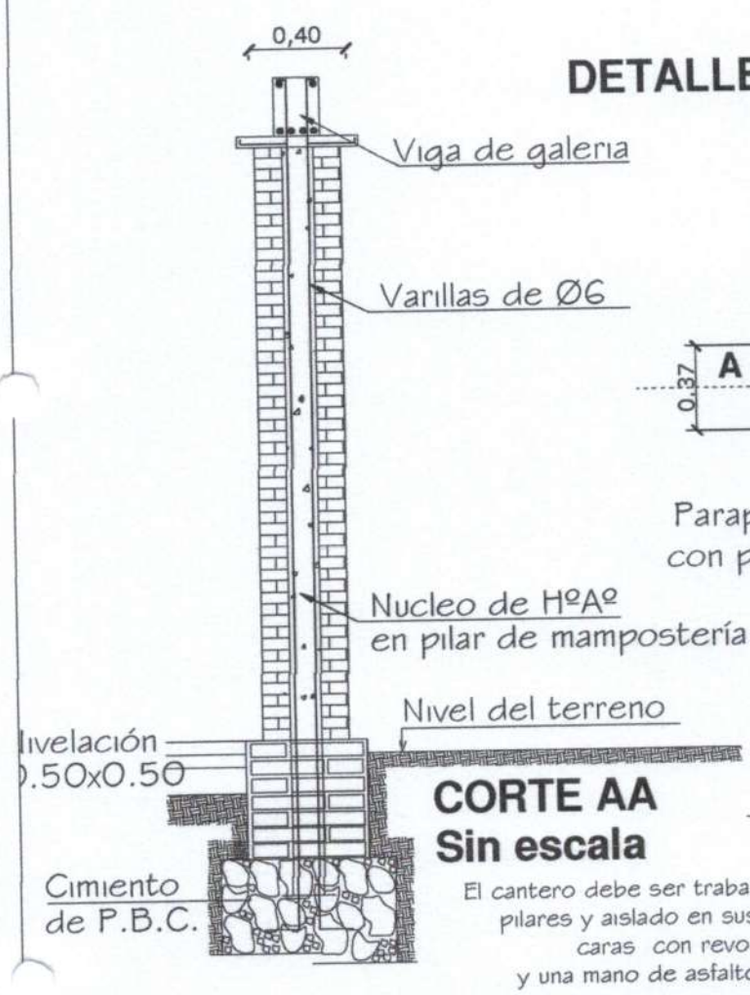

CORTE AA
Sin escala

El cantero debe ser trabado a los pilares y aislado en sus cuatro caras con revoque 1:3 y una mano de asfalto sólido.

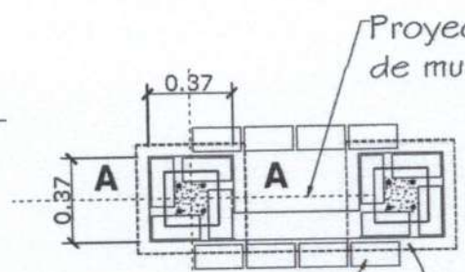

PLANTA
Sin escala

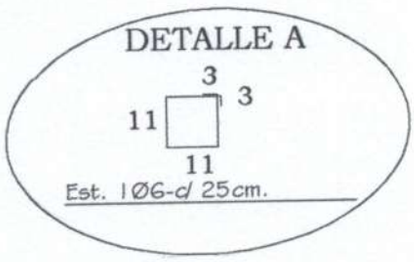

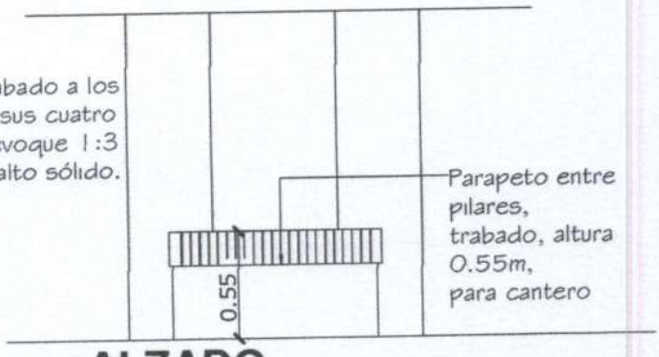

ALZADO
Sin escala

MINISTERIO DE EDUCACION Y CULTURA
DIRECCION DE INFRAESTRUCTURA
EQUIPO TÉCNICO DE INFRAESTRUCTURA

Proyecto	Aula primera infancia 5.80 x 6.80. c/ techo de tejas	11
DETALLE DE PILARES		

Julio C. Sánchez
Pat. Prof. N° 16.628

ENCADENADO SUPERIOR E INFERIOR PARA MURO DE 0.30 (DOBLE 0.15)

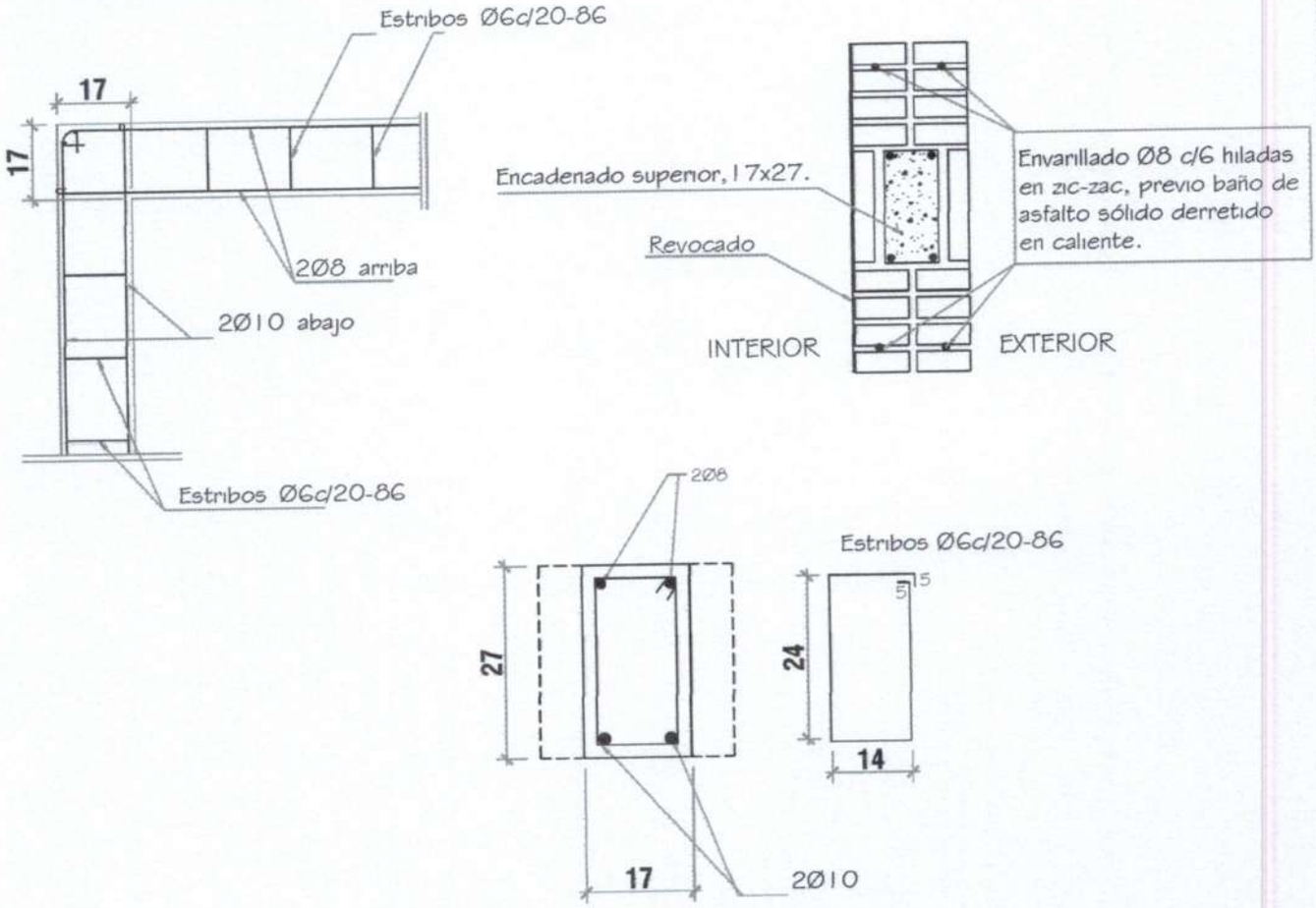

ENCADENADO SUPERIOR E INFERIOR PARA MURO DE 0.15

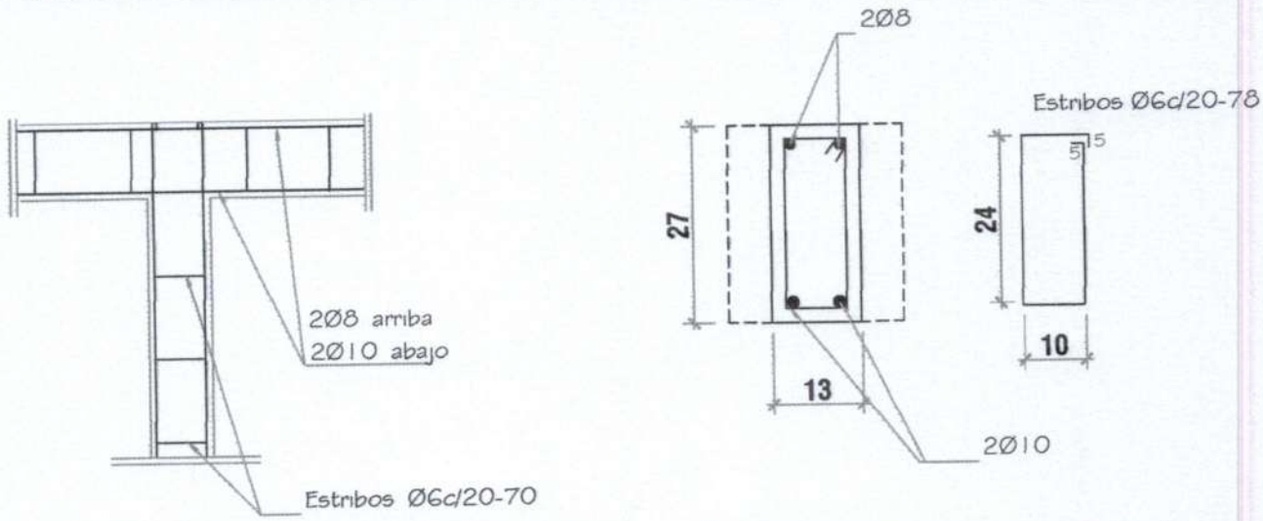

MINISTERIO DE EDUCACION Y CULTURA

DIRECCION DE INFRAESTRUCTURA

EQUIPO TÉCNICO DE INFRAESTRUCTURA

Proyecto	Aula primera infancia 5.80 x 6.80.	12
DETALLE DE ENCADENADOS SUPERIOR E INFERIOR		

Arq. Julio C. Sánchez
Pat. Prof. N° 16.648

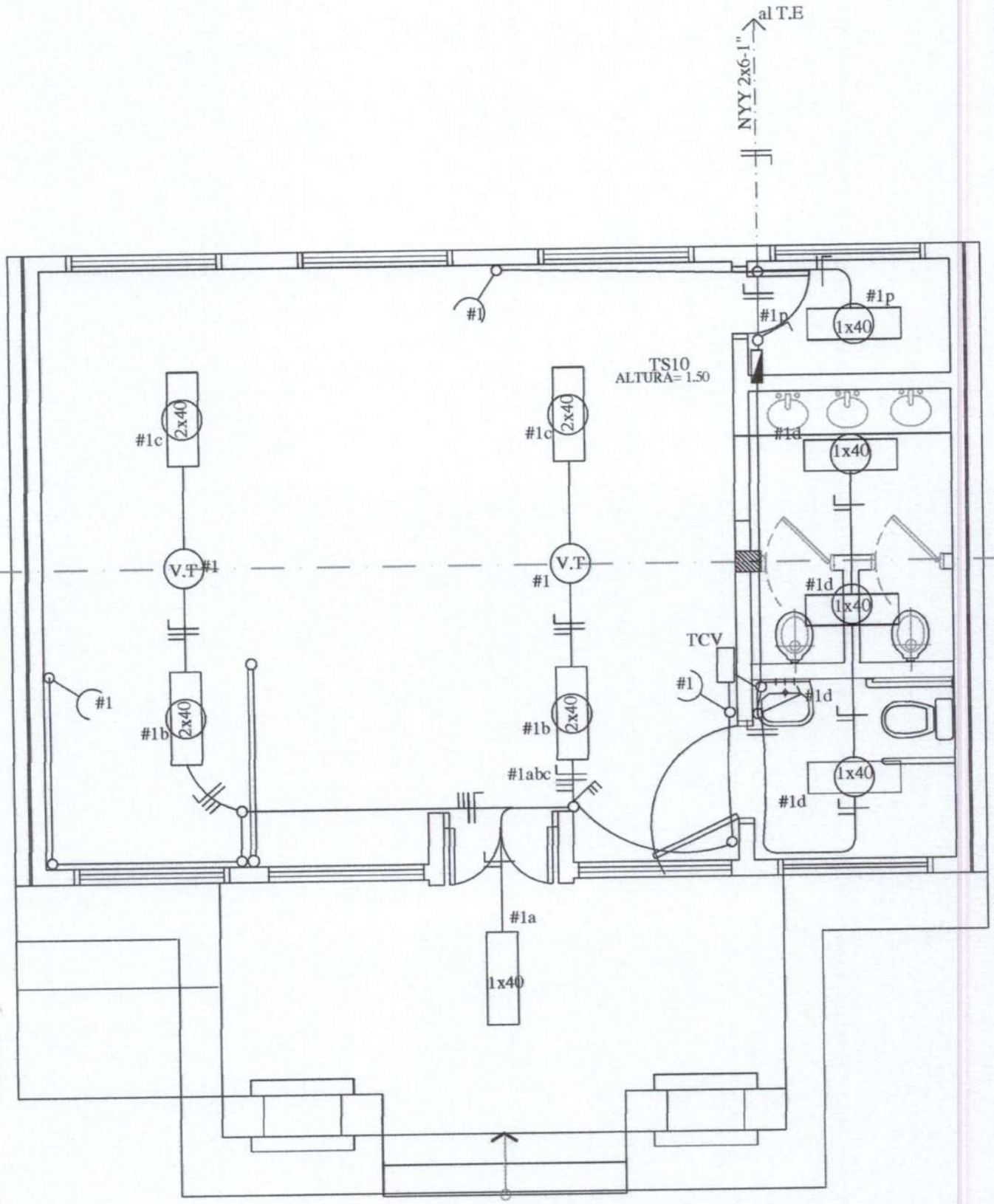

MINISTERIO DE EDUCACION Y CULTURA

DIRECCION DE INFRAESTRUCTURA

EQUIPO TÉCNICO DE INFRAESTRUCTURA

Proyecto	Aula primera infancia 5.80 x 6.80.	13
PLANTA DE INSTALACIÓN ELÉCTRICA	Esc. 1/50.-	

Ing. Julio C. Sánchez
Pat. Prof. N° 16.629

CUADRO DE CARGA DEL TS10

Circuitos	Fluorescentes		Tomas	Otras Cargas	Total
	1x40w	2x40w			
#1	5	4	4	2 (V.T)	1.500
CARGA TOTAL					1.500 W

ESQUEMA DEL TS 6

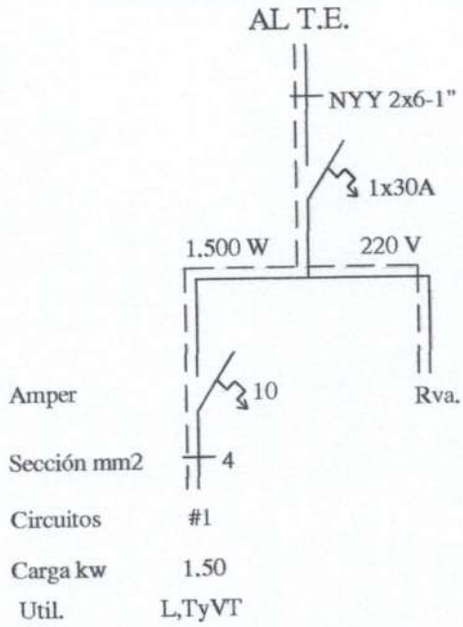

OBSERVACION:
LOS ELECTRODUCTOS NO ACOTADOS SON DE 5/8".
LOS CONDUCTORES NO ACOTADOS SON DE 2mm2.
LOS FLUORESCENTES DEBEN DE TENER EL FACTOR DE POTENCIA CORREGIDO.(CAPACITORES 1 POR CADA ARTEFACTO)
LOS T.C.V. SON TABLEROS DE COMANDO DE VENTILADORES Y DEBEN IR EMBUTIDOS Y CONTENIDOS EN UNA CAJA DE METAL.
LOS VENTILADORES DE TECHO DEBEN ESTAR COLGADOS POR ENCIMA DE LOS EQUIPOS FLUORESCENTES PARA EVITAR SOMBRAS, POR LO MENOS 20 CMS.

MINISTERIO DE EDUCACION Y CULTURA
DIRECCION DE INFRAESTRUCTURA
EQUIPO TÉCNICO DE INFRAESTRUCTURA

Proyecto	Aula primera infancia 5.80 x 6.80.	14
PLANTA DE INSTALACIÓN ELÉCTRICA Esc. 1/50.-		

Arq. Julio C. Sánchez
Pat. Prof. N° 16.638

Planta inst. desague cloacal esc. ___1:50

Obs.: La pend. de las cañerías deberán ser 2%

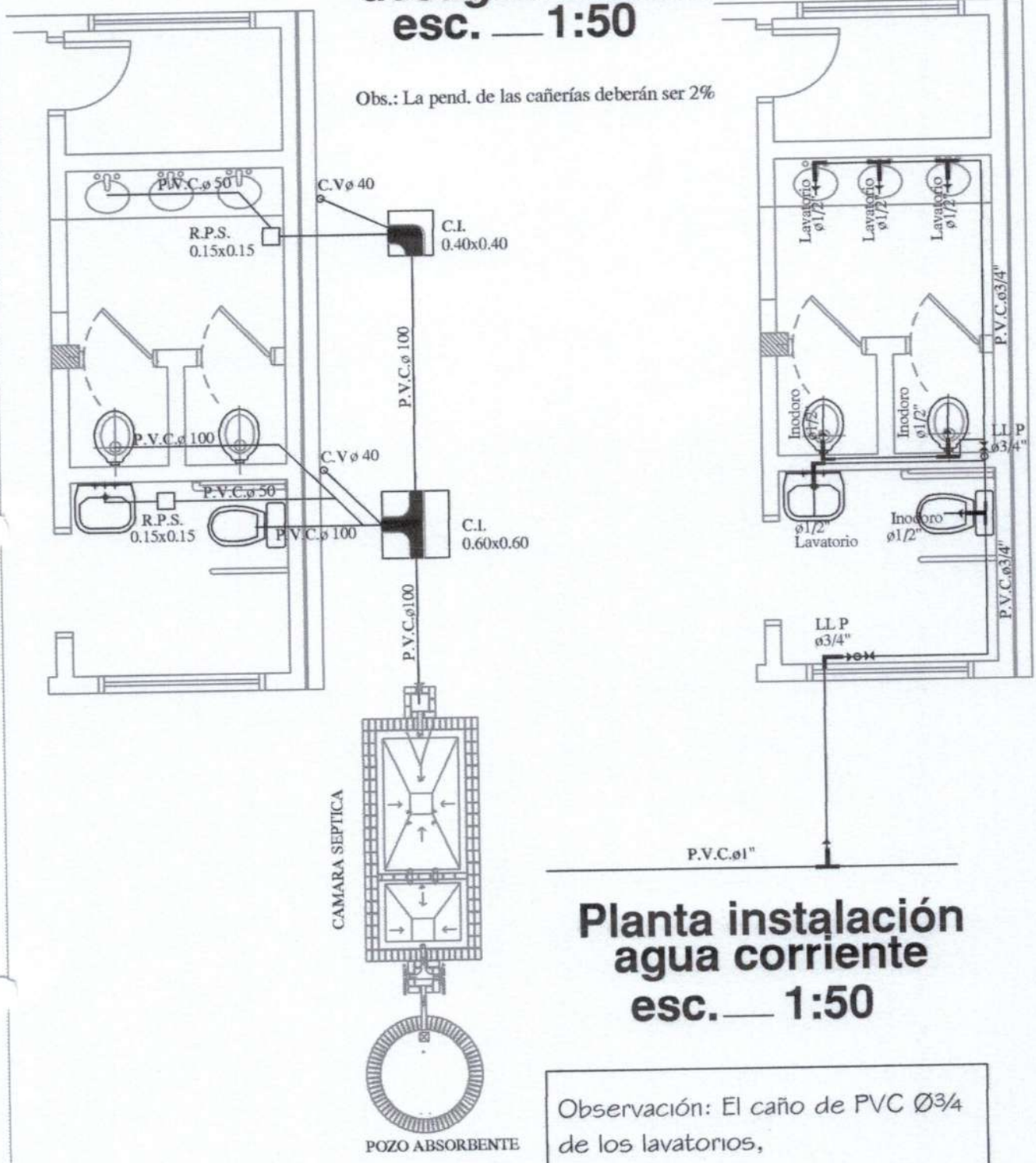

Planta instalación agua corriente esc.___ 1:50

Observación: El caño de PVC Ø3/4 de los lavatorios, deben estar a 20cm del zócalo.

MINISTERIO DE EDUCACION Y CULTURA

DIRECCION DE INFRAESTRUCTURA

EQUIPO TÉCNICO DE INFRAESTRUCTURA

Proyecto	Aula primera infancia 5.80 x 6.80.	15
INSTALACIÓN CLOACAL Y DE AGUA CORRIENTE		

Pat. Prof. N° 16.628

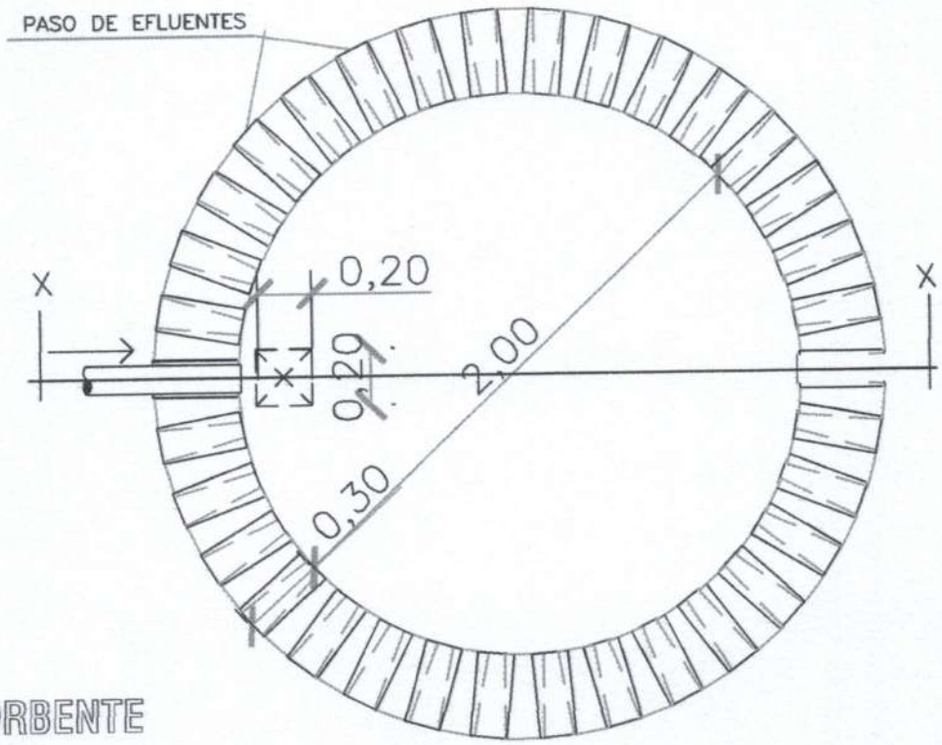

PLANTA
POZO ABSORBENTE

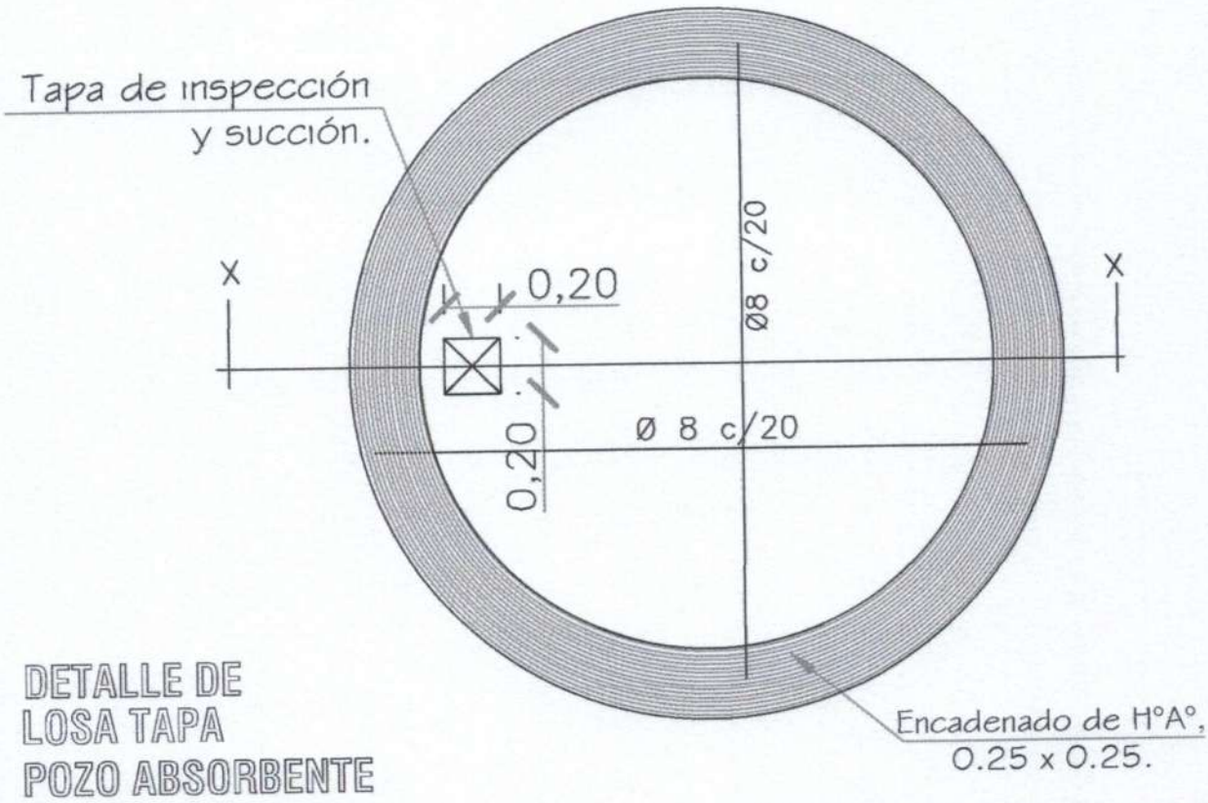

DETALLE DE
LOSA TAPA
POZO ABSORBENTE

MINISTERIO DE EDUCACION Y CULTURA

DIRECCION DE INFRAESTRUCTURA
EQUIPO TÉCNICO DE INFRAESTRUCTURA

Proyecto	Aula Tipo - Pre-Escolar 5.80 x 6.80 con S.S.H.H.	16
DETALLE DE POZO CIEGO Sin Escala		

Arq. Jorge E. Sánchez
Pat. Prof. N° 16.628

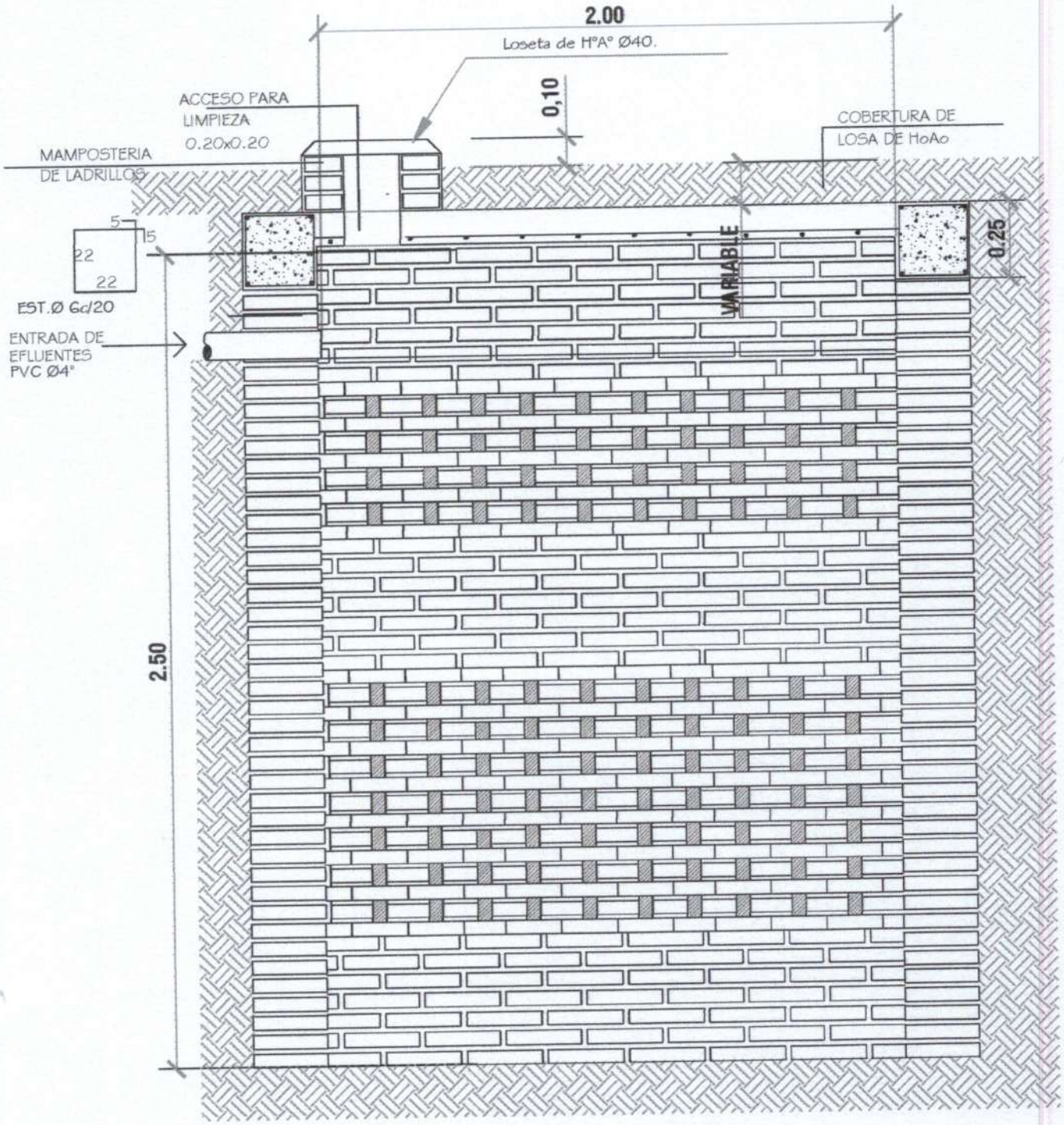

POZO ABSORBENTE CORTE X-X

ESC. 1:20

MINISTERIO DE EDUCACION Y CULTURA

DIRECCION DE INFRAESTRUCTURA

EQUIPO TÉCNICO DE INFRAESTRUCTURA

Proyecto	Aula Tipo - Pre-Escolar 5.80x6.80 con S.S.H.H.	17
DETALLE DE POZO CIEGO	Esc. 1/20.-	

Ing. Julio C. Sánchez
Pat. Prof. N° 16.628

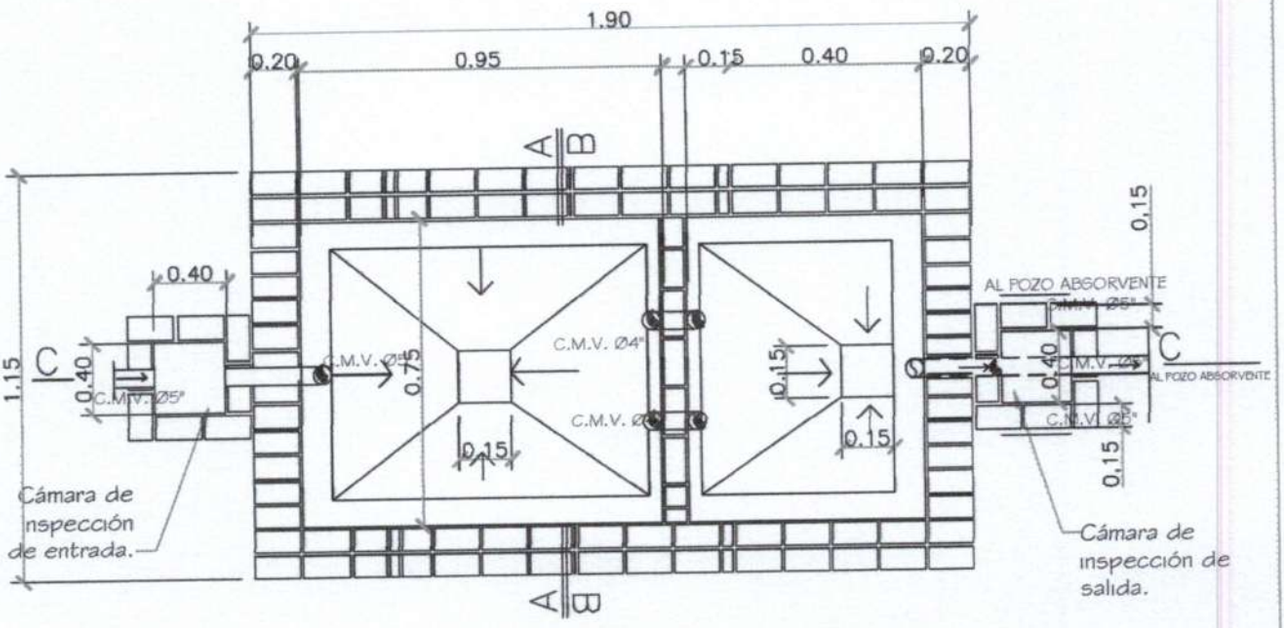

PLANTA CAMARA SEPTICA
Sin escala

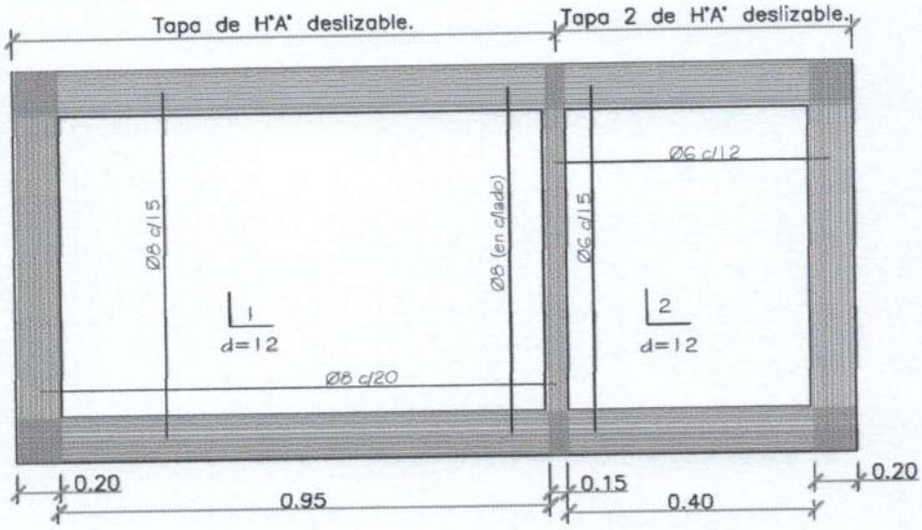

DETALLE DE LOSA TAPA CAMARA SEPTICA
Sin escala

MINISTERIO DE EDUCACION Y CULTURA
DIRECCION DE INFRAESTRUCTURA
EQUIPO TÉCNICO DE INFRAESTRUCTURA

Proyecto	Aula primera infancia 5.80 x 6.80.	18
DETALLE DE CÁMARA SÉPTICA	Sin escala	

Arq. Julio C. Sánchez
Pat. Prof. N° 16628

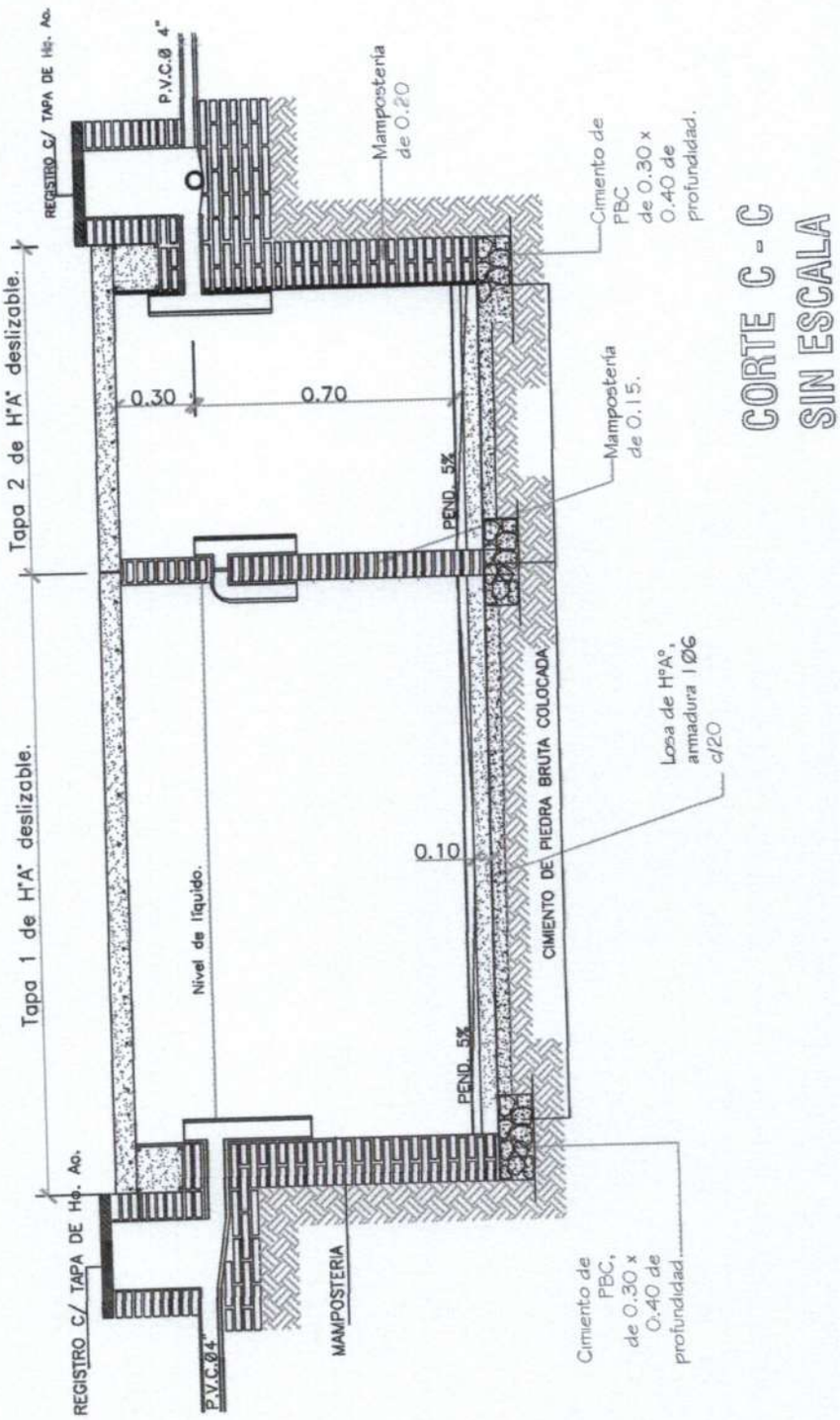

CORTE C - C
SIN ESCALA

MINISTERIO DE EDUCACION Y CULTURA

DIRECCION DE INFRAESTRUCTURA
EQUIPO TÉCNICO DE INFRAESTRUCTURA

Proyecto	Aula primera infancia 5.80x6.80	19
DETALLE DE CÁMARA SÉPTICA	Sin escala	

Ing. Julio C. Sánchez
Pat. Prof. N° 16 673

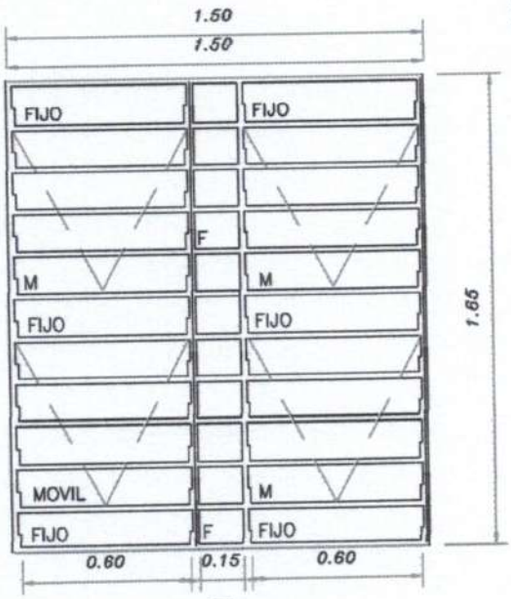

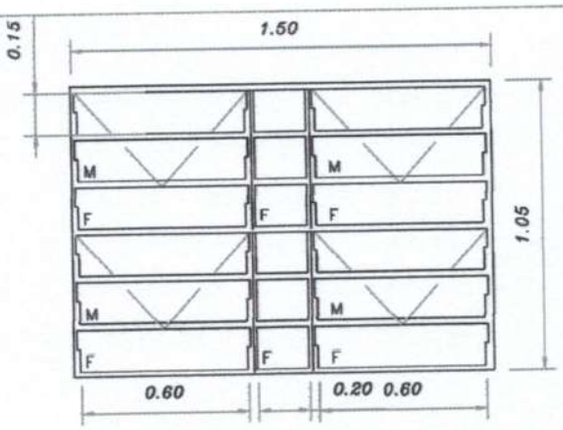

V2

V1 **DETALLE DE BALANCINES**

OBS.: COLOCAR LOS BALANCINES EN LA PARTE INTERNA DE LOS MUROS DE MAMPOSTERÍA, PARA EVITAR QUE LOS COMANDOS TOPEN CON LOS MISMOS.

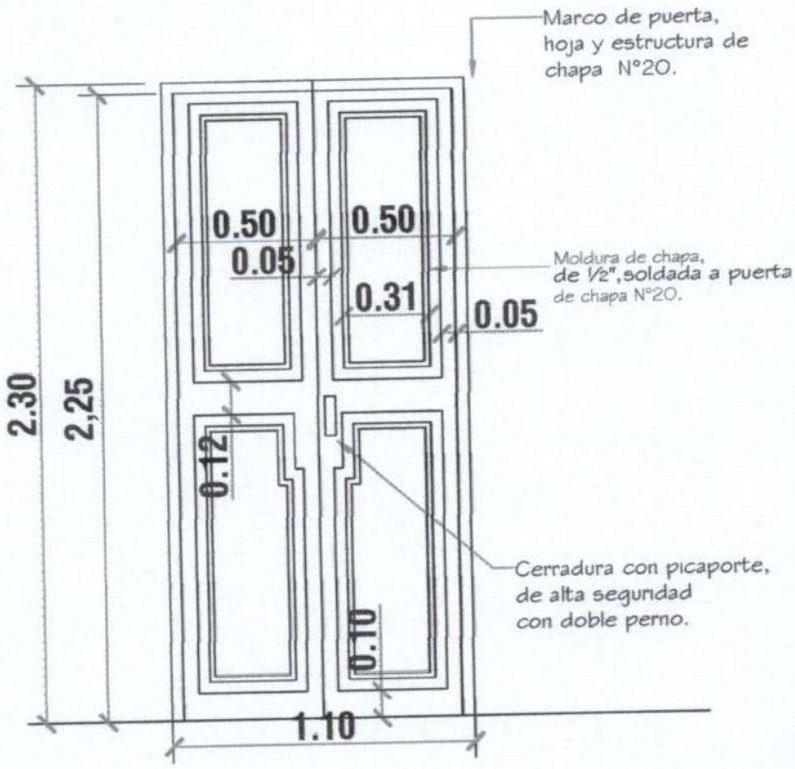

DETALLE DE PUERTA DE ACCESO

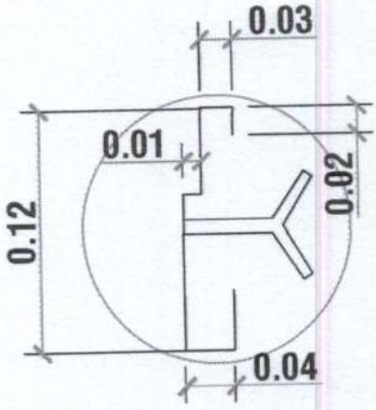

DETALLE DE MARCO

MINISTERIO DE EDUCACION Y CULTURA
DIRECCION DE INFRAESTRUCTURA
EQUIPO TÉCNICO DE INFRAESTRUCTURA

Proyecto	Aula Primera Infancia de 5.80 x 6.80	20
DETALLE DE ABERTURAS METÁLICAS Esc. 1/20		

Julio C. Sánchez
Pat. Prof. N° 16.628

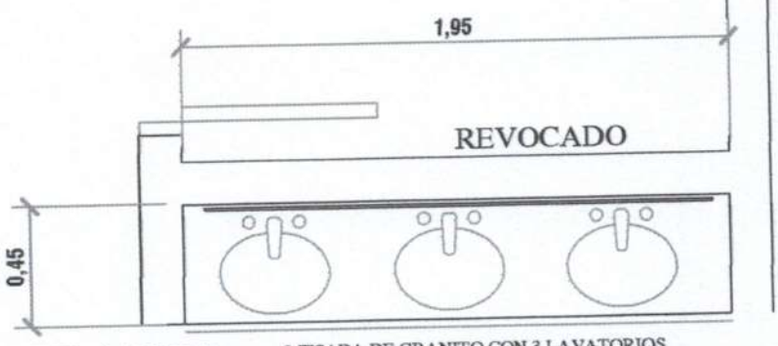

PLANTA

MESADA DE GRANITO CON 3 LAVATORIOS

observacion:

1. LA MESADA DE GRANITO CON 3 LAVATORIOS DE EMPOTRAR Y 3 JABONERAS
2. LLEVA 2 INODOROS TAMAÑO NORMAL CON ADAPTADOR PARA PEQUEÑOS
2. LAS GRIFERIA VAN POR LA PARED

BAÑO INCLUSIVO

1. LAVATORIO SIN PEDESTAL CON UNA JABONERA
2. UN INODORO TAMAÑO NORMAL CON ADAPTADOR PARA PEQUEÑOS CON UNA DUCHA ELECTRICA

OTROS ARTEFACTOS A COLOCAR: 3 PORTAPAPEL
3 TOHALLERAS

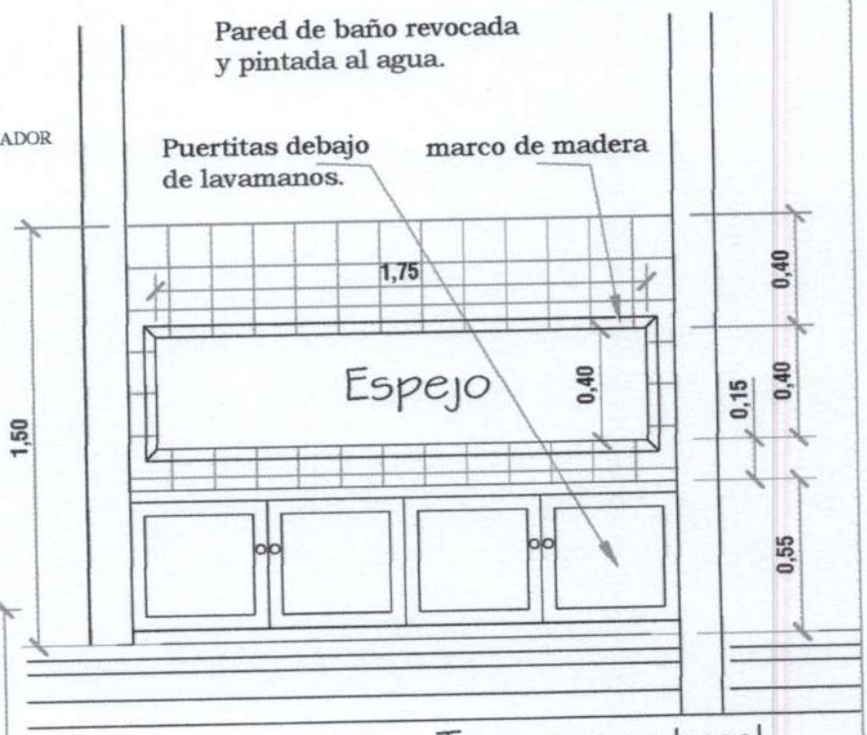

ALZADO

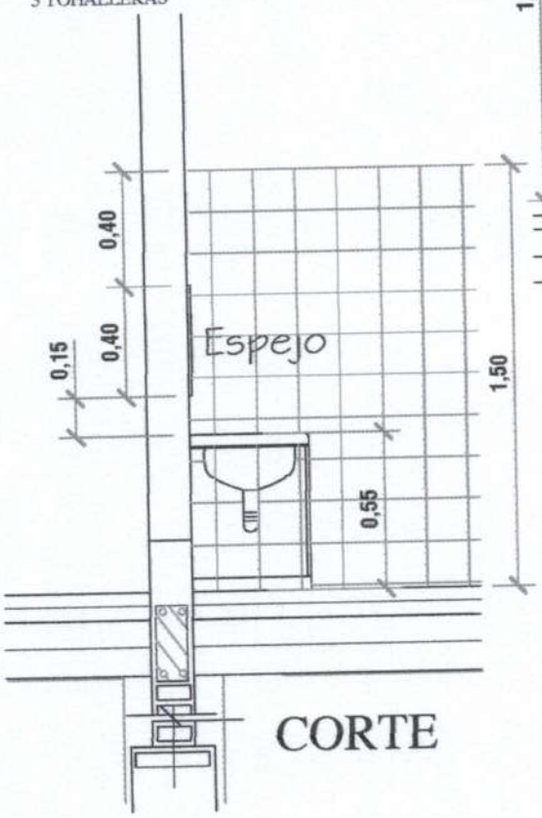

CORTE

MINISTERIO DE EDUCACION Y CULTURA

DIRECCIÓN DE INFRAESTRUCTURA

EQUIPO TÉCNICO DE INFRAESTRUCTURA

Proyecto	Aula primera infancia 5.80 x 6.80.	21
DETALLES mesada y mueble - Baño	Esc.: 1/25	

Arq. Julio C. Sánchez
Pat. Prof. N° 16.628

TIRANTE DE H°A° DE 2" x 6"

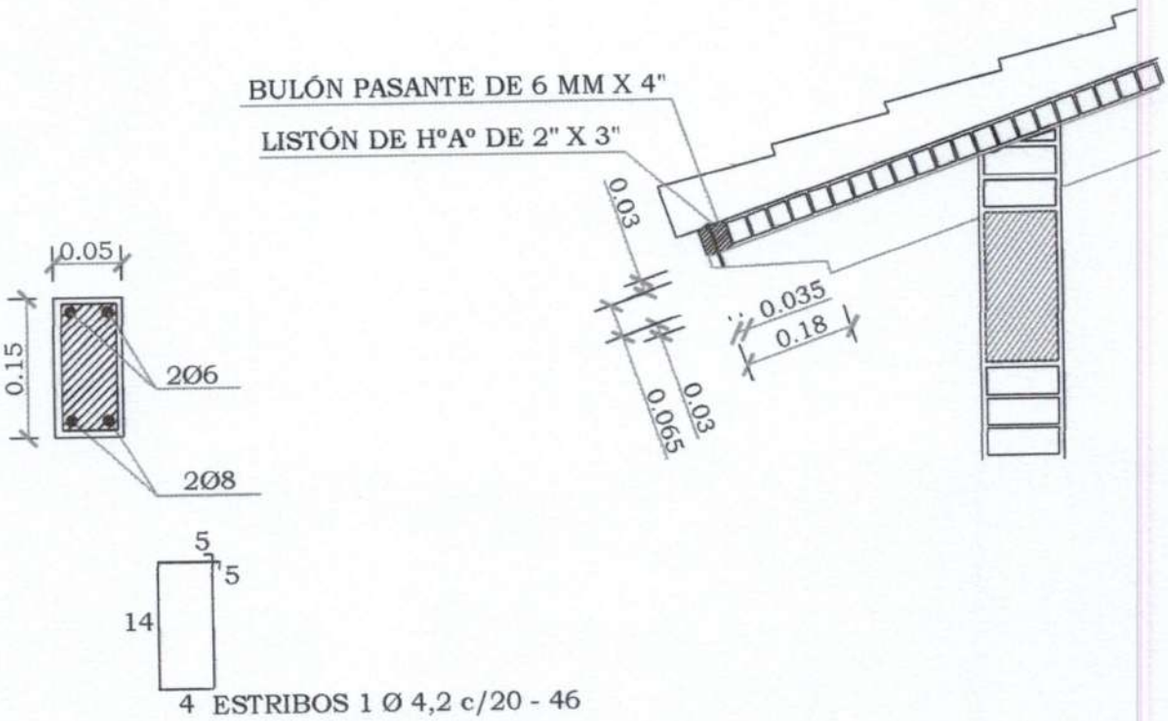

LOSA DE Hº Aº SOBRE PUERTA

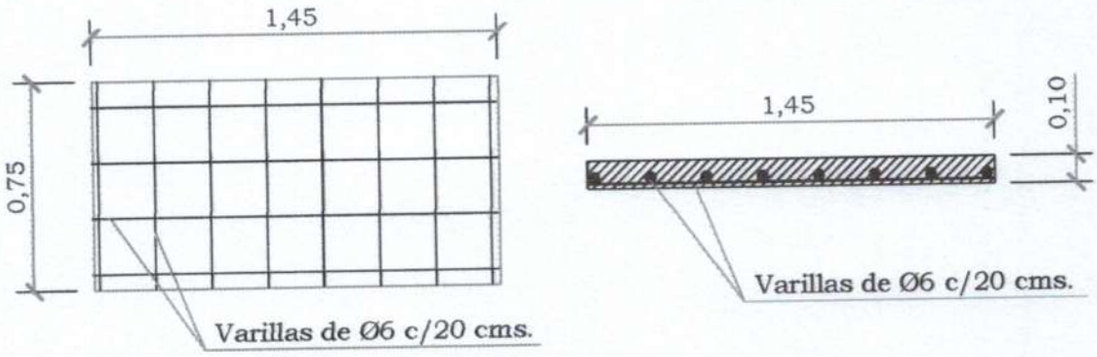

MINISTERIO DE EDUCACION Y CULTURA DIRECCIÓN DE INFRAESTRUCTURA EQUIPO TÉCNICO DE INFRAESTRUCTURA		
Proyecto	Aula Primera Infancia 5.80 x 6.80	22
DETALLES varios	Esc.: 1/25	

Arq. Julio C. Sánchez
Pat. Prof. N° 16.628

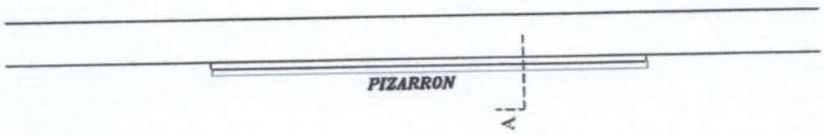

UBICACIÓN DEL PIZARRÓN

Esc.: 1/50

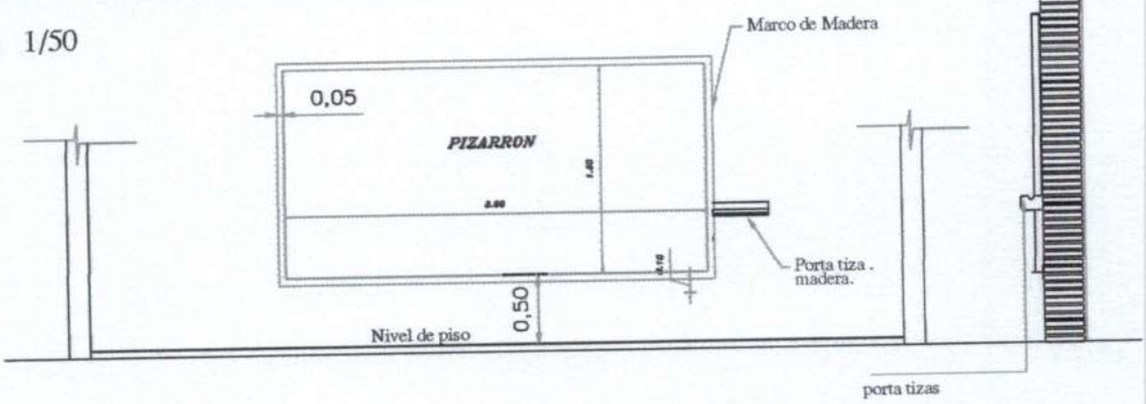

ALZADO FRONTAL

Esc.: 1/50

CORTE A

Esc.: 1/50

CONSTRUCCION DE PIZARRON EMPOTRADO EN MURO

ESPECIFICACIONES TECNICAS

* 1- Sobre el muro de ladrillo marcar las dimenciones recomendadas

* 2- En la zona de pizarrón propiamente, aplicar una azotada con hidrófugo(ceresita), posteriormente revoque con mortero cemento-arena(1:3), y aplicación de tres manos de enduido plastico, con textura de terminación luego de la cantidad de alizado necesarios.

* 3- Aplicar sellador o fijador plástico, posteriormente aplicar tres manos de pintura sintética para pizarrón color verde pizarra, en el marco y portatiza luego del mismo proseso pintura sitéticas color gris.

MINISTERIO DE EDUCACION Y CULTURA DIRECCION DE INFRAESTRUCTURA EQUIPO TÉCNICO DE INFRAESTRUCTURA		
Proyecto	Aula primera infancia 5.80 x 6.80.	23
DETALLE DE PIZARRON		

Pat. Prof. N° 16.628

Detalle de Juntas de Aberturas Metàlicas

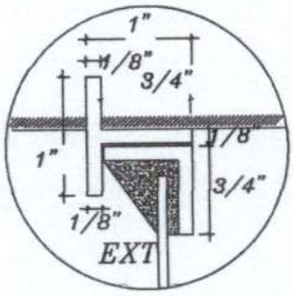

A−A

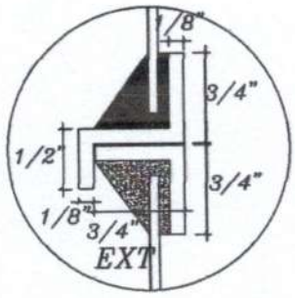

B−B

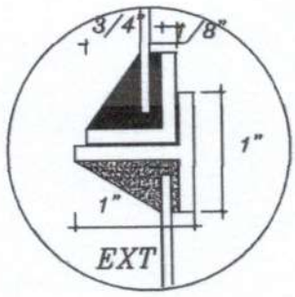

C−C

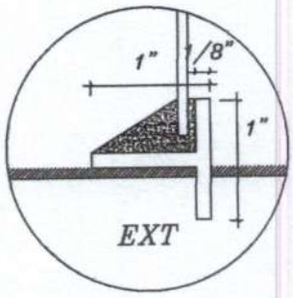

D−D

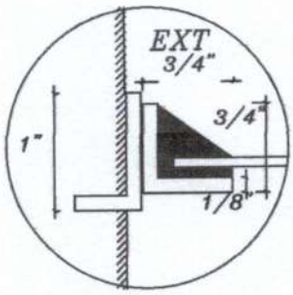

H−H

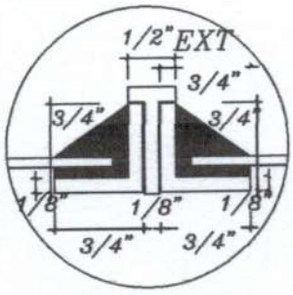

I−I

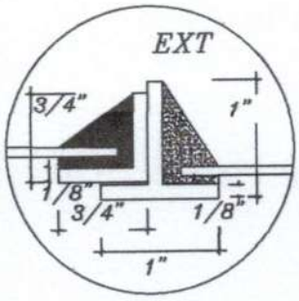

J−J

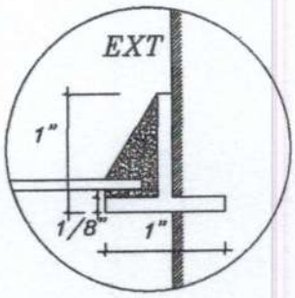

K−K

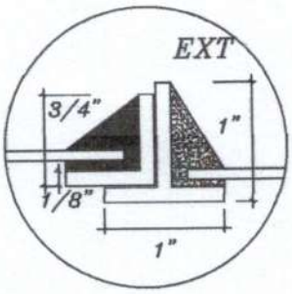

N−N

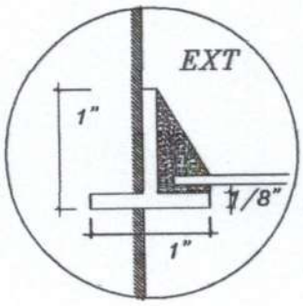

$\overline{N}-\overline{N}$

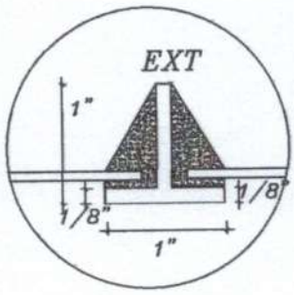

O−O

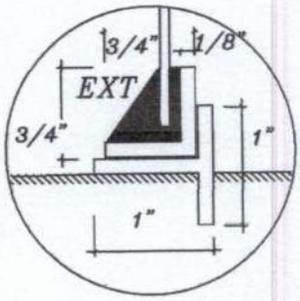

P−P

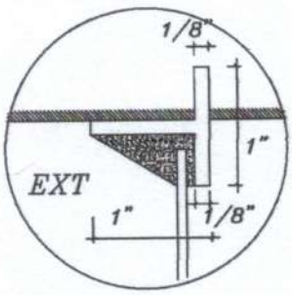

E−E

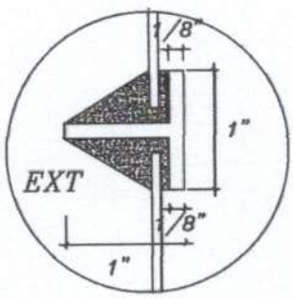

F−F

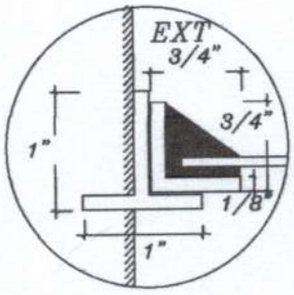

L−L

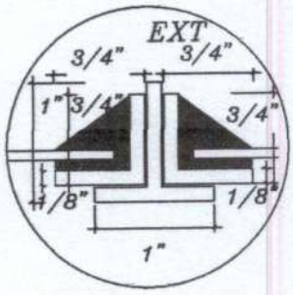

M−M

MINISTERIO DE EDUCACION Y CULTURA DIRECCION DE INFRAESTRUCTURA		
PROYECTO	Aula primera infancia 5.80x6.80	24
Detalle de junta balancin		

Arq. Mario C. Sánchez
Pat. Prof. N° 16.629

Detalle (A)

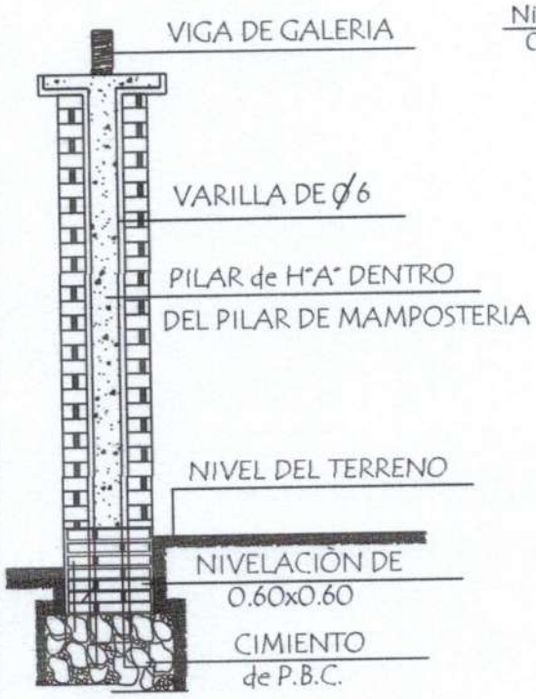

Detalle de Capitel

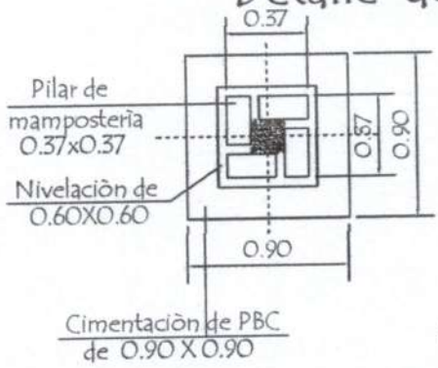

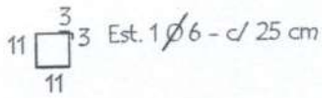

Corte Transversal

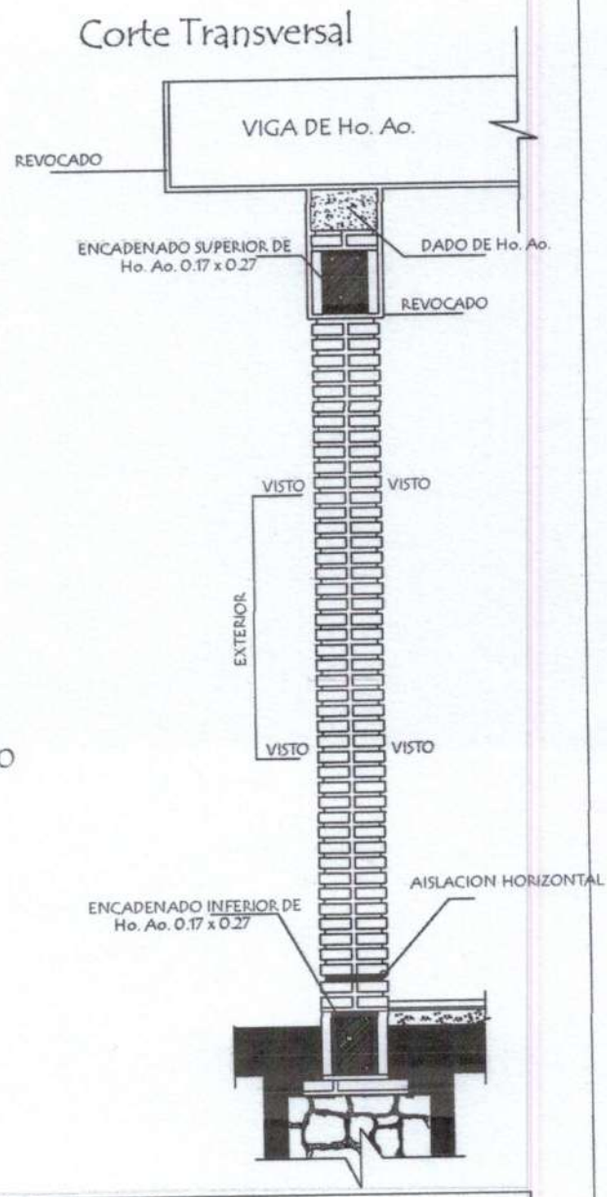

Dado de H° A° 0.20 x 0.60

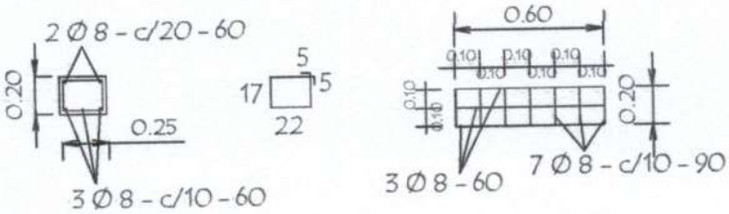

Observaciónes :

1.- EN LOS CASOS DE QUE EL AULA SEA CONSTRUIDA COMO ULTIMA DEL BLOQUE LA PARED EXTERIOR LLEVARA LOS LADRILLOS CON JUNTAS A LA VISTA HASTA LA ALTURA DE TECHO, LA VIGA Y EL DADO DE Ho. Ao. SERAN REVOCADOS.

2.- SI EL AULA A CONSTRUIR ES ANEXA LA PARED TRANSVERSAL SERA CON JUNTAS A LA VISTA A AMBOS LADOS HASTA EL ENCADENADO SUPERIOR Y REVOCADO HASTA EL TECHO, TAMBIEN LA VIGA Y EL DADO.

MINISTERIO DE EDUCACION Y CULTURA

DIRECCION DE INFRAESTRUCTURA

PROYECTO		2
Detalle de Pilares y Dado de H° A°	sin escala	

Julio C. Sanchez
Pat. Prof. Nº 16628

MINISTERIO DE EDUCACION Y CULTURA

DIRECCION DE INFRAESTRUCTURA

PROYECTO

Detalles Varios

05

VIGA CUMBRERA DE H°A° 0.20 x 0.45

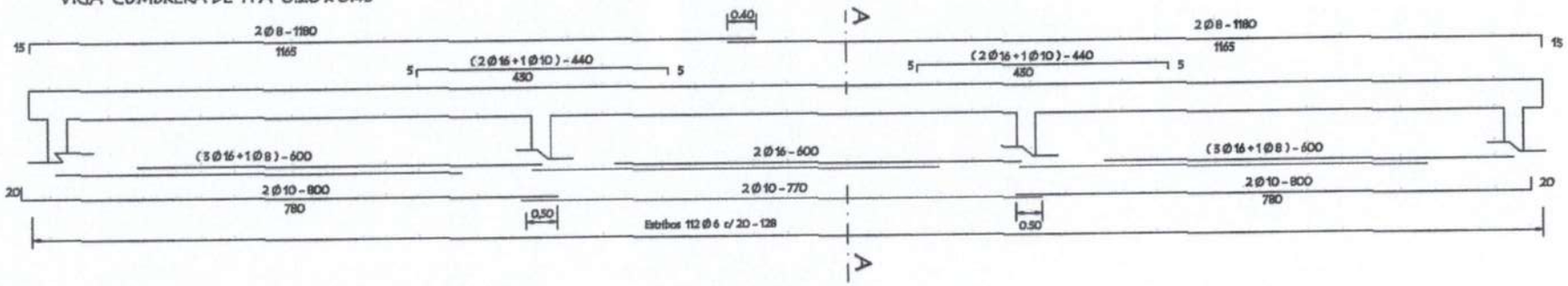

VIGA DE GALERIA DE H° A° 0.20 x 0.25

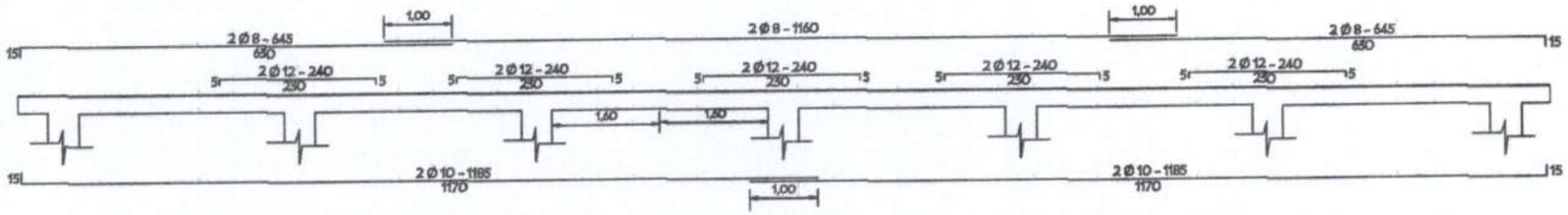

Planchuela de Sujeciòn de Ventilador a Tirante de H° A°

TIRANTE DE H°A° DE 2" x 6"

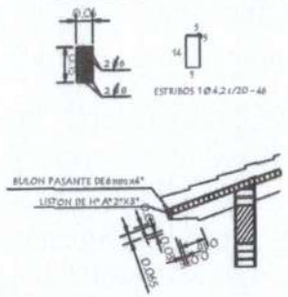

LOSA DE H° A° SOBRE PUERTA

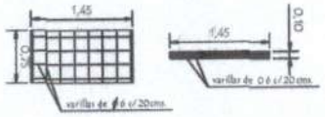

Ubicaciòn de ventilador

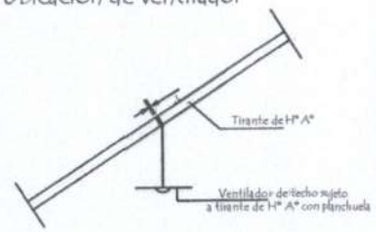

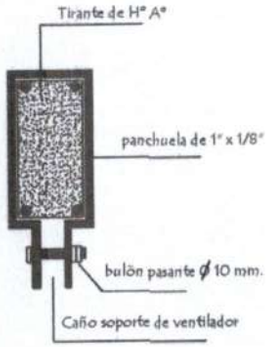

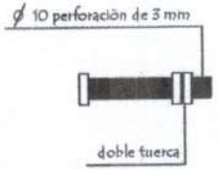

Detalle de bulòn

Detalle de planchuela

Ing. Julio C. Sánchez
Pcia. Prof. N° 18.628