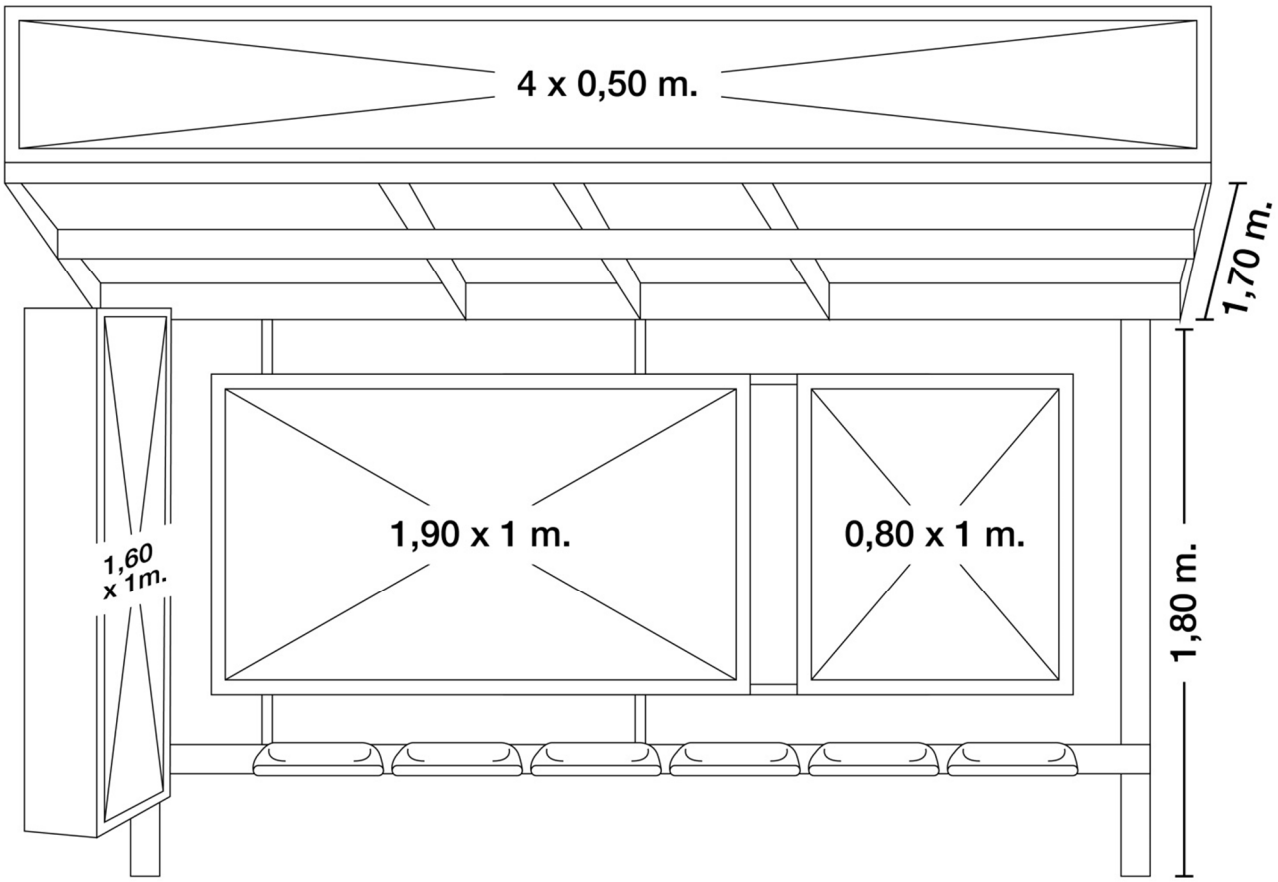CONSTRUCCIÓN DE REFUGIO PEATONAL