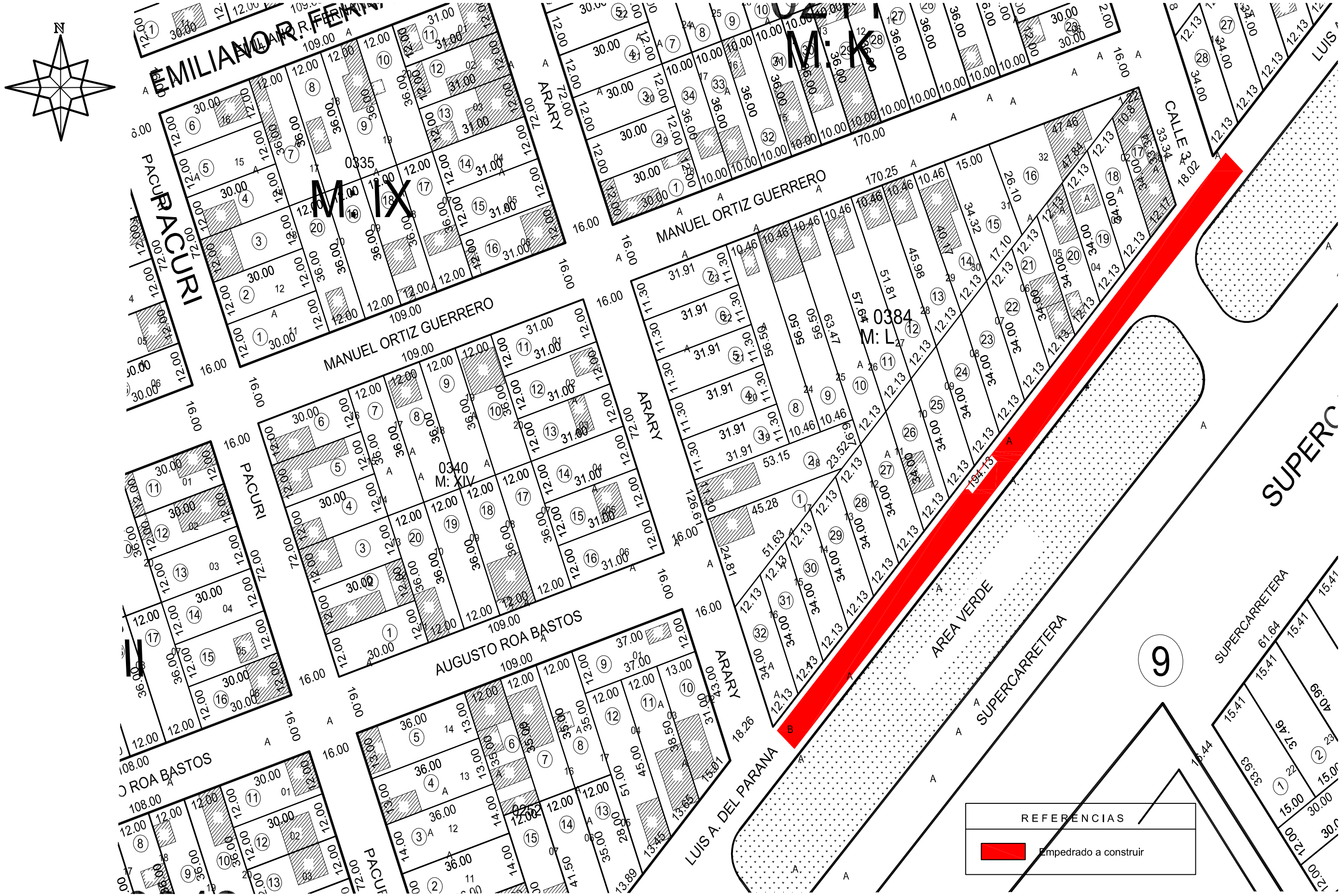

VISTA AEREA DE LA ZONA

Esc: 1:1000

"CONSTRUCCION DE EMPEDRADO DE CALLES DEL BARRIO MA. GRACIELA Y CRISTO REY"

LAMINA: 1

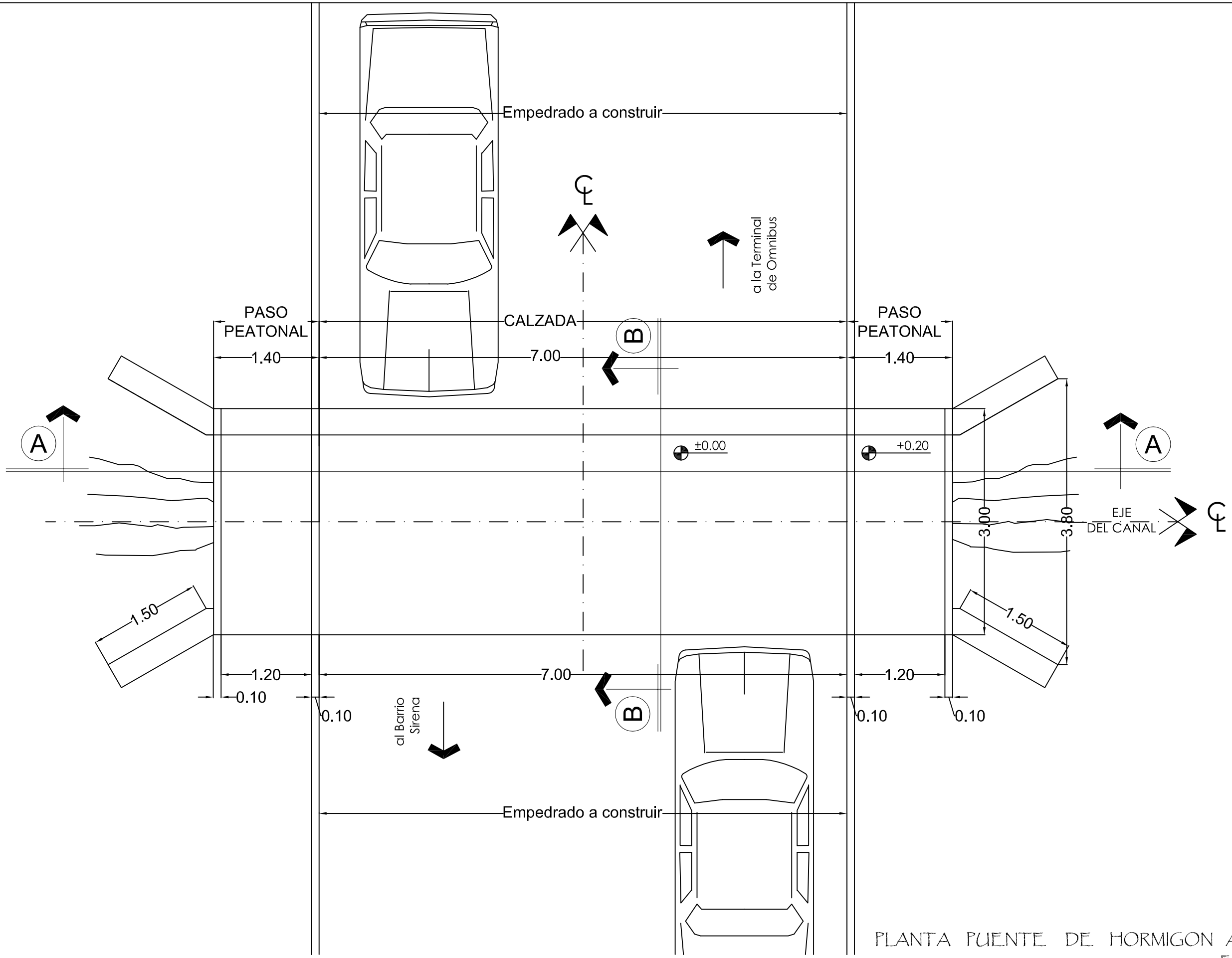

PLANTA PUENTE DE HORMIGON ARMADO

Esc: 1:50

"EMPEDRADO DE CALLE DEL BARRIO MA. GRACIELA Y CRISTO REY"

LAMINA: 1

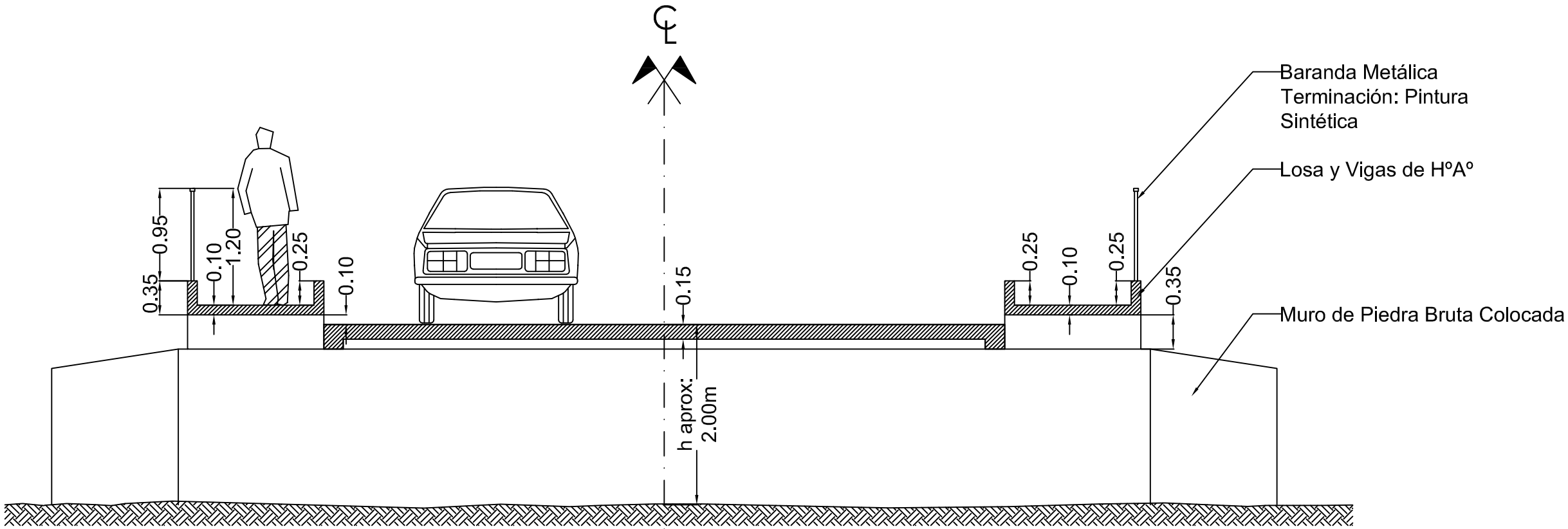

Corte AA
Esc: 1:50

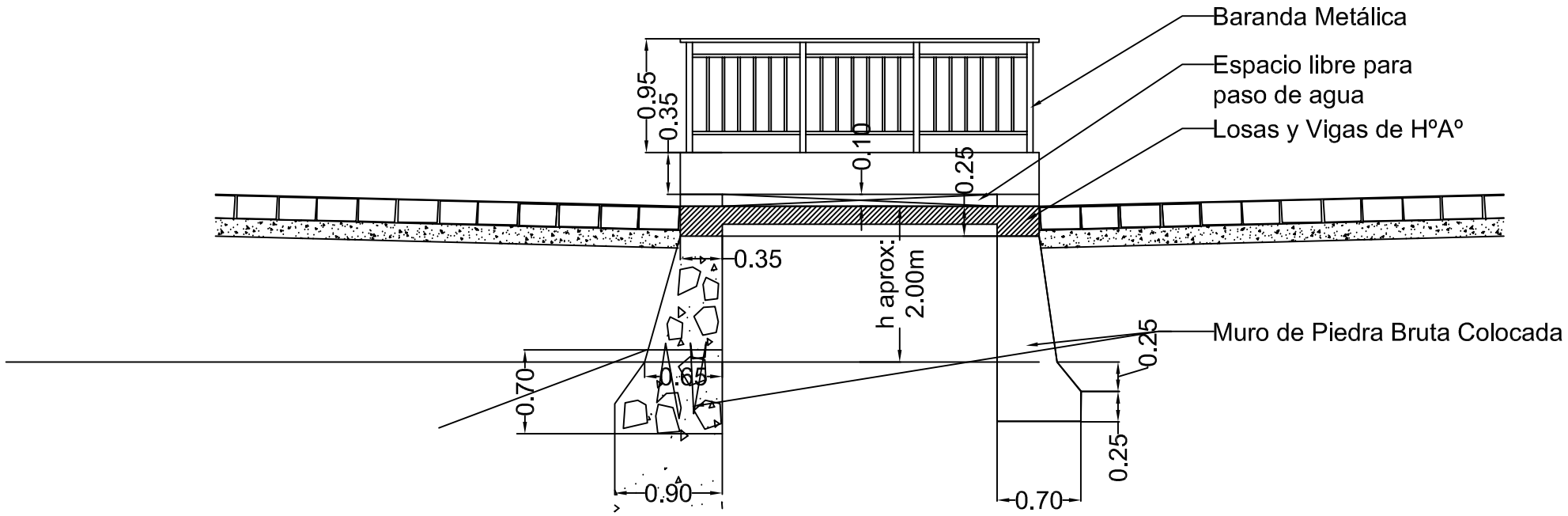

Corte BB
Esc: 1:50

CORTES PUENTE DE HORMIGON ARMADO

Esc: 1:50

"EMPEDRADO DE CALLE DEL BARRIO MA. GRACIELA Y CRISTO REY"

LAMINA: 2

Vc (0.35 / 0.25 - 0.45)

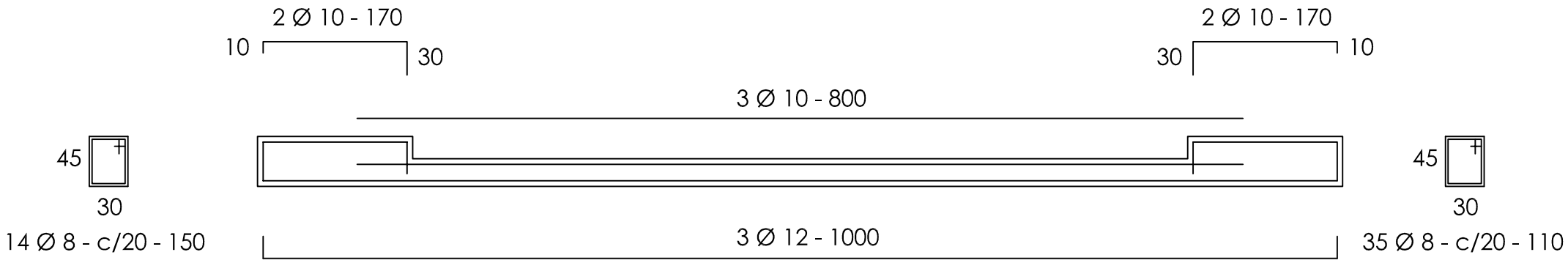

Vb (0.10 x 0.35)

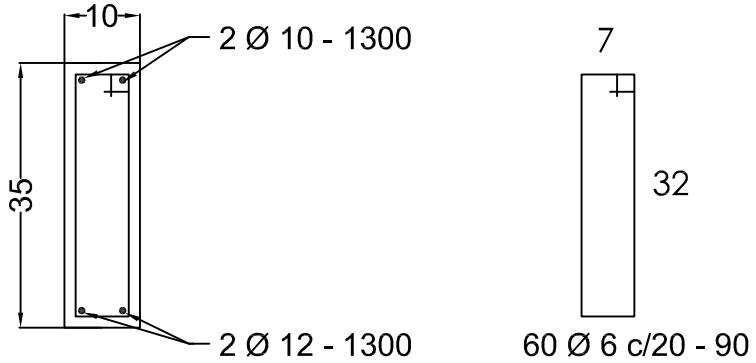

V1 - 2 (0.20 x 0.25)

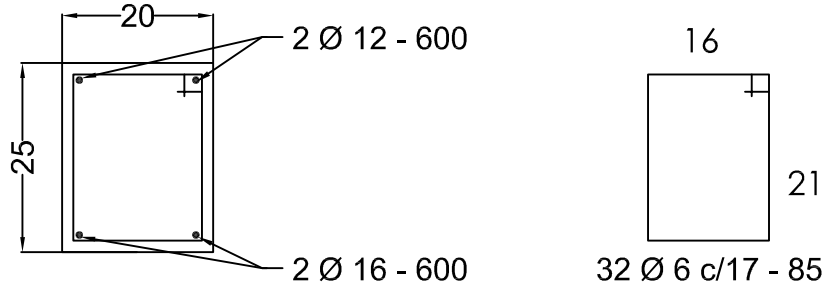

TENSIONES DE CALCULO
fck = 180 Kg/cm2.
fyk = 4200 Kg/cm2.
$\sigma_{adop.}$ = 1.00 Kg/cm2.

DETALLE DE VIGAS PUENTE DE HORMIGON ARMADO

Esc: 1:50 y 1:10

"EMPEDRADO DE CALLE DEL BARRIO MA. GRACIELA Y CRISTO REY"

LAMINA: 4

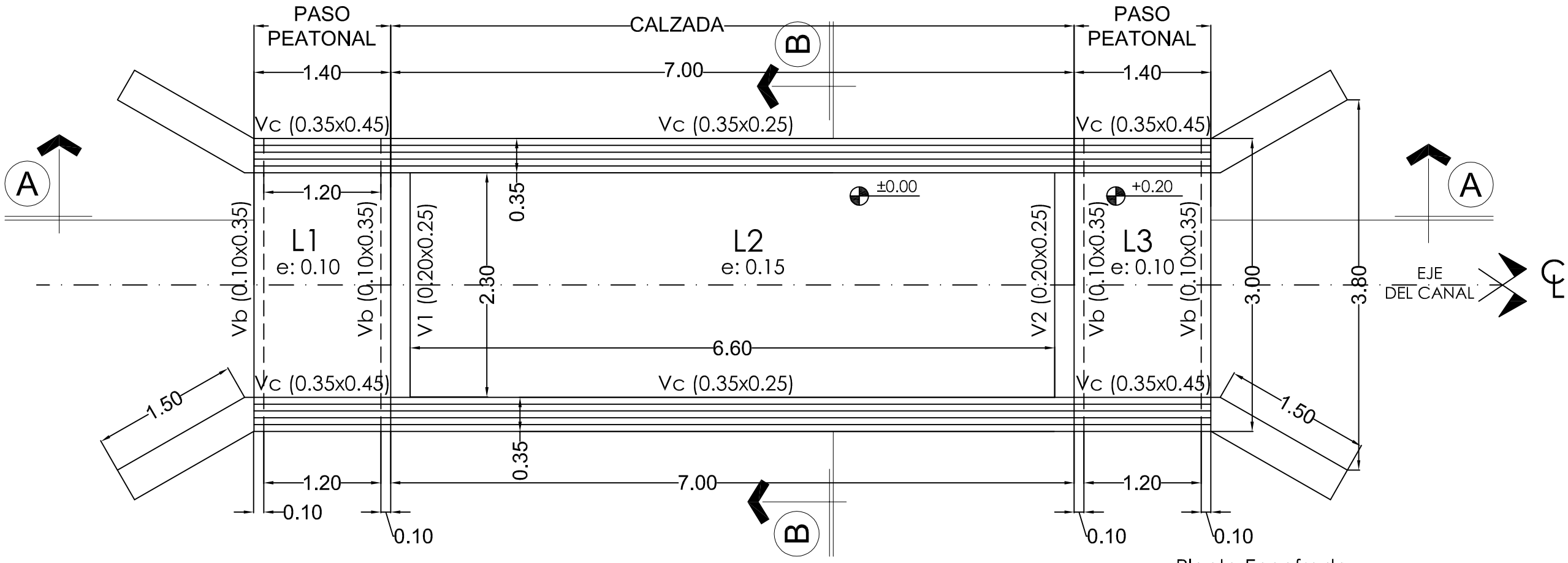

Planta Encofrado
Esc: 1:50

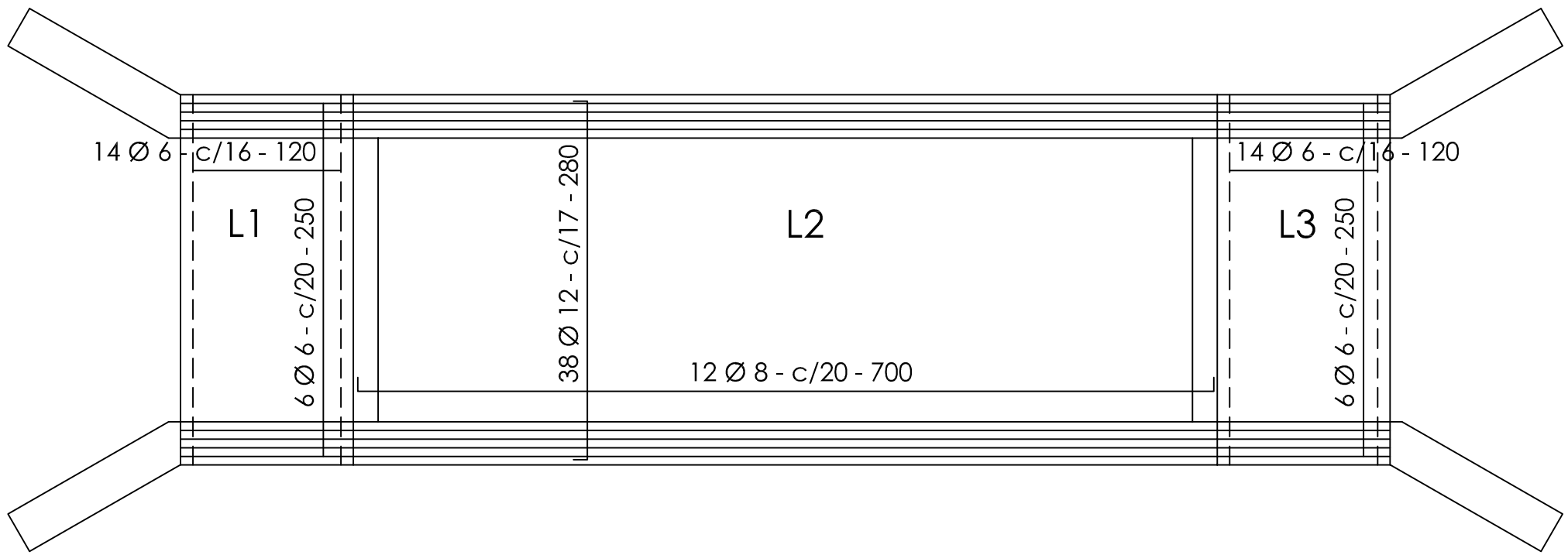

Planta Armaduras
Esc: 1:50

ENCOFRADO PUENTE DE HORMIGON ARMADO

Esc: 1:50

"EMPEDRADO DE CALLE DEL BARRIO MA. GRACIELA Y CRISTO REY"

LAMINA: 3