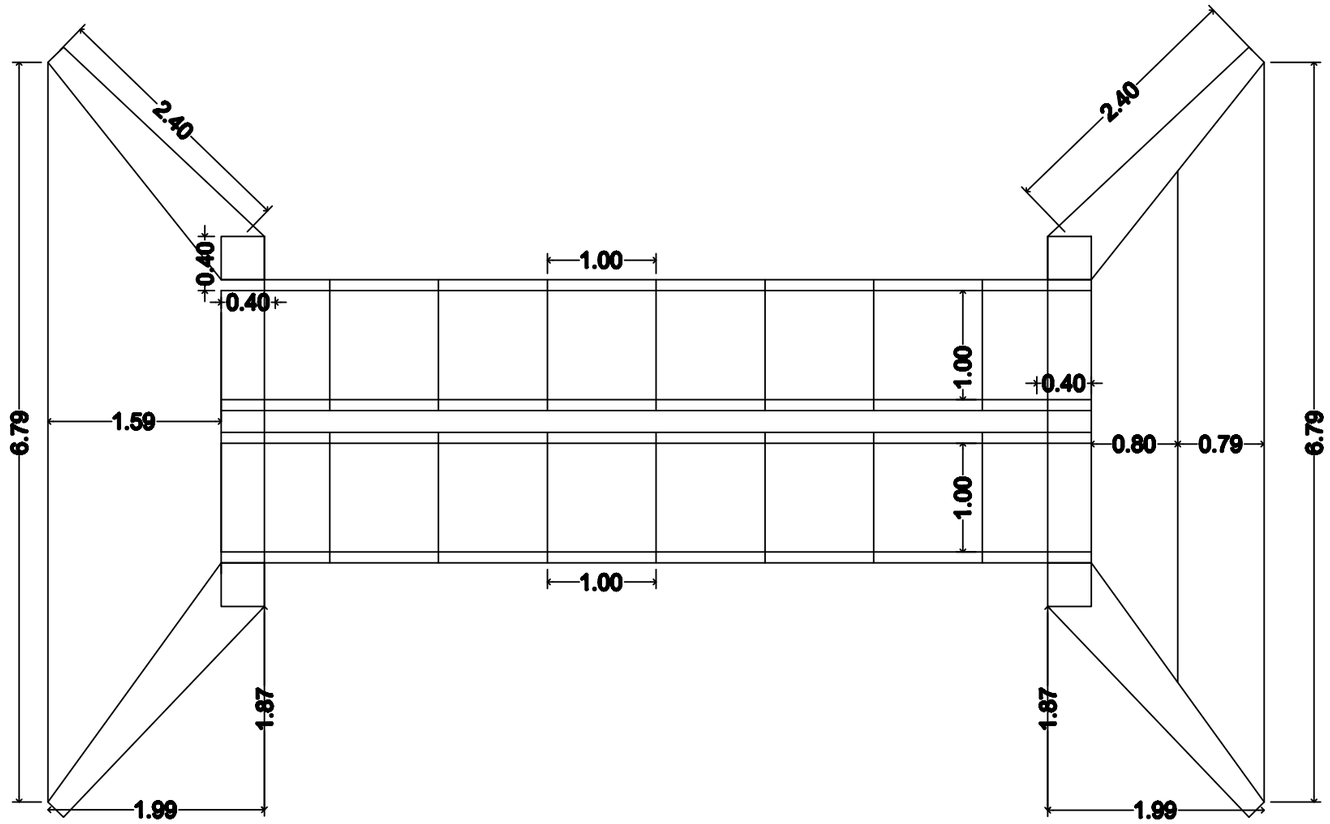

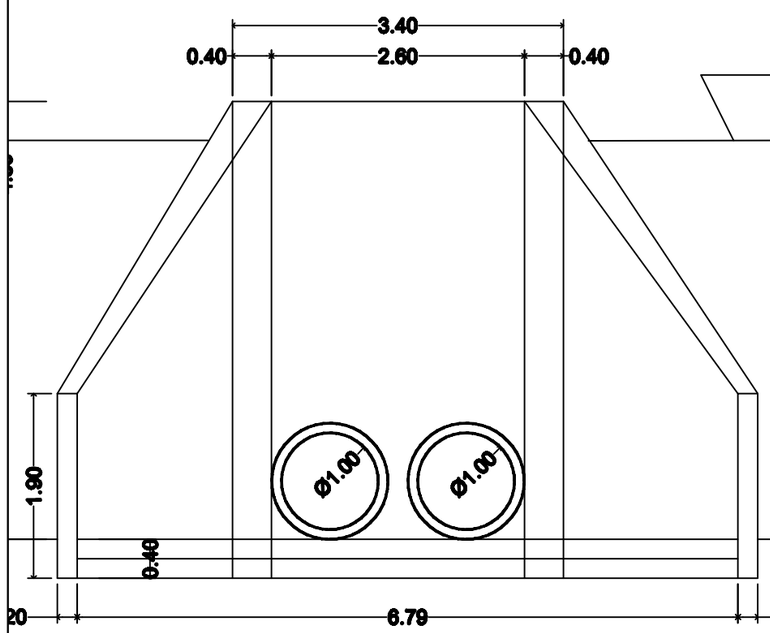

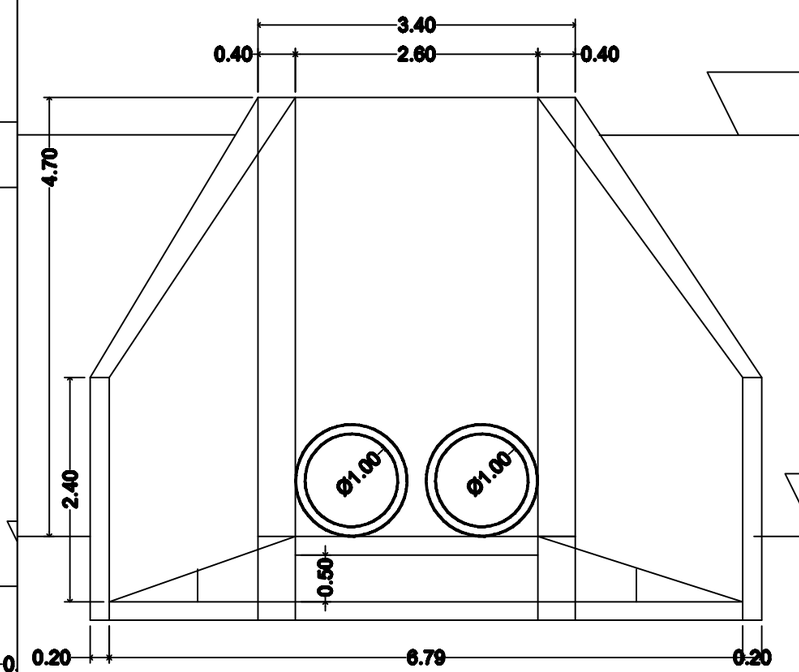

MUNICIPALIDAD DE DR. RAUL PEÑA

OBRA: CONSTRUCCION SE ALCATARILLA TUBULAR 2Ø 100

2° LINEA . COLONIA MINGA GUAZU. DISTRITO DE DR. RAUL PEÑA

UBICACION: J21 0678719

UTM 7099298

PROYECTISTA : ING CESAR CRISTALDO

FECHA : may / 2.018.- ESCALA TO FIT

V° B° PROYECTISTA