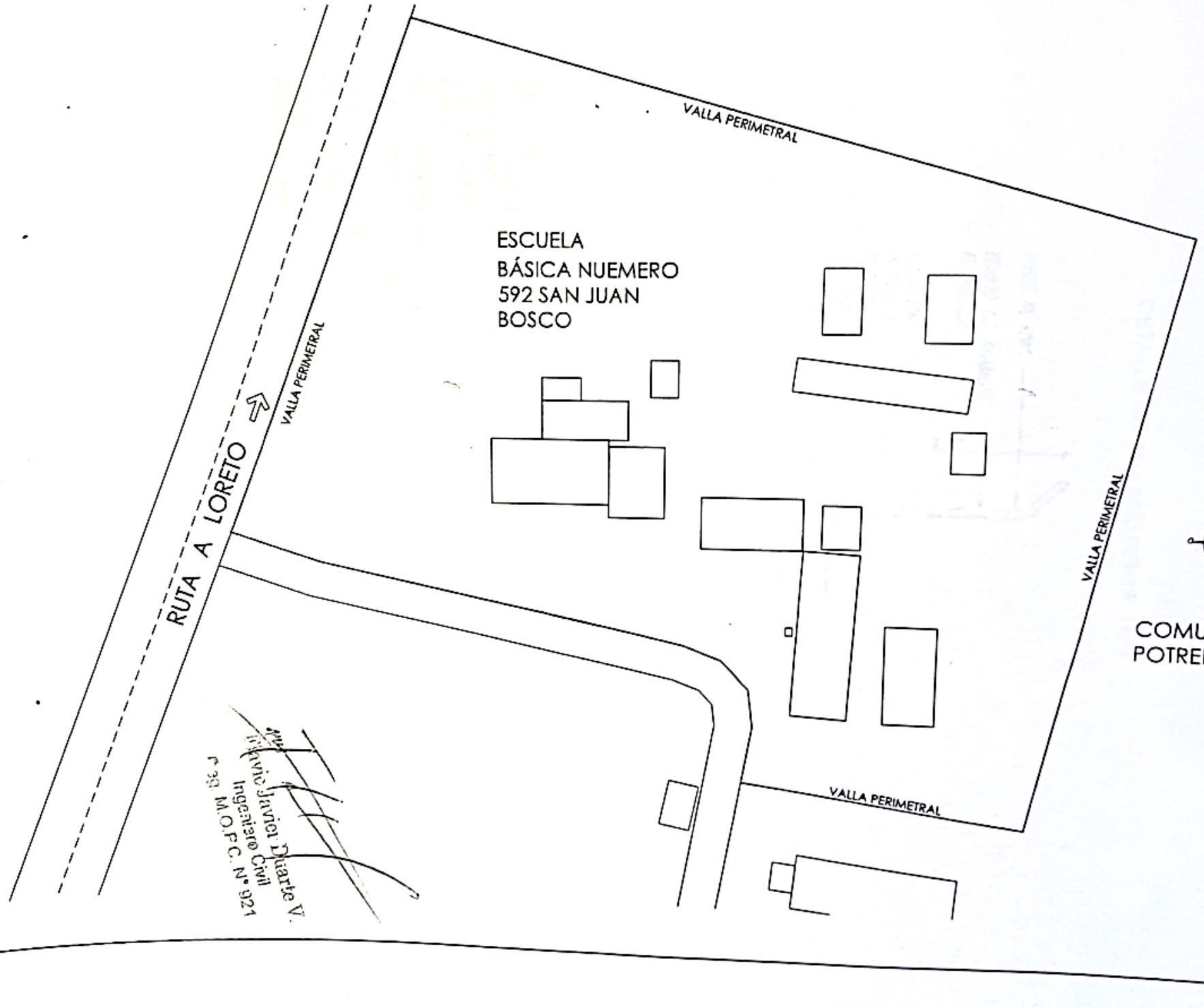

MINISTERIO DE EDUCACIÓN Y CULTURA

PROYECTO: ESCUELA BÁSICA NUEMERO Nº 592 SAN JUAN BOSCO

PLANTA DE UBICACIÓN

ESCALA: 1/1000

02

Scanned with CamScanner

DETALLE DE VALLADO PERIMETRAL

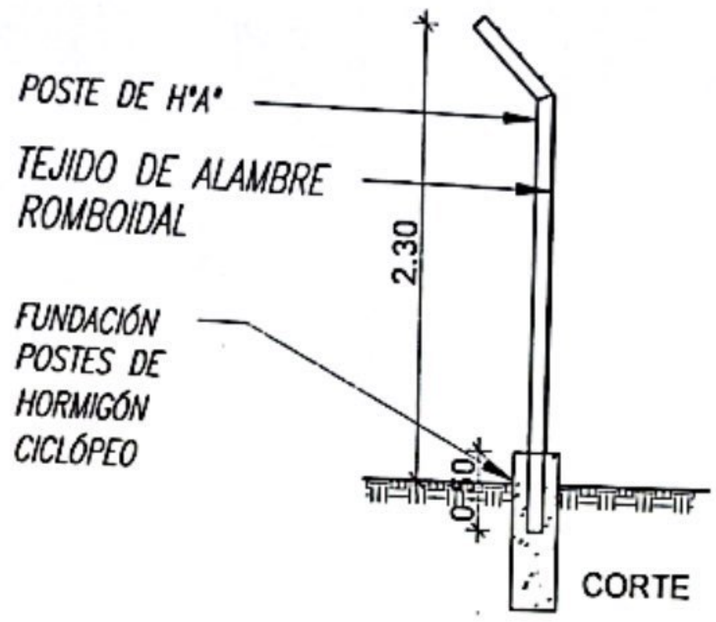

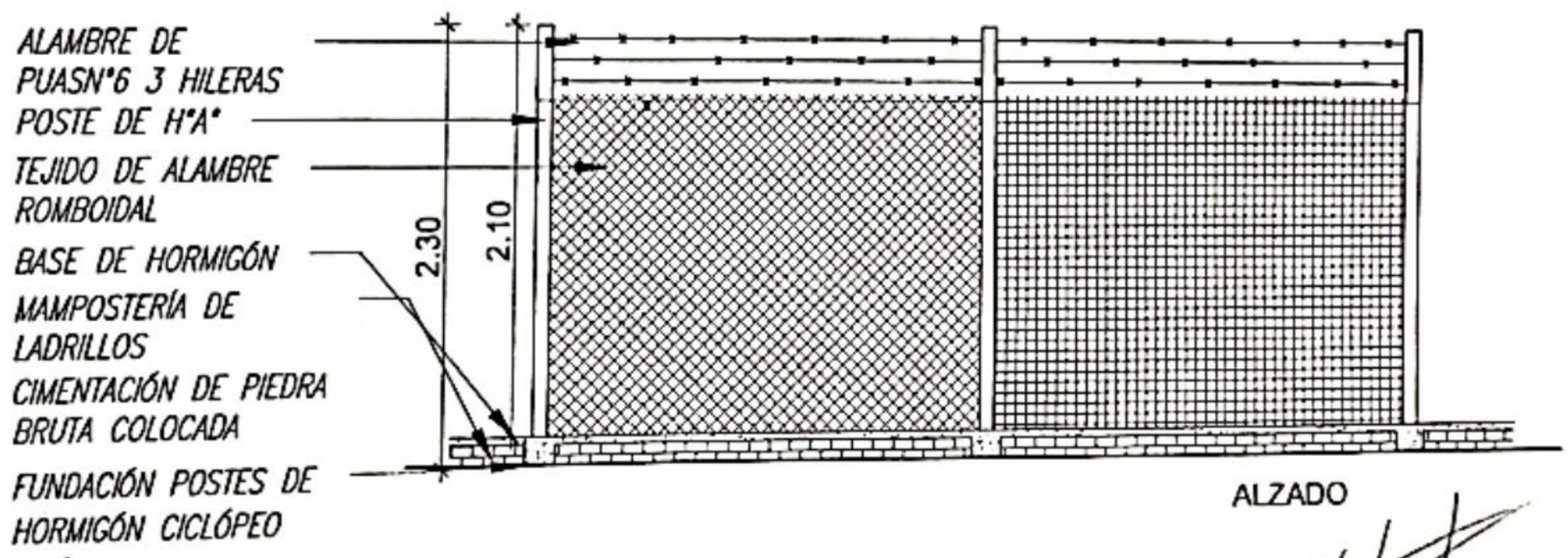

Flavio Javier Duarte V.
Ingeniero Civil
C.39. M.O.P.C N° 921

MINISTERIO DE EDUCACIÓN Y CULTURA

PROYECTO :	ESCUELA BÁSICA NUEMERO Nº 592 SAN JUAN BOSCO		01
DETALLE DE VALLADO PERIMETRAL - CORTE Y FACHADA		ESCALA: 1/75	

Scanned with CamScanner

Flavio Javier Duarte Vallovera

Dirección: Calle Itape c/ Mcal. José Félix Estigarribia y Tte. Rojas Silva

San Antonio – Paraguay

COLEGIO NACIONAL MAYOR ENRIQUE PLANAS

Reparación de 4 salas de clases y 100 metros lineales de cerco perimetral.

N°	RUBRO	UN	CANT	P. UNIT.	P. TOTAL
1.	Preparación de la obra				
	a- Cartel de obra	un	1	1.600.000	1.600.000
	b- Limpieza y preparación del terreno	m2	470	8.000	3.760.000
	c- Replanteo	m2	392	8.000	3.136.000
7	Relleno y apisonado de interiores	m3	96,5	97.000	9.360.500
13	Revoques				
	c. Quitar el revoque existente	m2	543,2	22.000	11950400
	a- De paredes interiores y exteriores a una capa	m2	95	34.990	3.324.050
14	Contrapiso de Hormigón de cascotes	m2	58	42.300	2.453.400
15	Piso de baldosa calcárea	m2	193	97.000	18.721.000
16	Zócalo calcáreo	ml	132,3	36.200	4.789.260
20	Pinturas				
	a- De paredes a la cal	m2	543,2	32.000	17.382.400
	Valla perimetral con columnas de hormigón prefabricadas y tejido metálico + portón de acceso	ml	100	390.000	39.000.000
41	Limpieza final	m2	170	8.000	1.360.000
					116.837.010

Flavio Javier Duarte V.
Ingeniero Civil
Reg. M.O.P.C. N° 921

Scanned with CamScanner

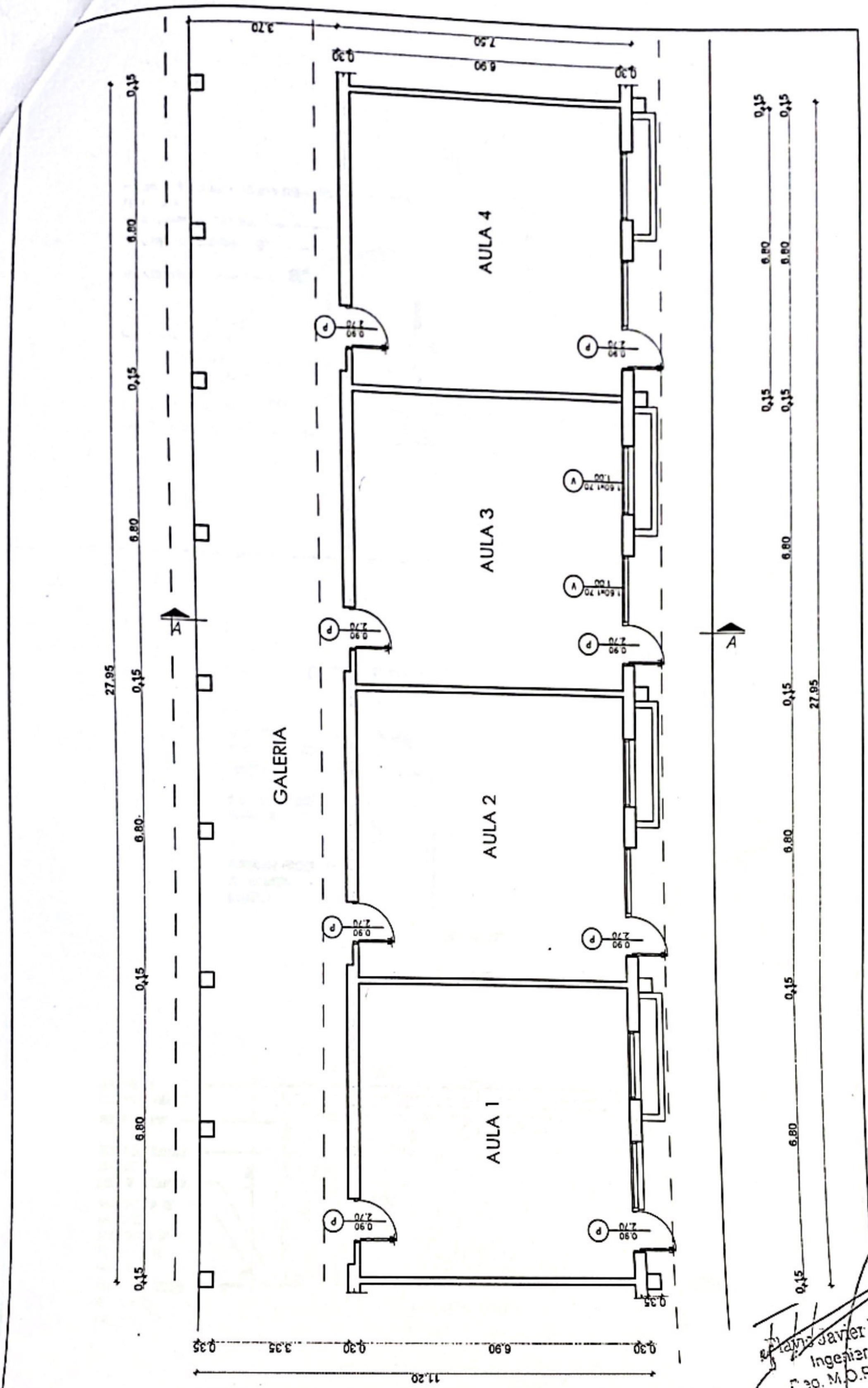

MINISTERIO DE EDUCACIÓN Y CULTURA

PROYECTO :	ESCUELA BÁSICA Nº358 MAYOR ENRIQUE J. PLANAS	03
PLANTA ARQUITECTÓNICA - BLOQUE B	ESCALA: 1/125	

Scanned with CamScanner

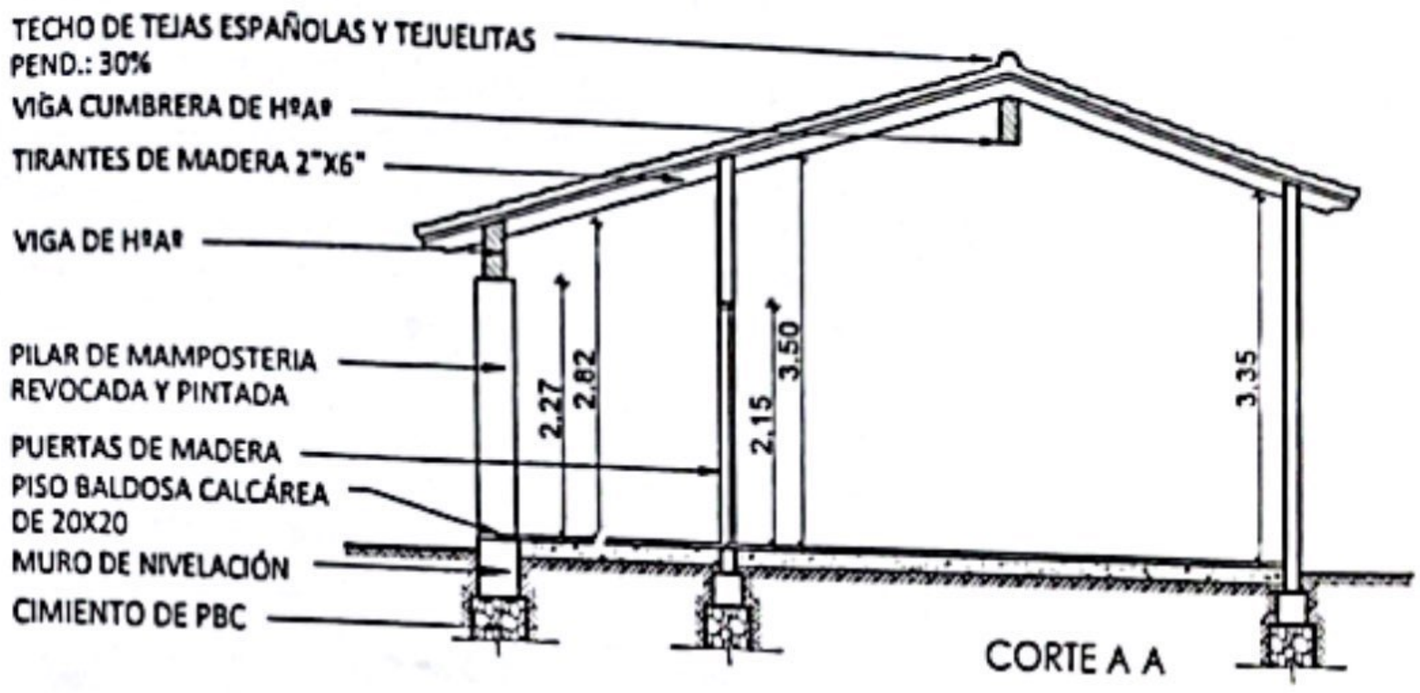

CORTE A A

DETALLE DE CERCO

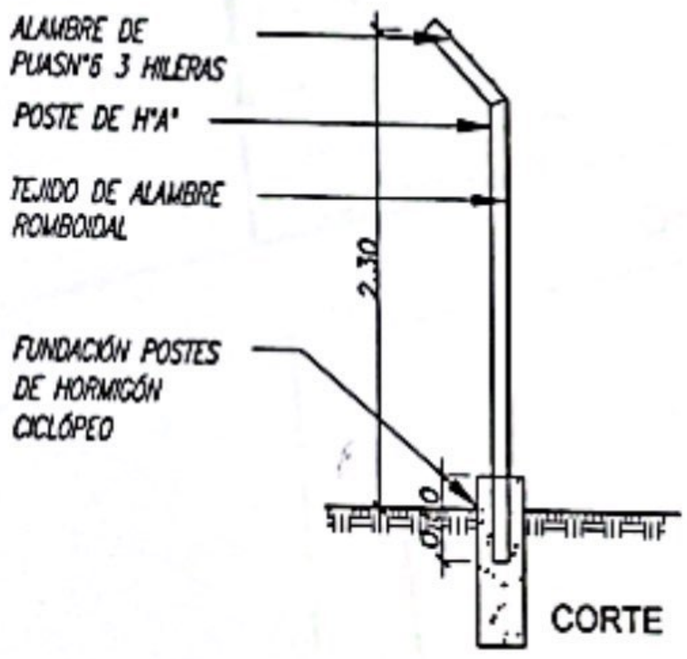

CORTE

Flavio Javier Duarte V.
Ingeniero Civil
Reg. M.O.P.C. N° 921

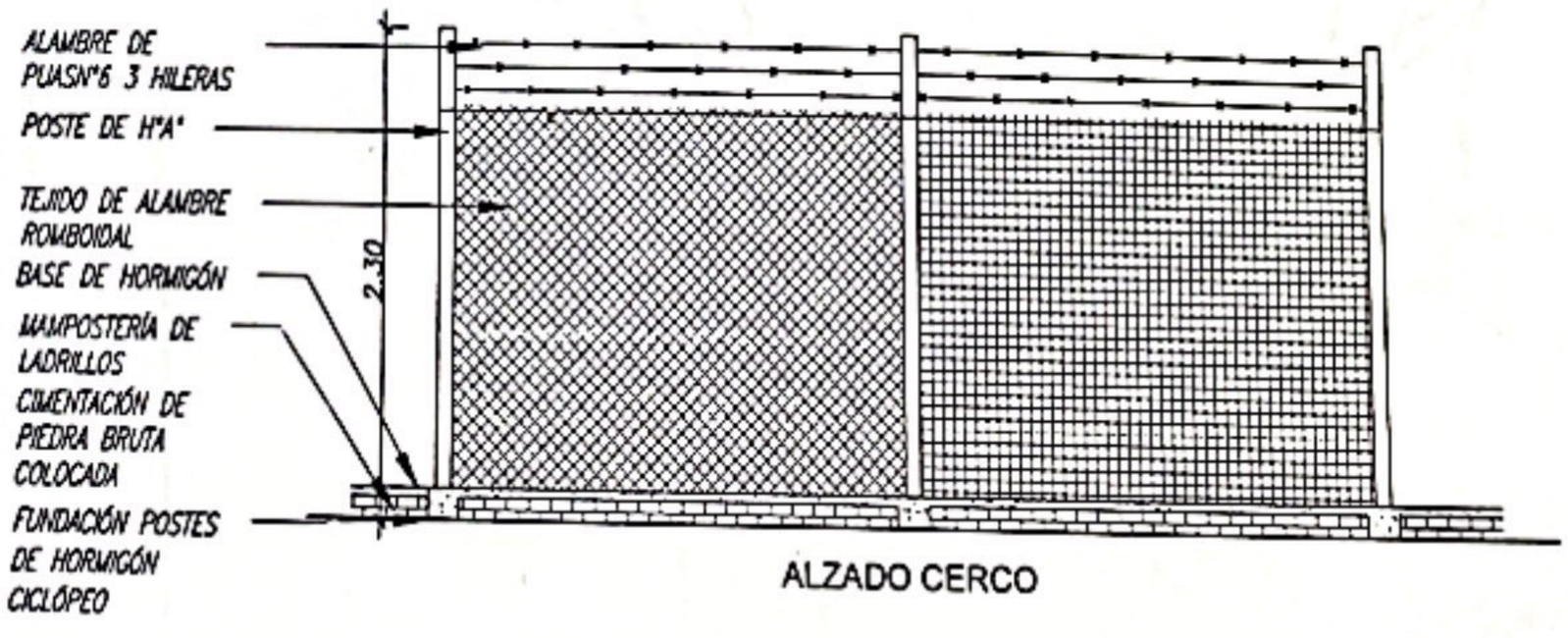

ALZADO CERCO

MINISTERIO DE EDUCACIÓN Y CULTURA

PROYECTO :	ESCUELA BÁSICA Nº358 MAYOR ENRIQUE J. PLANAS	02
CORTE AA BOQUE A - DETALLE DE CERCO	ESCALA: 1/100	

Scanned with CamScanner

Flavio Javier Duarte V.
Ingeniero Civil
Reg. M.O.P.C. N° 921

MINISTERIO DE EDUCACIÓN Y CULTURA

PROYECTO :	ESCUELA BÁSICA Nº358 MAYOR ENRIQUE J. PLANAS	05
PLANTA DE UBICACIÓN	ESCALA: 1/1000	

Scanned with CamScanner

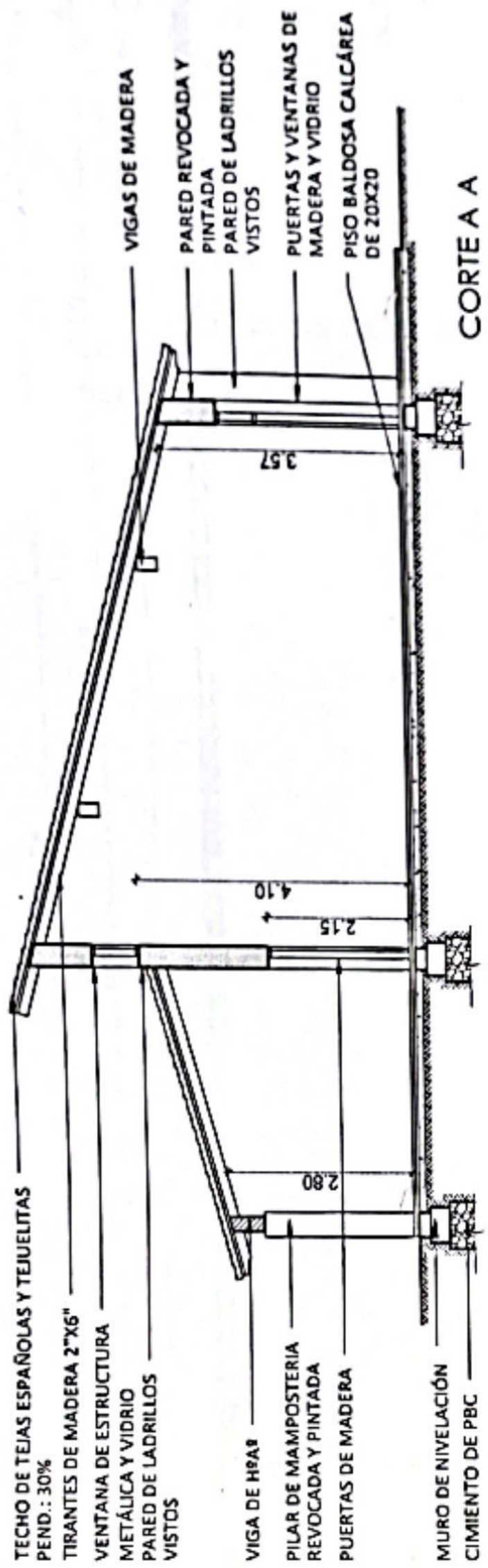

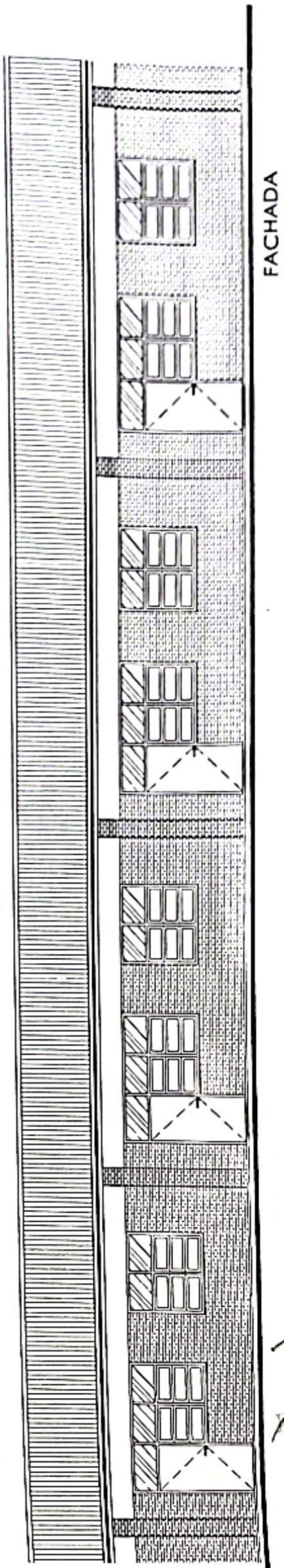

Flavio Javier Duarte V.
Ingeniero Civil
Reg. M.O.P.C. N° 921

MINISTERIO DE EDUCACIÓN Y CULTURA

PROYECTO :	ESCUELA BÁSICA Nº358 MAYOR ENRIQUE J. PLANAS	04
CORTE AA - FACHADA - BLOQUE B	ESCALA: 1/125	

Scanned with CamScanner

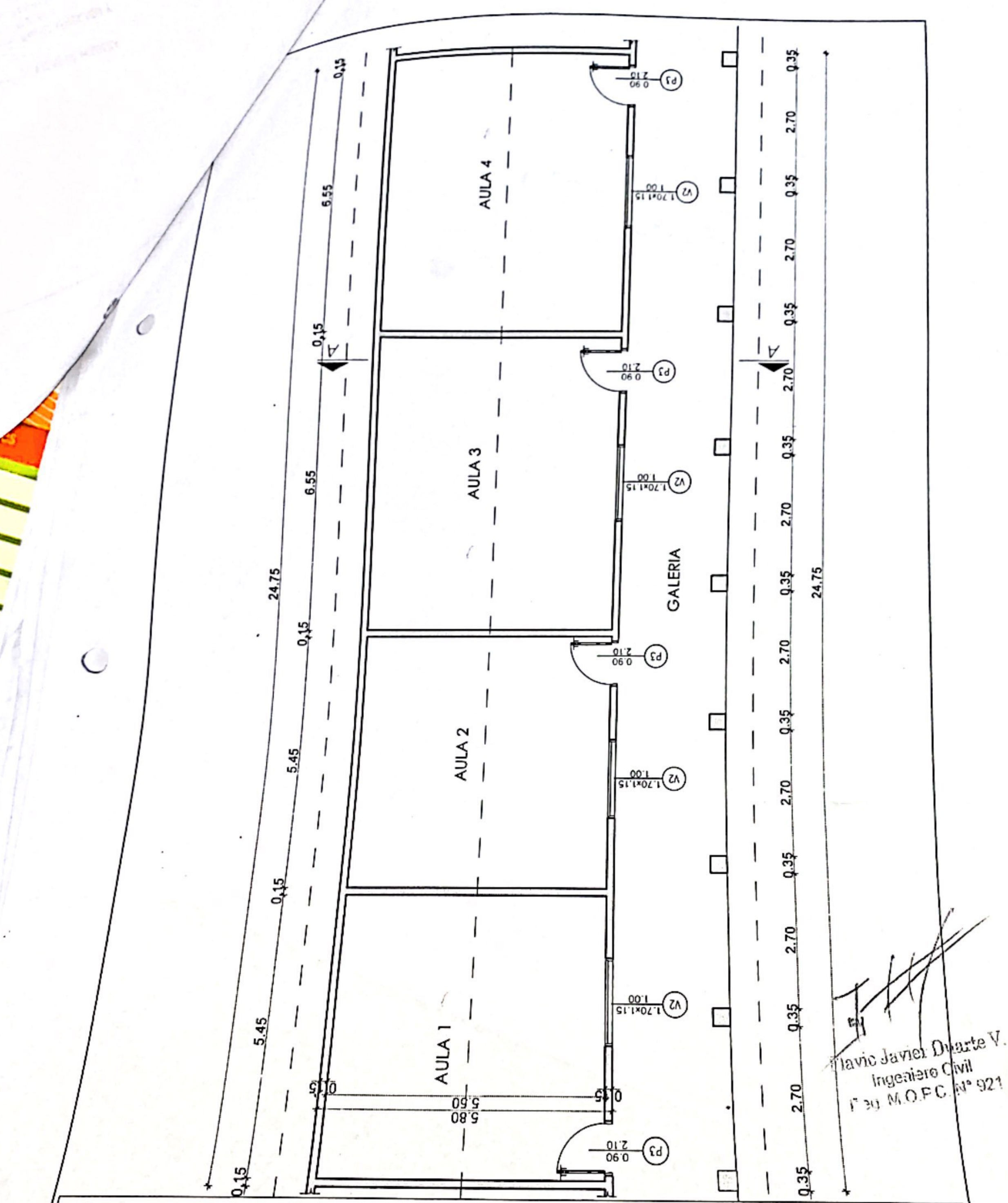

MINISTERIO DE EDUCACIÓN Y CULTURA

PROYECTO :	ESCUELA BÁSICA Nº358 MAYOR ENRIQUE J. PLANAS	
PLANTA ARQUITECTÓNICA - BLOQUE A	ESCALA: 1/100	01

Scanned with CamScanner