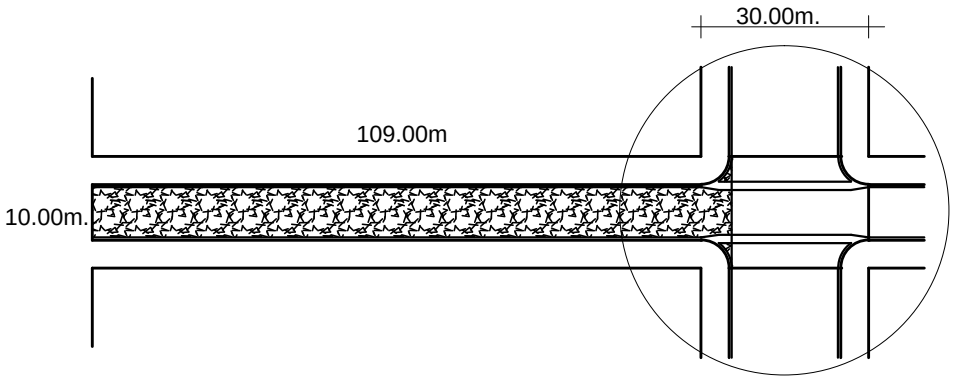

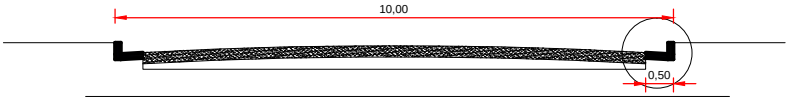

CORTE TRANSVERSAL

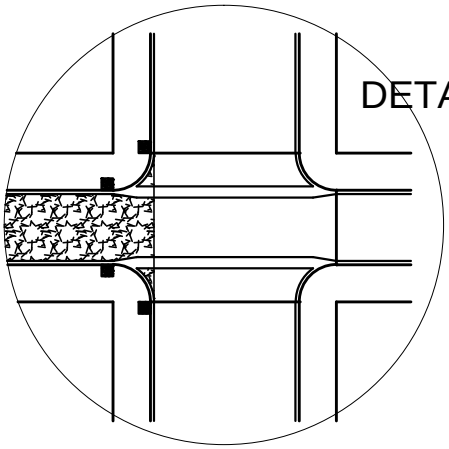

DETALLES

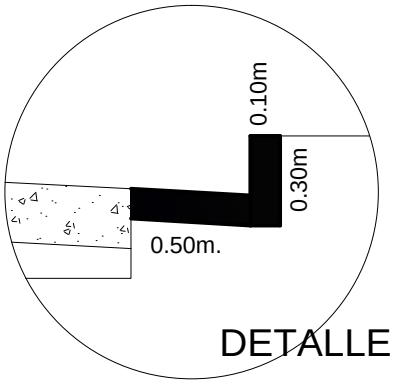

DETALLES

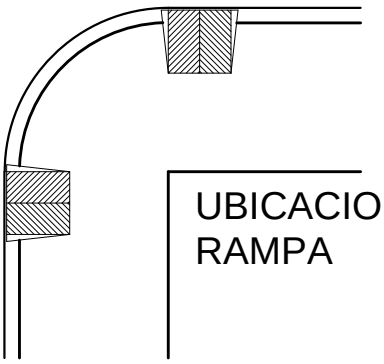

UBICACION
RAMPA

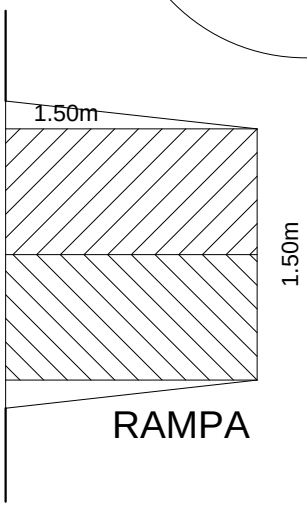

RAMPA

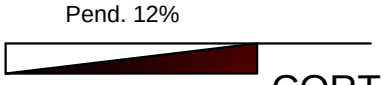

CORTE

EMPEDRADO: CALLE BRASIL