PLANTA

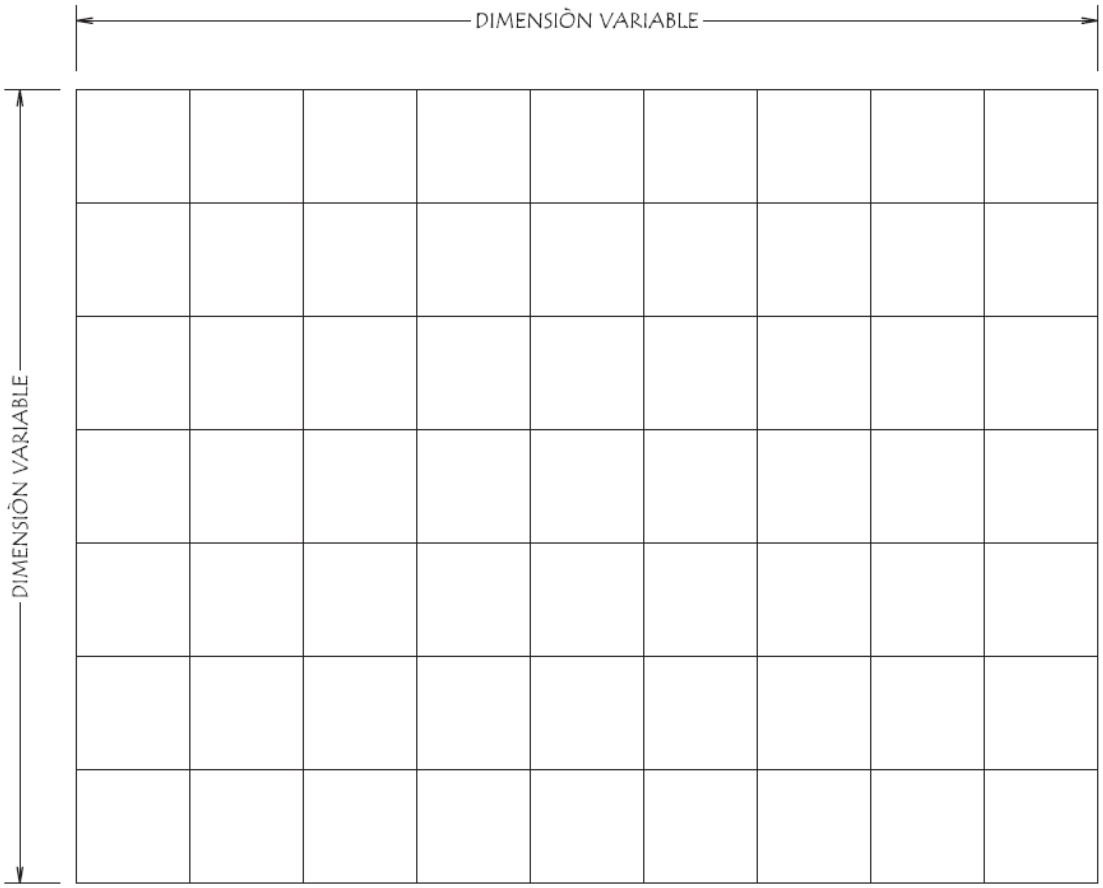

DETALLE de CORTE

Cristian Cuatero Paredes
Ingeniero Civil
Reg. N° 3843

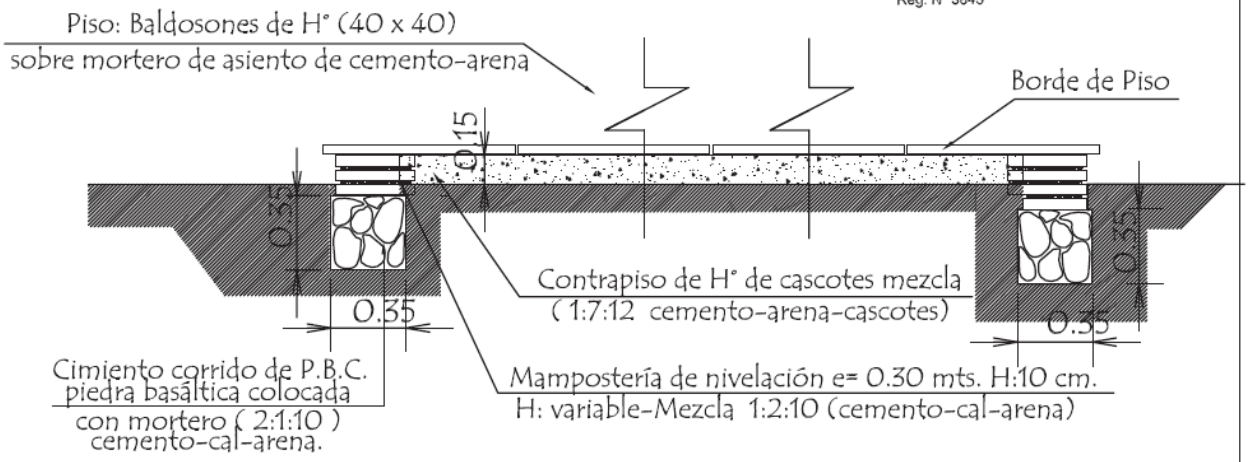

MINISTERIO DE EDUCACION Y CULTURA

DIRECCION DE INFRAESTRUCTURA

PROYECTO	Patio de formaciòn	01
	Patio de baldosones de H° sin escala	