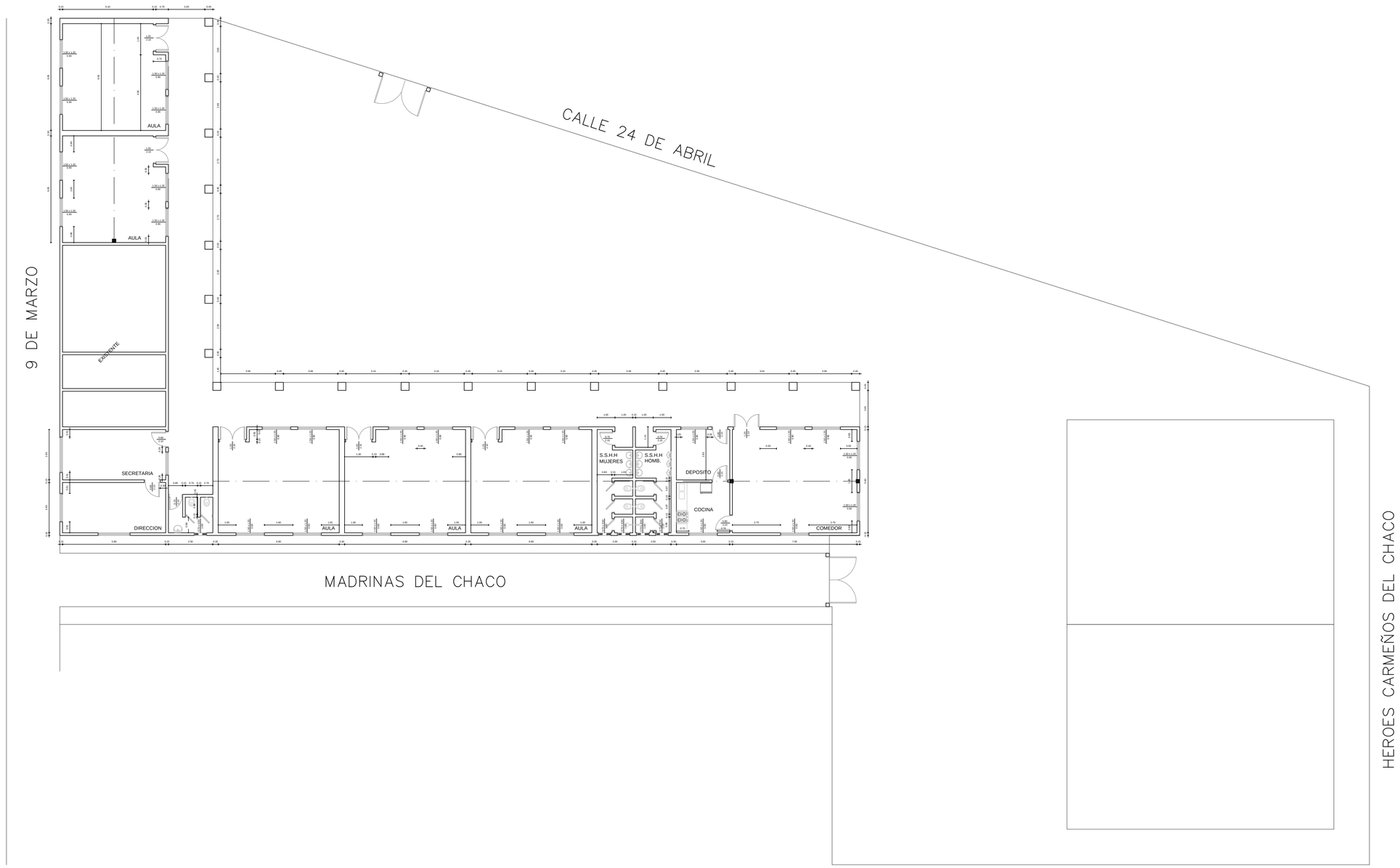

MUNICIPALIDAD DE CARMEN DEL PARANA

Aulas tipo 5,80 x 6,80 con techo de tejas – Baños sexados – Comedor

PLANTA ARQUITECTÓNICA

01

Esc. 1/125

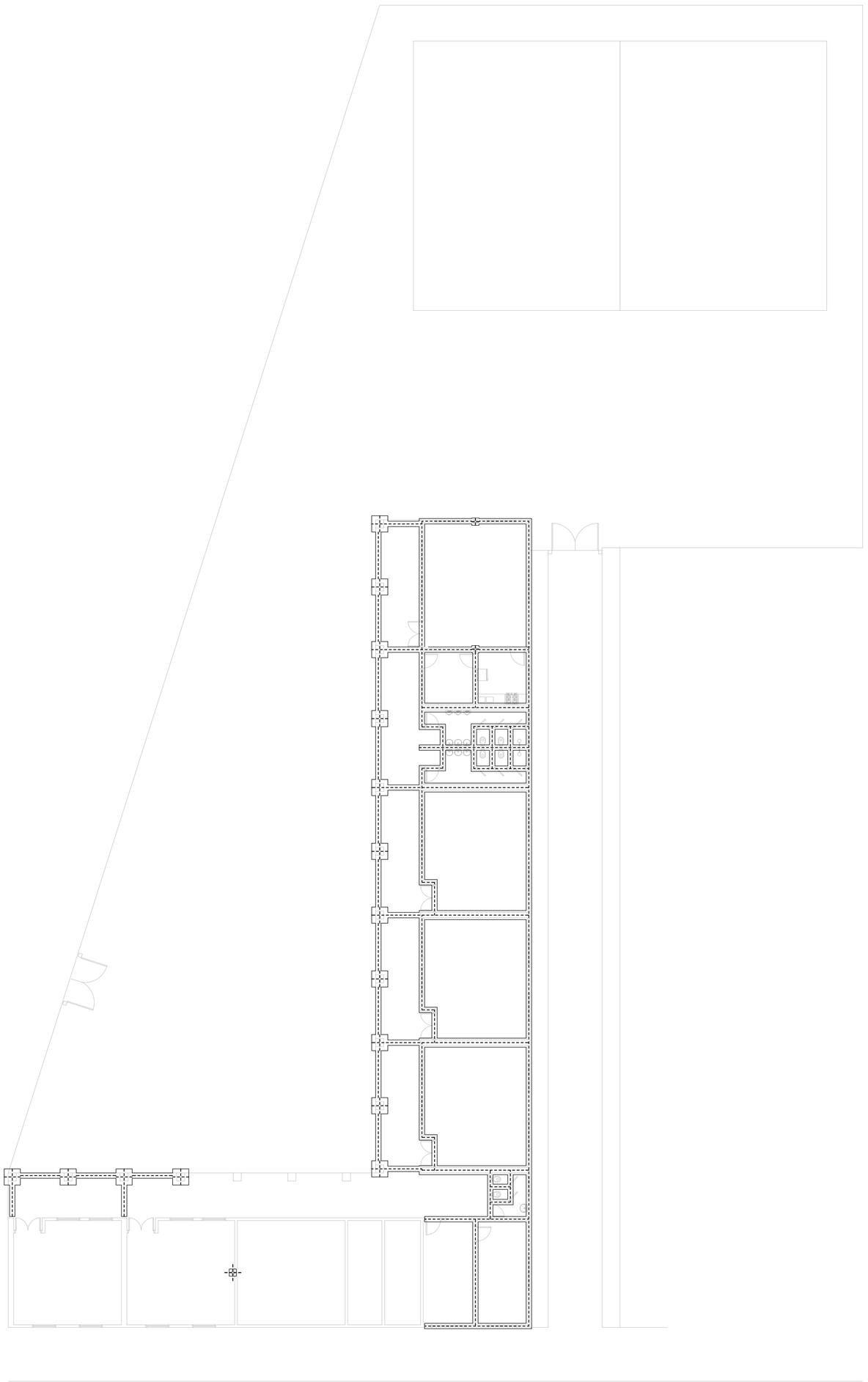

MUNICIPALIDAD DE CARMEN DEL PARANA		02
Aulas tipo 5,80 x 6,80 con techo de tejas – Baños sexados – Comedor	PLANTA FUNDACIÓN	Esc. 1/125

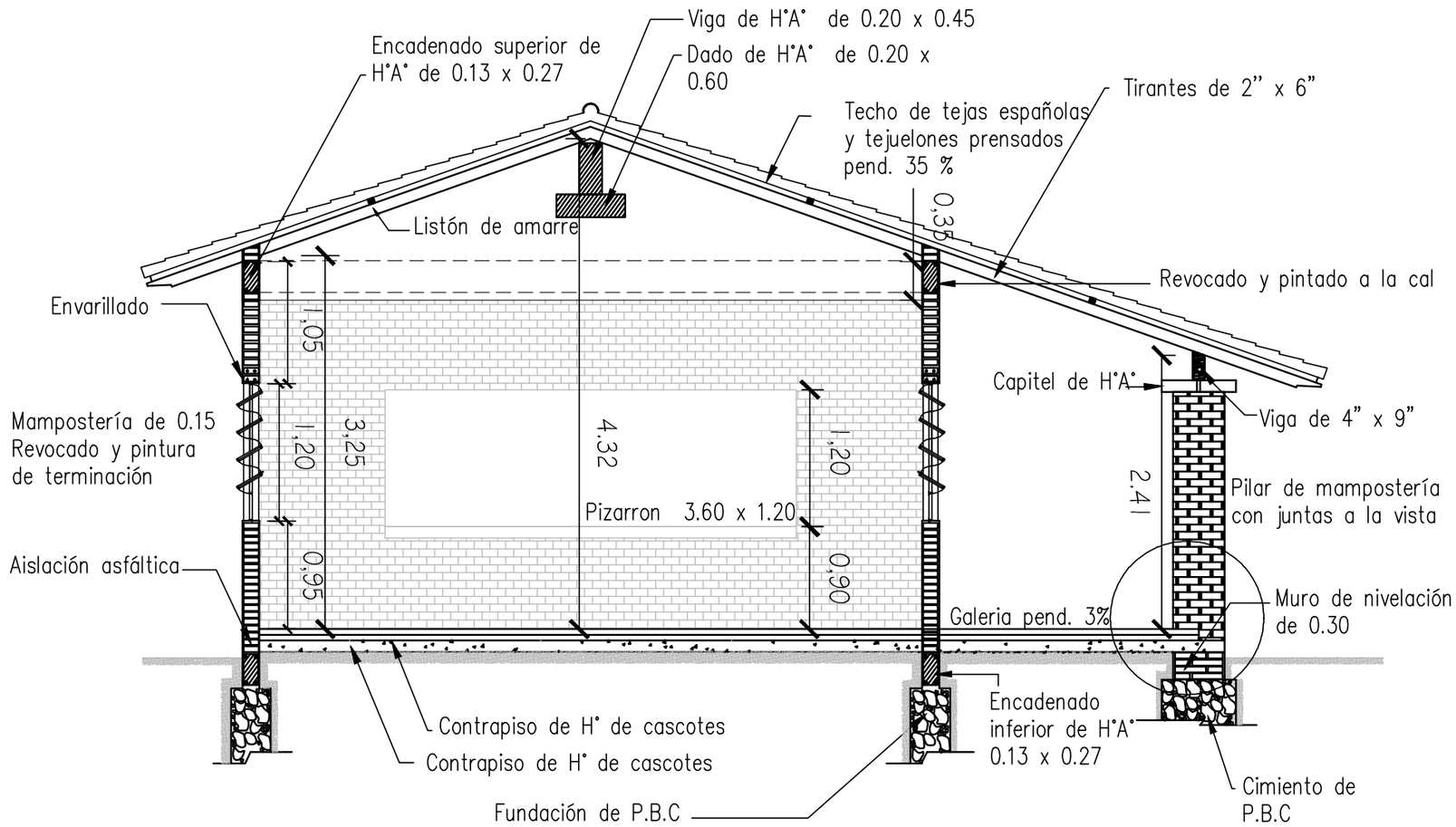

MUNICIPALIDAD DE CARMEN DEL PARANA

Aulas tipo 5,80 x 6,80 con techo de tejas – Baños sexados – Comedor

CORTE TRANSVERSAL

03

Esc. 1/100

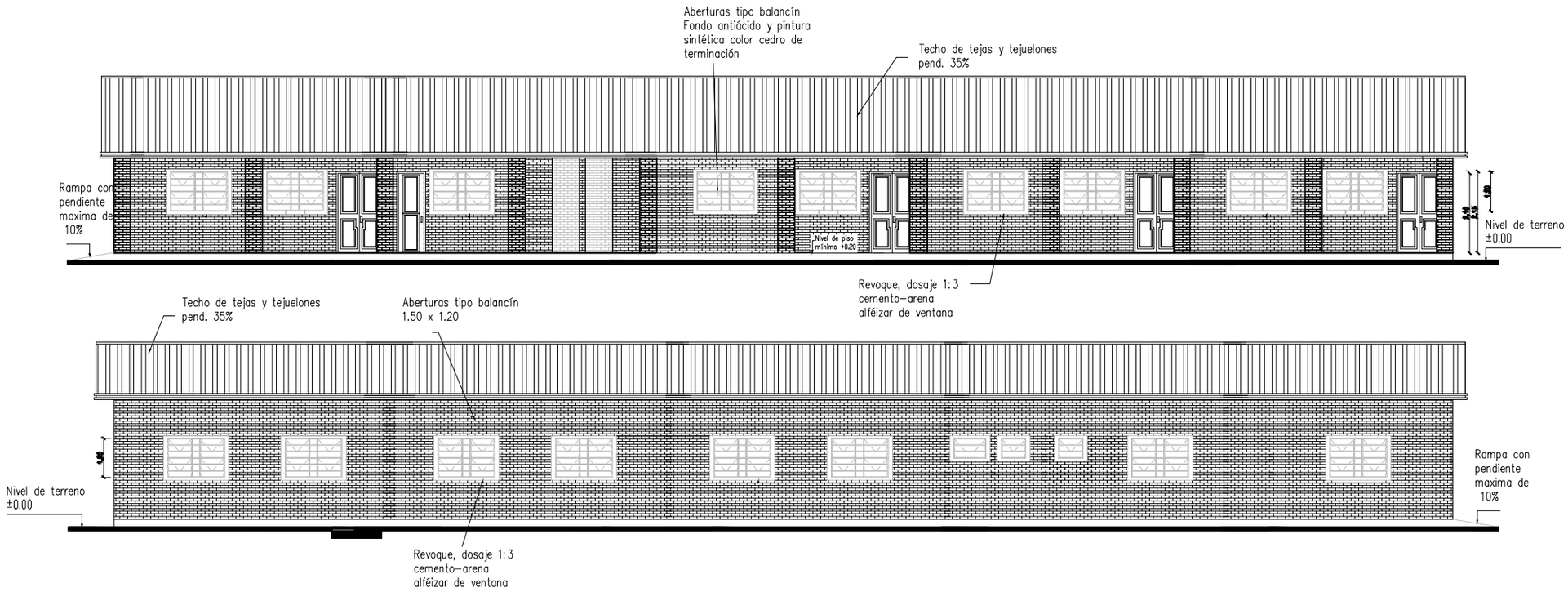

MUNICIPALIDAD DE CARMEN DEL PARANA

Aulas tipo 5.80 x 6.80 con techo de teja - Baños anexados - Comedor

FACHADA FRONTAL Y POSTERIOR

04

Sin escala

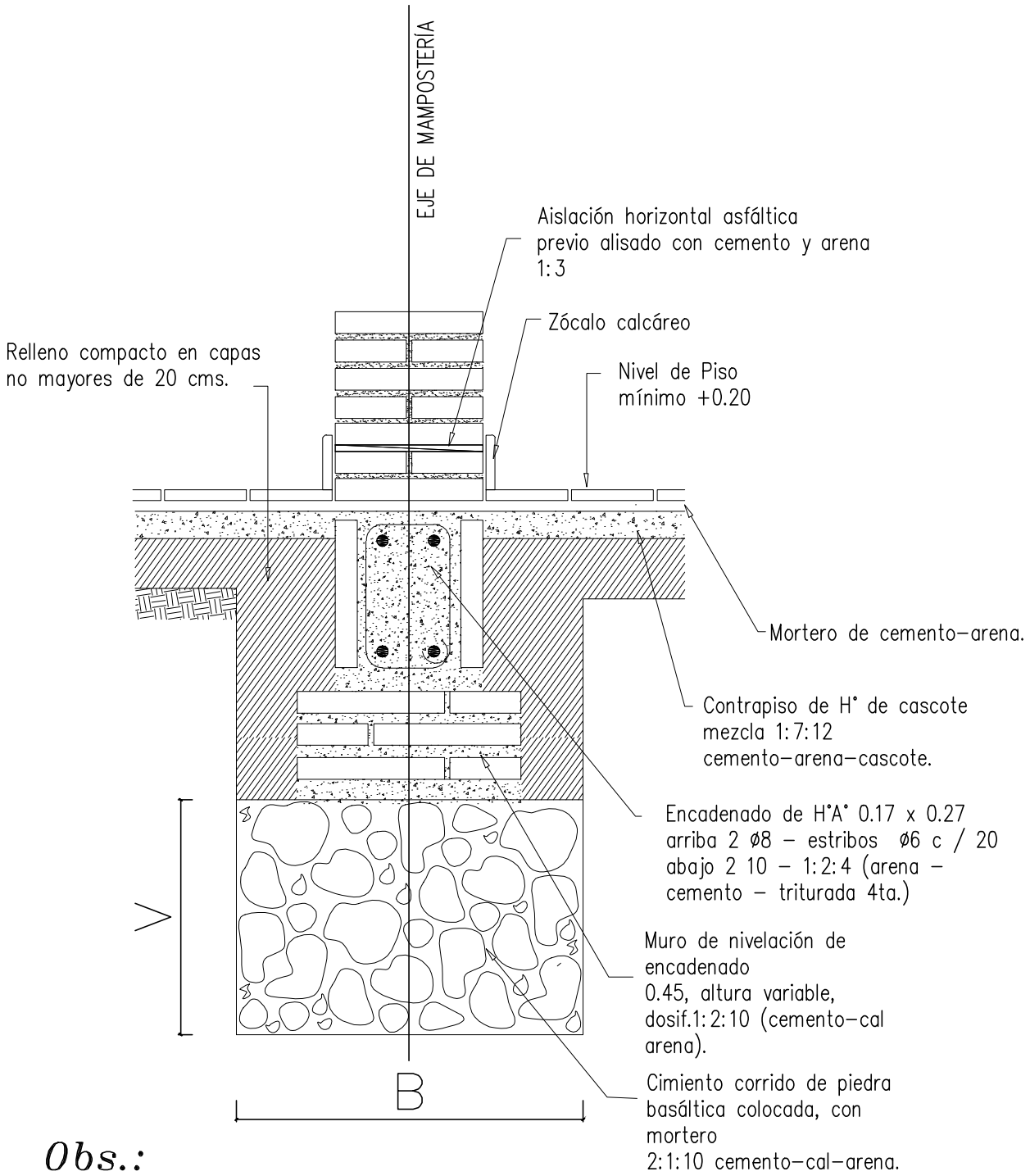

Obs.:

V = variable

B = ancho de cimentación

MUNICIPALIDAD DE CARMEN DEL PARANA		05
Aulas tipo 5,80 x 6,80 con techo de tejas - Baños sexados - Comedor	DETALLE FUNDACIÓN	Sin escala

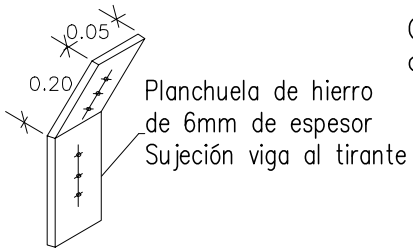

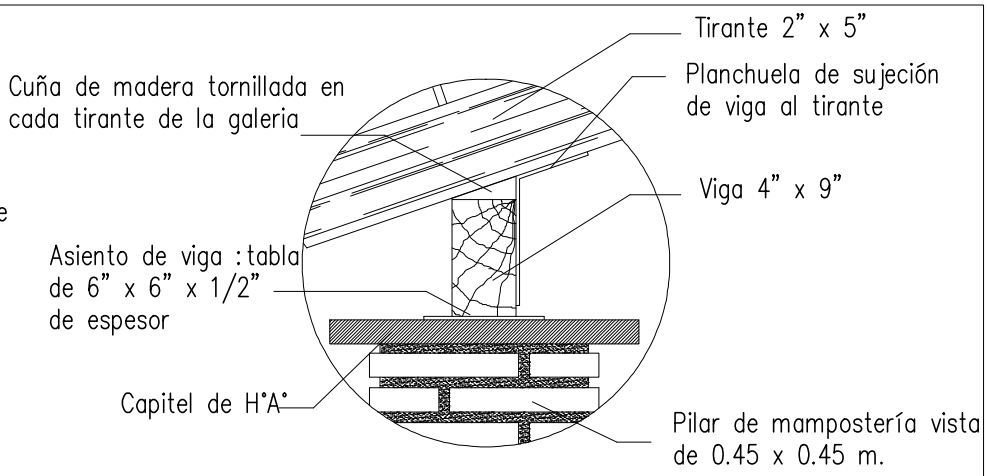

Obs: Para todas las aulas en los apoyos de los tirantes sobre las vigas de galerías, dichos tirantes deberán encuñarse, con cuñas de madera tornilladas y planchuela según detalle, cada tirante intermedio

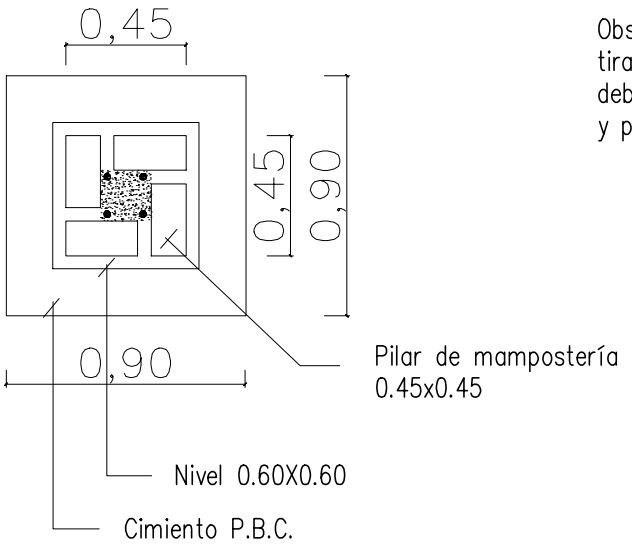

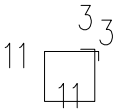

Est. 1ø6-c/40cm. - 50cm.
Total 8

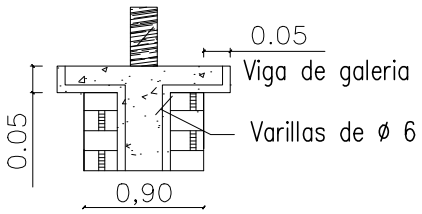

DETALLE CAPITEL

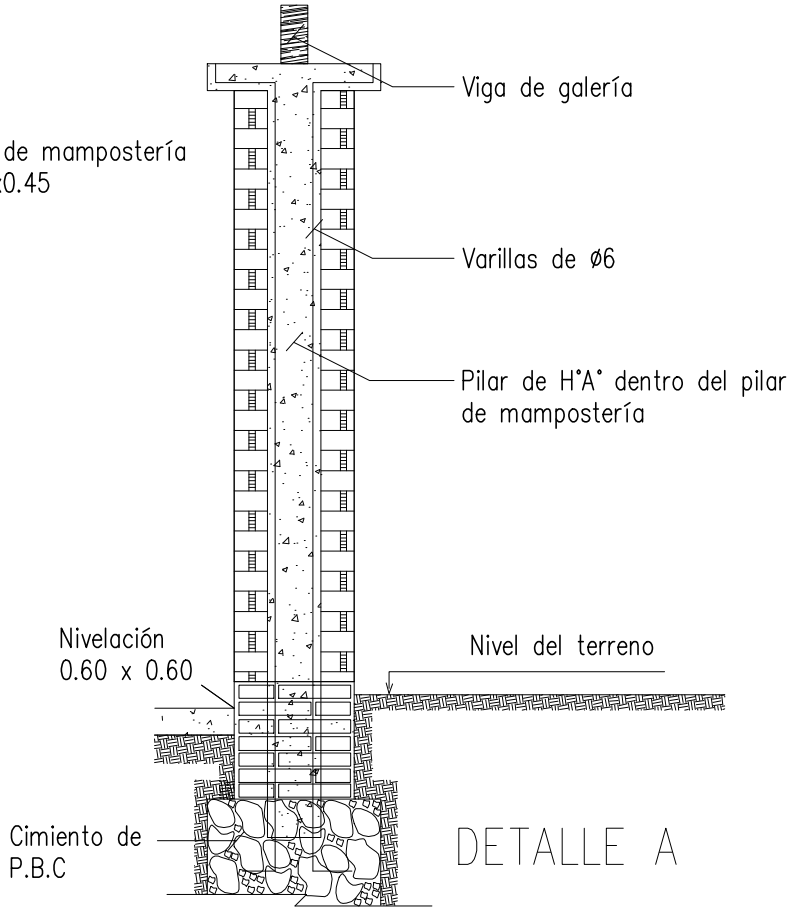

DETALLE A

MUNICIPALIDAD DE CARMEN DEL PARANA		06
Aulas tipo 5,80 x 6,80 con techo de tejas - Baños sexados - Comedor	DETALLES VARIOS	Sin escala

VIGA Y DADO DE HºAº

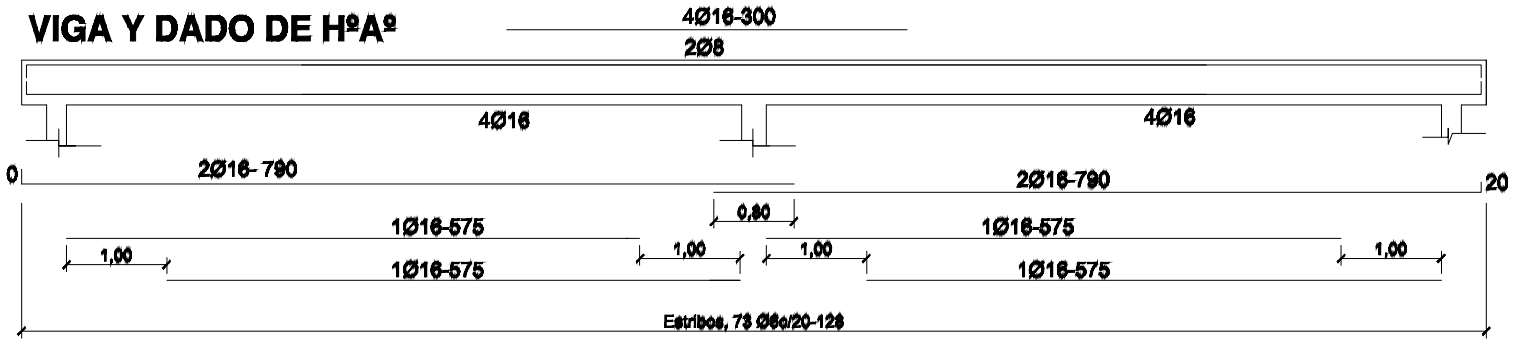

Viga H°A° 0.20x0.45

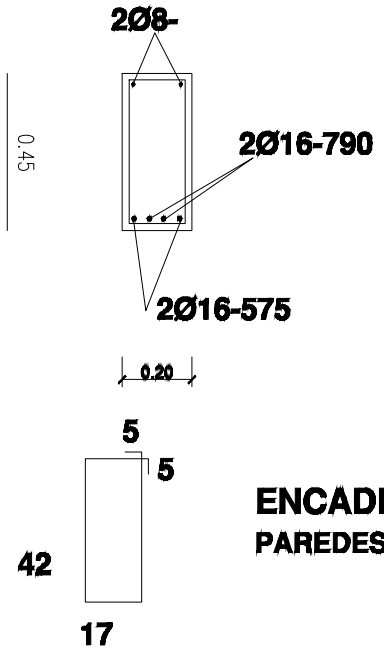

DADO DE Hº Aº DE 0.20 X 0.25 X 0.60

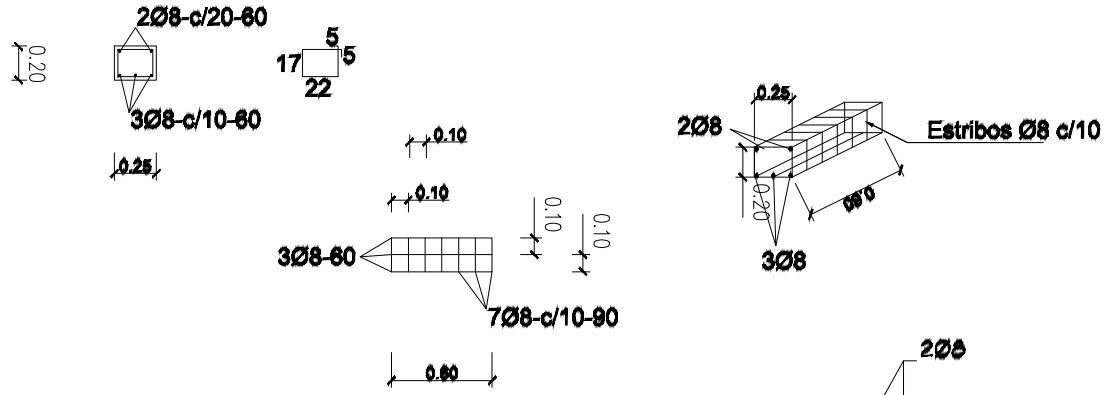

ENCADENADO SUPERIOR E INFERIOR

PAREDES DE 0.15 Y DE 0.30

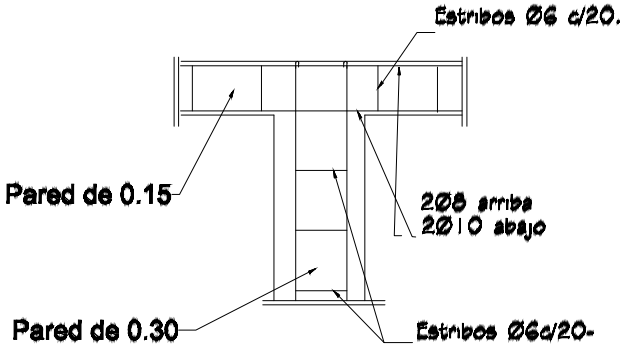

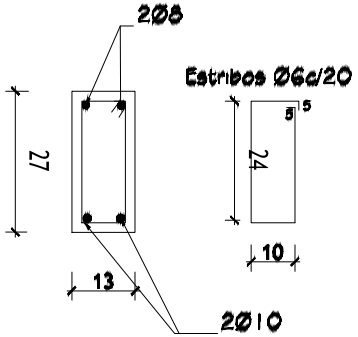

PARED DE 0.15

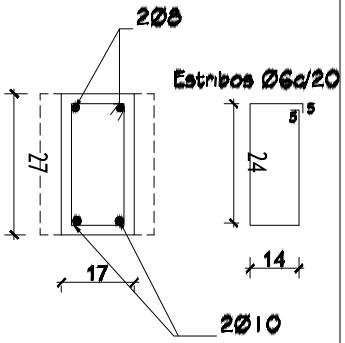

PARED DE 0.30

MUNICIPALIDAD DE CARMEN DEL PARANA

Aulas tipo 5,80 x 6,80 con techo de tejas – Baños sexados – Comedor

DETALLES ESTRUCTURAS DE H°A

07

Sin escala

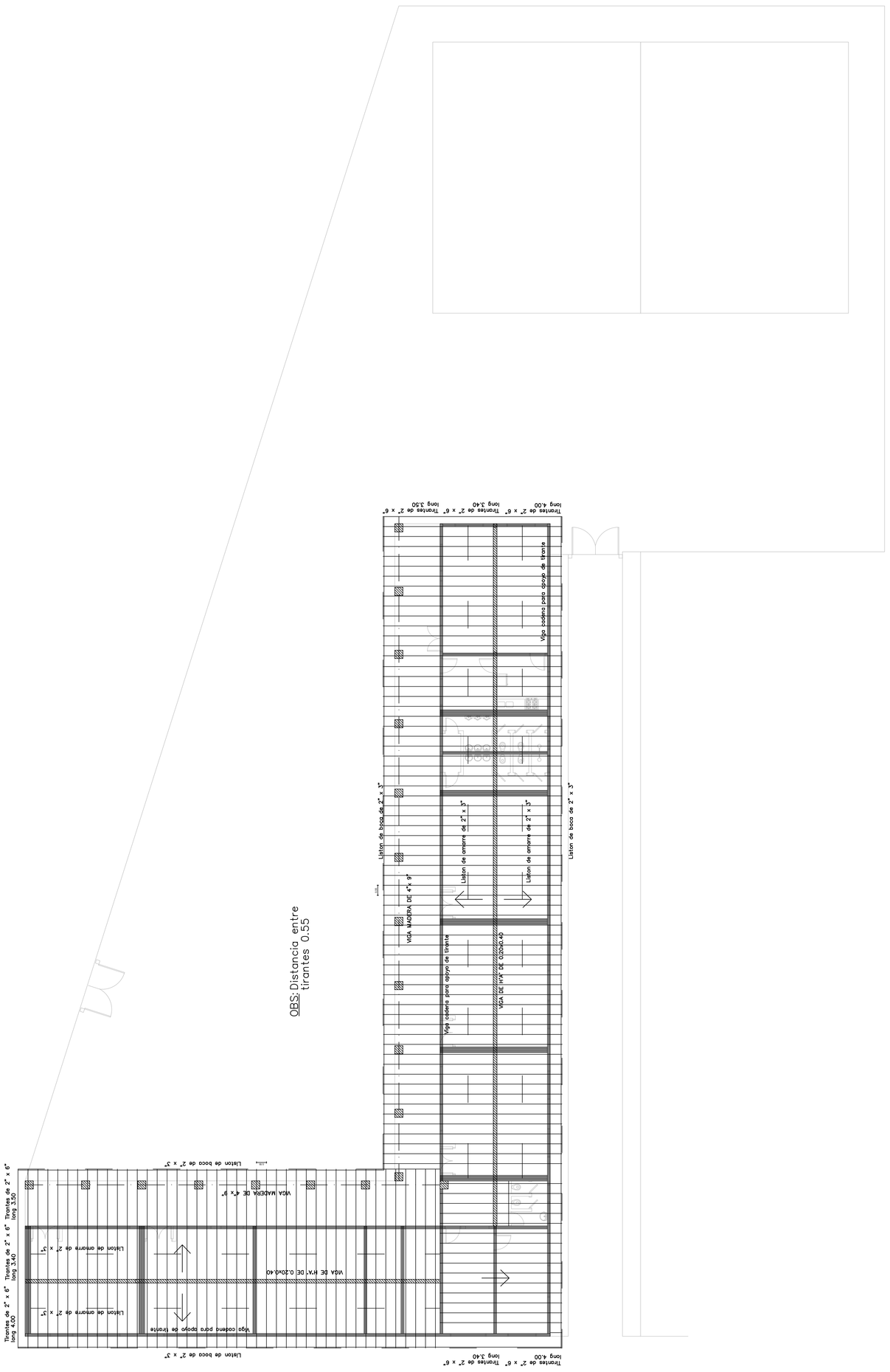

MUNICIPALIDAD DE CARMEN DEL PARANA		08
Aulas tipo 5,80 x 6,80 con techo de tejas – Baños sexados – Comedor	PLANTA ESTRUCTURA DE TECHO	Esc. 1/125

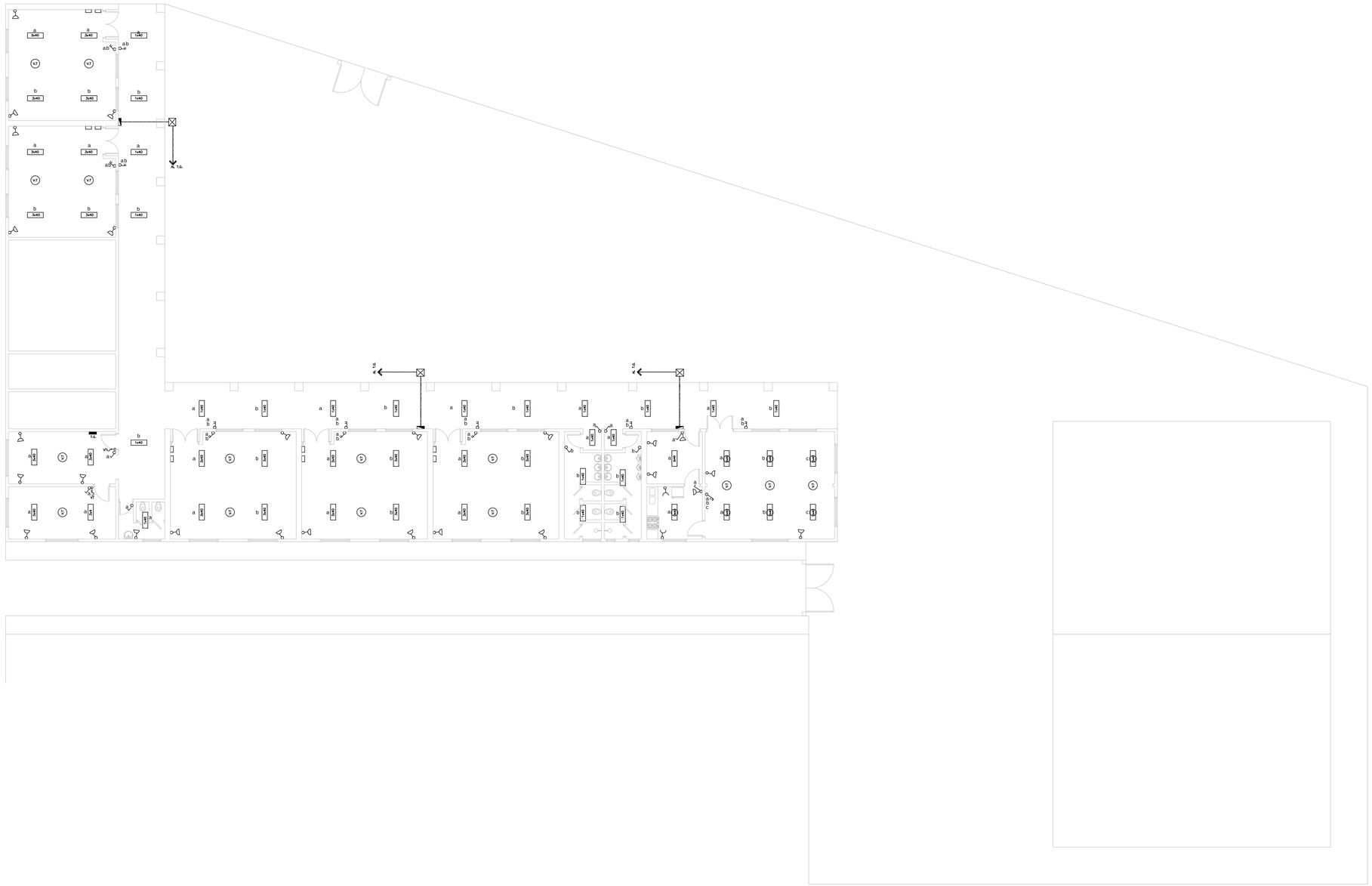

MUNICIPALIDAD DE CARMEN DEL PARANA

Aulas tipo 5,80 x 6,80 con techo de tejas – Baños sexados – Comedor

PLANTA INSTALACIÓN ELÉCTRICA

09

Esc. 1/125

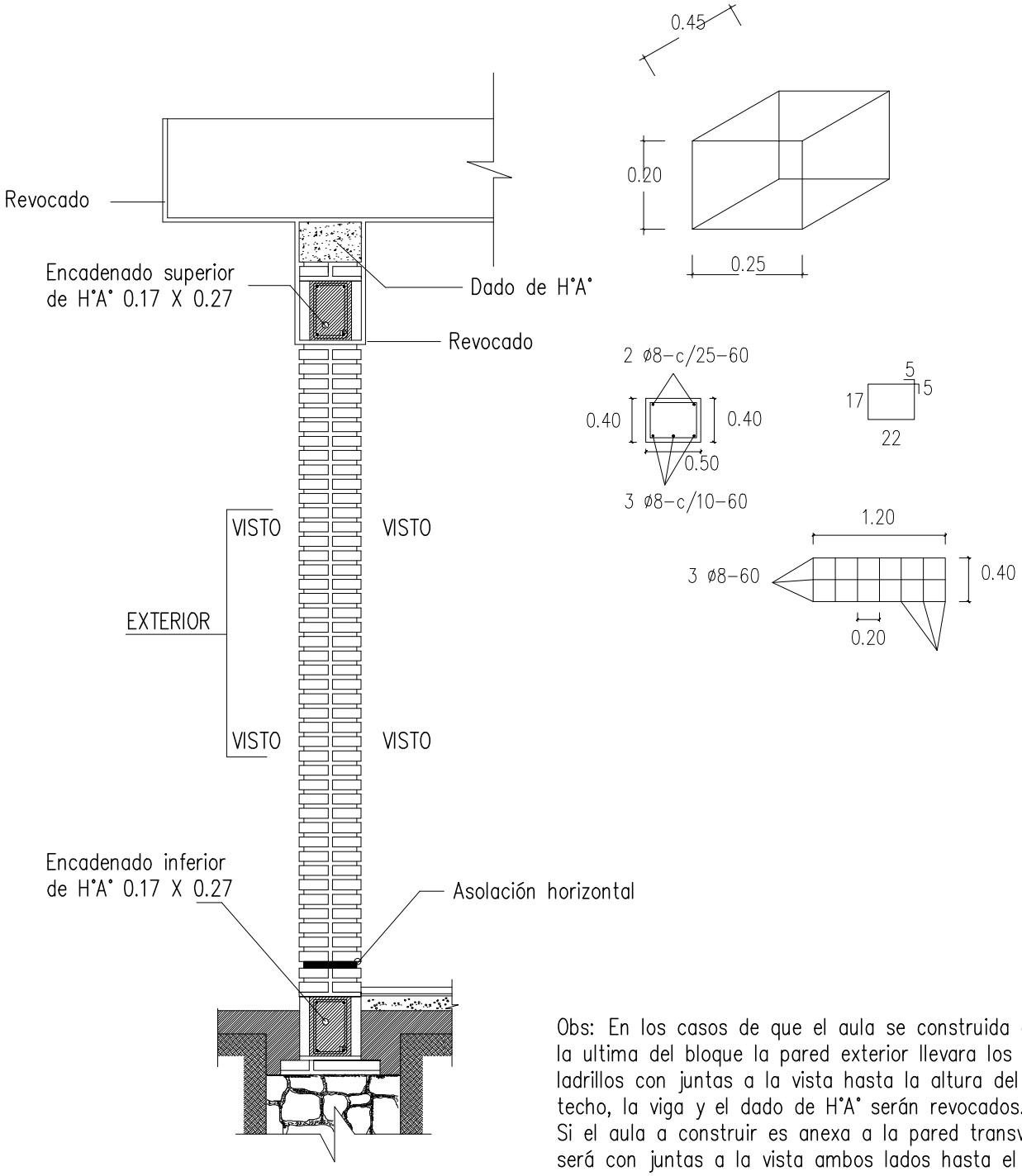

Obs: En los casos de que el aula se construida como la ultima del bloque la pared exterior llevara los ladrillos con juntas a la vista hasta la altura del techo, la viga y el dado de H°A° serán revocados.
Si el aula a construir es anexa a la pared transversal será con juntas a la vista ambos lados hasta el encadenado superior y revocado hasta el techo, también la viga y el dado.

MUNICIPALIDAD DE CARMEN DEL PARANA		10
Aulas tipo 5,80 x 6,80 con techo de tejas – Baños sexados – Comedor	DETALLES VARIOS	Sin escala

PUERTA DE ACCESO - TABLERO
(ABRE HACIA AFUERA)

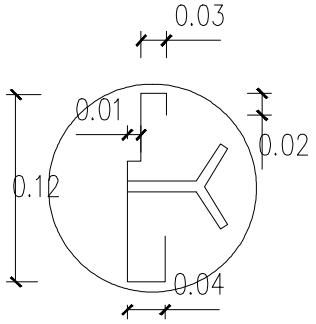

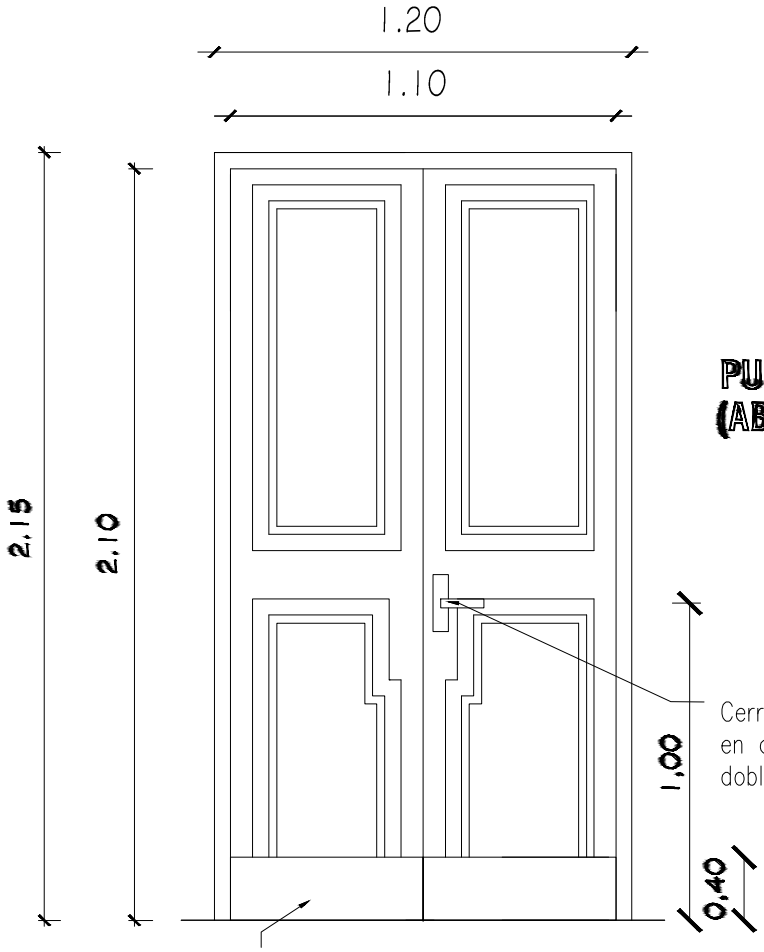

PUERTA DE ACCESO - TABLERO
(ABRE HACIA AFUERA)

Observaciones:

* El modelo de la puerta tablero puede variar, lo importante es respetar las medidas indicadas.
* Se debe eliminar el uso del sistema tambor circular en las cerraduras.

MUNICIPALIDAD DE CARMEN DEL PARANA		11
Aulas tipo 5,80 x 6,80 con techo de tejas – Baños sexados – Comedor	DETALLES ABERTURAS	Sin escala

OBSERVACIONES: * LAS MEDIDAS PRESENTADAS EN ESTE DETALLE DEBEN SER RESPETADAS POR EL HERRERO CONTRATADO.
* COLOCAR LOS BALANCINES EN LA PARTE INTERNA PARA EVITAR QUE LOS COMANDOS TOPEN CON LOS MISMOS.

M MOVIL
F FIJO

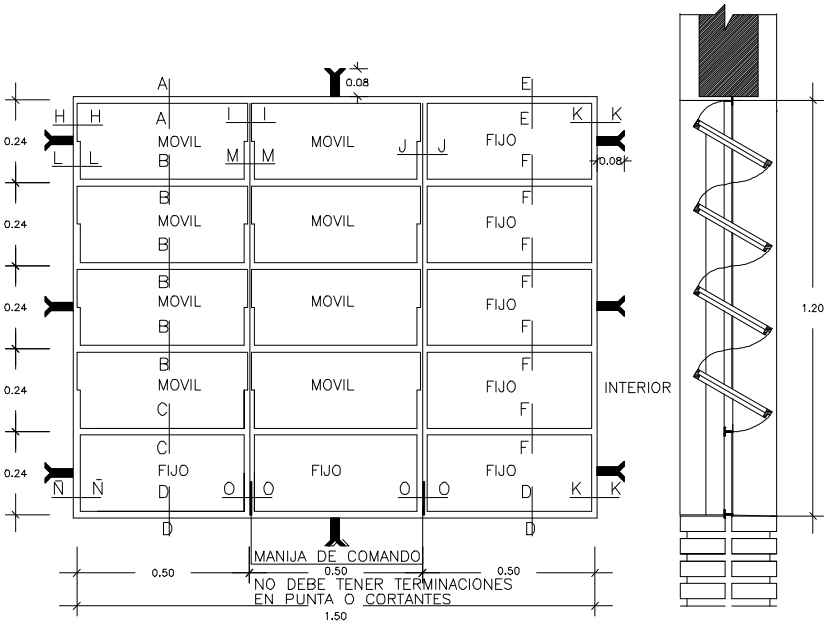

VENTANA BALANCIN TIPO C

MUNICIPALIDAD DE CARMEN DEL PARANA		12
Aulas tipo 5,80 x 6,80 con techo de tejas – Baños sexados – Comedor	DETALLE ABERTURAS	Sin escala

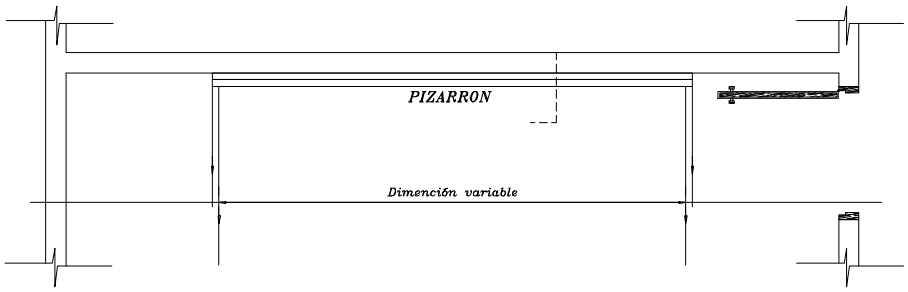

UBICACIÓN DEL PIZARRÓN

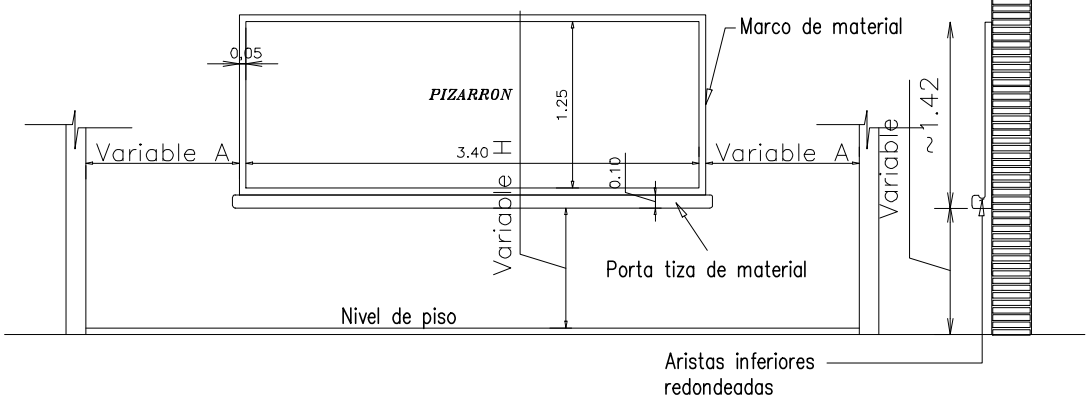

ALZADO FRONTAL

CORTE A

CONSTRUCCION DE PIZARRÓN EMPOTRADO EN MURO

ESPECIFICACIONES TECNICAS

*1– Sobre el muro de ladrillo marcar las dimensiones recomendadas preparar el marco de material y porta tiza con ladrillos empotrados, revocados posteriormente con mortero, cemento–arena (1:3) , dándole una terminación redondeada en las aristas interiores.

*2– En la zona del pizarrón propiamente, aplicar una azotada de hidrófugo (ceresita) , posteriormente revoque con mortero, cemento–arena (1:3), y aplicacion de tres manos de enduido plástico, con textura de terminación luego de la cantidad de alizado necesarios.

*3– Aplicar sellador o fijador plástico, posteriormente aplicar tres manos de pintura sintética para pizarrón color verde pizarra, en el marco y porta tiza luego del mismo proceso pintura sintética color gris.

OBSERVACION

*1– PARA ESCUELA	*2– PARA COLEGIO
Ⓐ 1.15 mts.	Ⓐ 1.70 mts.
Ⓗ 0.70 mts.	Ⓗ 0.80 mts.

MUNICIPALIDAD DE CARMEN DEL PARANA		13
Aulas tipo 5,80 x 6,80 con techo de tejas – Baños sexados – Comedor	DETALLE PIZARRÓN	Sin escala

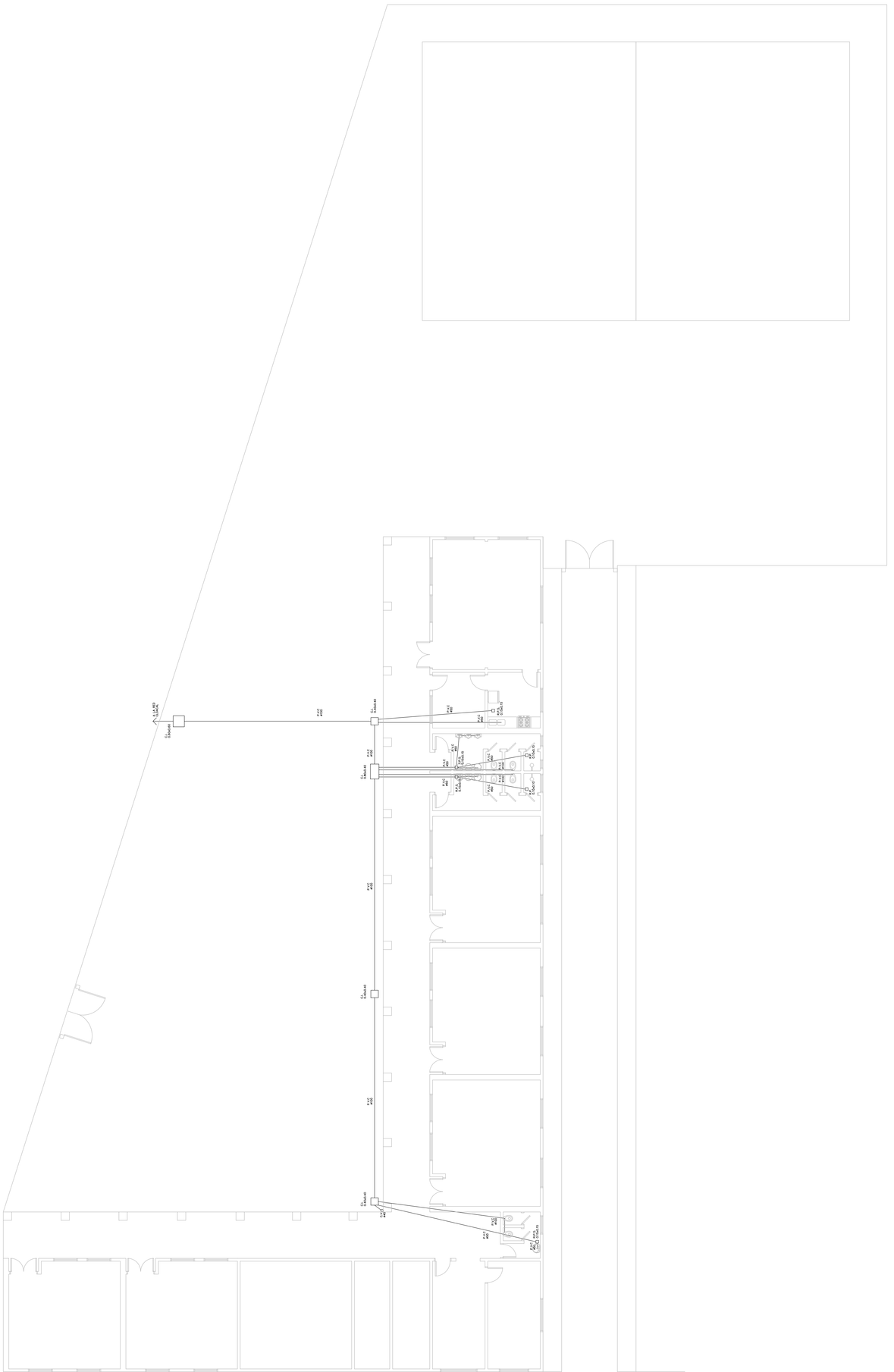

MUNICIPALIDAD DE CARMEN DEL PARANA		14
Aulas tipo 5,80 x 6,80 con techo de tejas – Baños sexados – Comedor	PLANTA INSTALACIÓN CLOACAL	Esc. 1/125

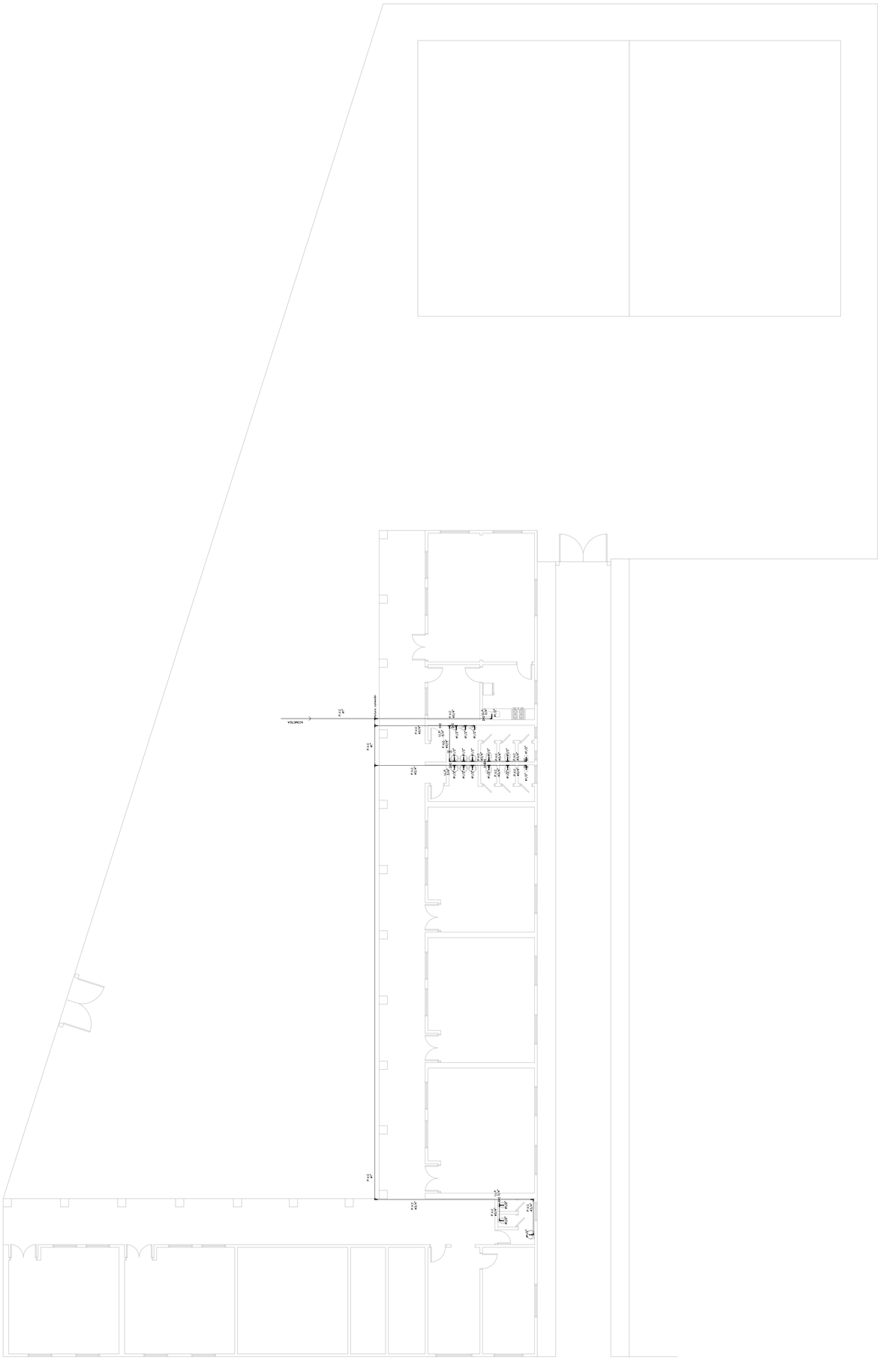

MUNICIPALIDAD DE CARMEN DEL PARANA		15
Aulas tipo 5,80 x 6,80 con techo de tejas – Baños sexados – Comedor	PLANTA INSTALACIÓN DE AGUA CORRIENTE	Esc. 1/125