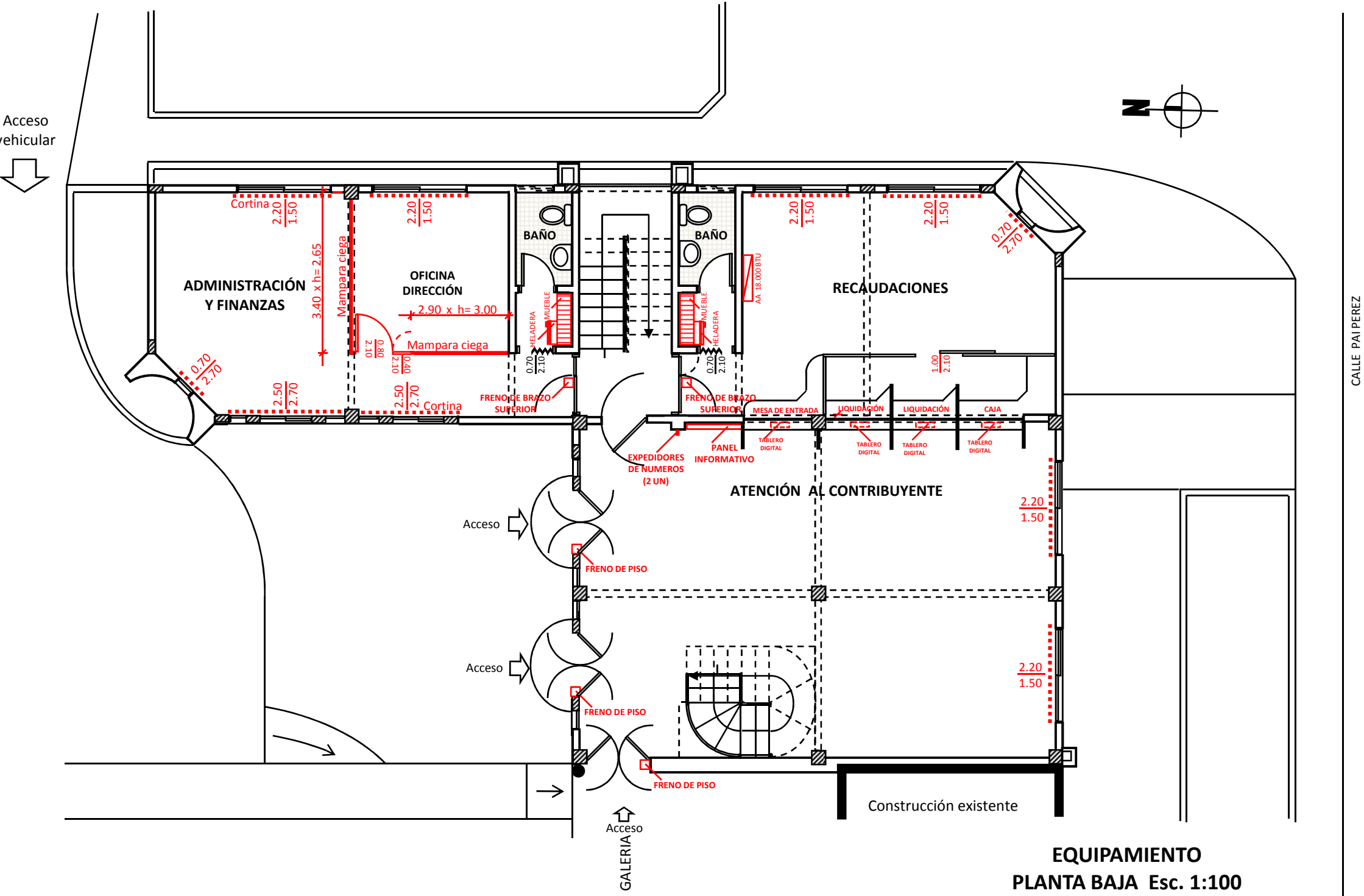

EQUIPAMIENTO
PLANTA BAJA Esc. 1:100

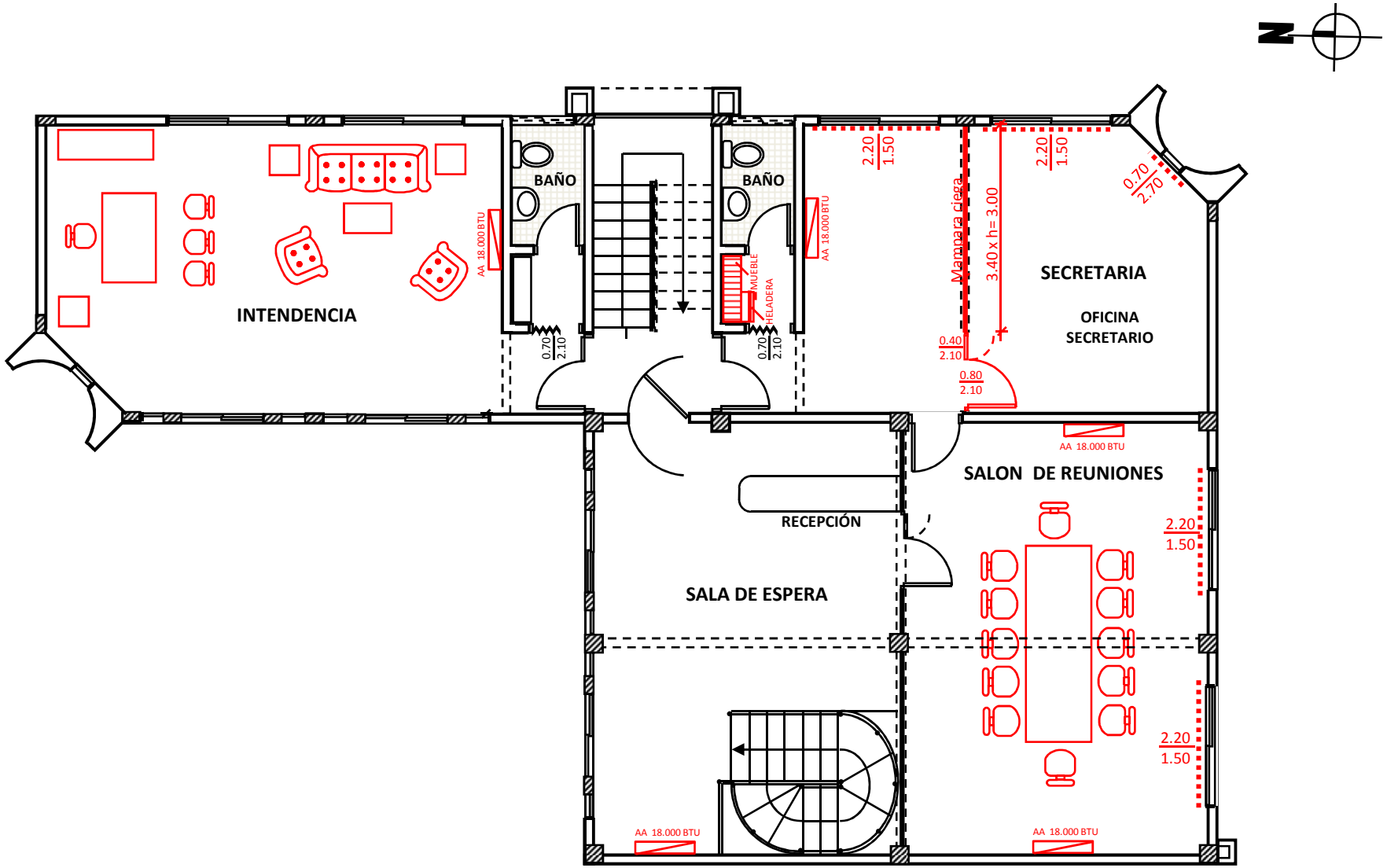

EQUIPAMIENTO
PLANTA ALTA Esc. 1:100

DETALLES EQUIPAMIENTO

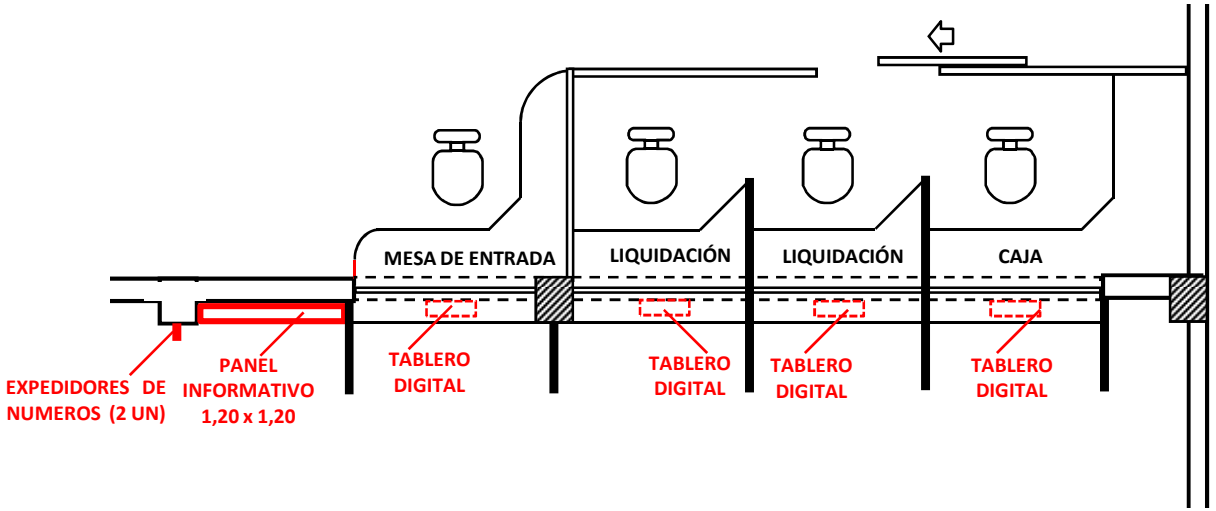

PLANTA
SECTOR MESA DE ENTRADA
LIQUIDACIÓN Y CAJA

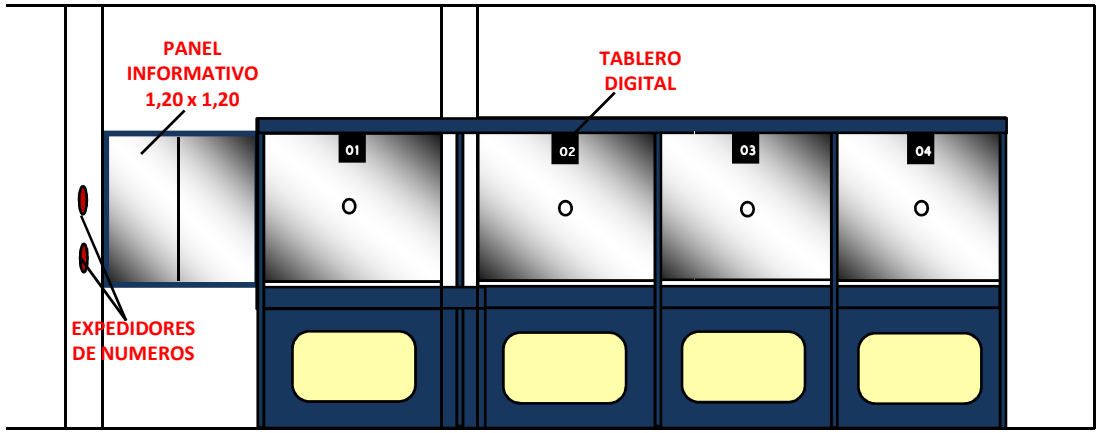

VISTA FRONTAL
SECTOR MESA DE ENTRADA
LIQUIDACIÓN Y CAJA

DETALLES EQUIPAMIENTO

MUEBLE PARA DESPENSA ADMINISTRACIÓN (de fórmica color blanco)

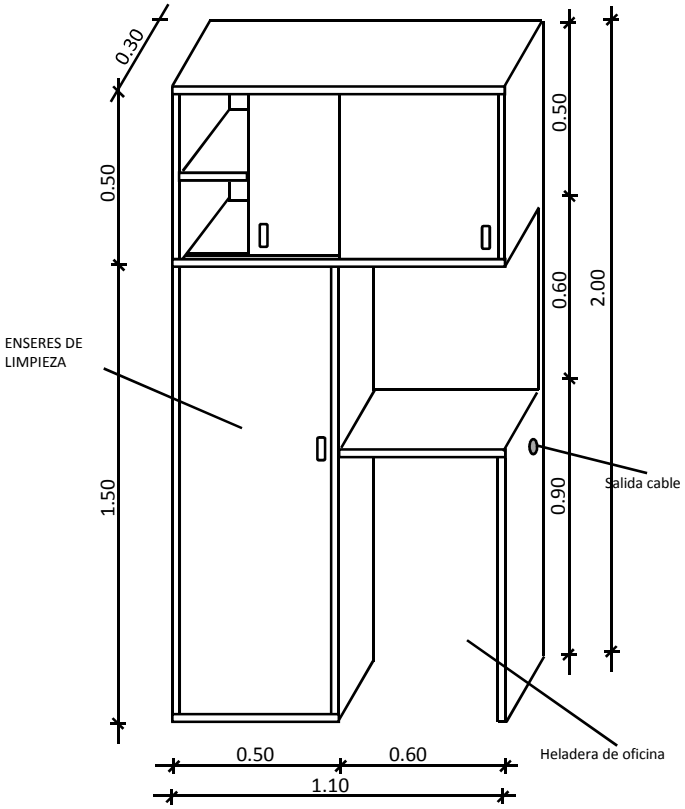

MUEBLE PARA DESPENSA RECAUDACIÓN (de fórmica color blanco)

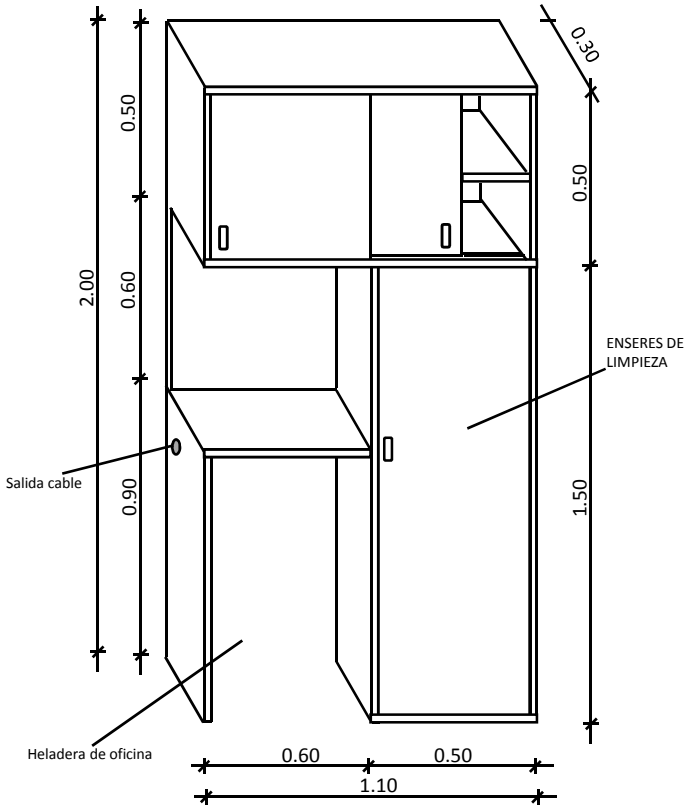

MUEBLE PARA DESPENSA SECRETARIA (de fórmica color blanco)

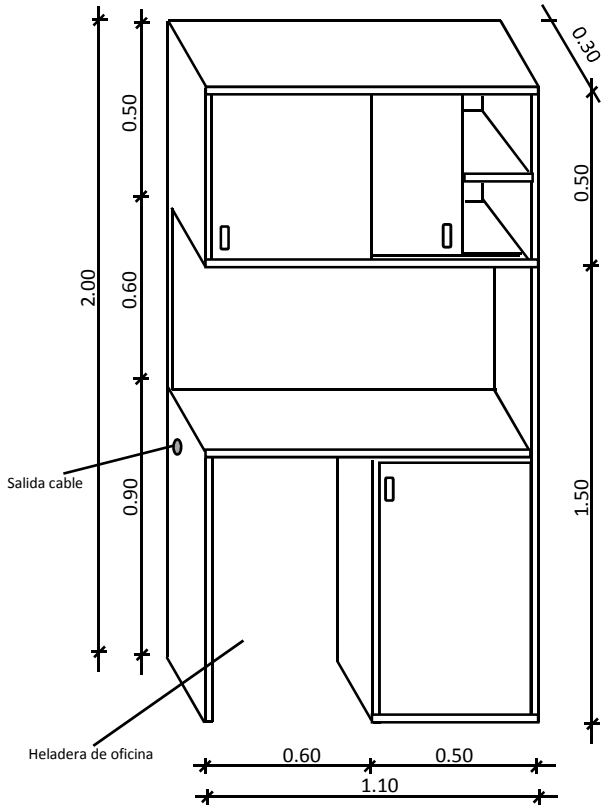

MUEBLES PARA DESPACHO DE INTENDENCIA

- 1 ESCRITORIO DE HIERRO FORJADO C/ MADERA LUSTRADA VIDRIO Y DETALLE DE ÑANDUTI PINTADO EN DORADO Y PATINADO.
- 1 SILLÓN EJECUTIVO A GAS CON RUEDITAS DE HIERRO FORJADO C/ APLIQUE EN MADERA Y TAPIZADO C/ TELA COLOR BEIGE Y DETALLE DE ÑANDUTI PINTADO EN DORADO Y PATINADO.
- 3 SILLAS C/ APOYA BRAZO DE HIERRO FORJADO C/ APLIQUE EN MADERA Y TAPIZADA C/ TELA COLOR BEIGE Y DETALLE DE ÑANDUTI PINTADO EN DORADO Y PATINADO.

JUEGO DE LIVING DE MADERA MACIZA CON APLIQUE EN HIERRO, TAPIZADO C/ TELA COLOR BEIGE Y DETALLE EN ÑANDUTI PINTADO EN DORADO Y PATINADO, COMPUESTO : 1 SILLON P/ 3 PERSONAS, 2 SILLONES INDIVIDUALES, 1 MESITA CENTRAL Y 2 MESITAS LATERALES.

MUEBLE DE APOYO C/ RUEDITAS 2 CAJONES, 1 ESTANTE, Y 1 PLANCHETA DE MADERA C/ DETALLE EN ÑANDUTI PINTADO EN DORADO Y PATINADO.

MUEBLE TIPO BIBLIOTECA DE MADERA LUSTRADA CON APLIQUE EN HIERRO FORJADO, DOS PUERTAS, 4 CAJONES 1,50 X 2,00 m Y DETALLE DE ÑANDUTI PINTADO EN DO RADO Y PATINADO .

MUEBLES PARA SALÓN DE REUNIONES

ATRIL DE HIERRO FORJADO CON MADERA, DETALLE EN ÑANDUTI PINTADO EN DORADO Y PATINADO, LOGOTIPO DE LA MUNICIPALIDAD EN MADERA TALLADA SOBRE RELIEVE, C/ LUZ DE LECTURA Y SOPORTE FLEXIBLE DE MICROFONO.

MESA DE APOYO C/ APLIQUE EN HIERRO FORJADO, MADERA, VIDRIO Y DETALLE EN ÑANDUTI PINTADO EN DORADO Y PATINADO.

MESA DE REUNIONES DE 3,30 m CON 12 SILLONES C/ PATAS DE HIERRO FORJADO, MADERA, VIDRIO, TAPIZADO C/ TELA COLOR BEIGE Y DETALLE EN ÑANDUTI PINTADO EN DORADO Y PATINADO.