Mariano Roque Alonso, 26 de Octubre de 2020

ADENDA Nº 01/2020 DE LA LCO N° 3/2020

LICITACIÓN POR CONCURSO DE OFERTAS Nº 3/2020 "ADQUISICION DE MOBILIARIOS PARA DISTINTAS INSTITUCIONES EDUCATIVAS DE MARIANO ROQUE ALONSO CON FONDOS DEL FONACIDE CON ID Nº 385.398

La convocante realiza la siguiente modificación al presente llamado en el Pliego de Bases y Condiciones y en el SICP, en los puntos siguientes:

SE MODIFICA LAS ESPECIFICACIONES TECNICAS DE LOS BIENES LICITADOS.

1. Especificaciones Técnicas

"Resumen de las Especificaciones Técnicas. Los Bienes deberán cumplir como mínimo con las siguientes Especificaciones Técnicas y Normas:

ITEM 1. SILLA PARA ALUMNO DEL PRE-ESCOLAR E.I.

1. CARACTERISTICAS GENERALES

La presente Especificaci6n Técnica establece los requerimientos funcionales, el diseño geométrico, las características constructivas y las dimensiones del mobiliario escolar denominado "Silla para Alumno del Pre-escolar", para la Educación Inicial, buscando la máxima simplicidad para las pruebas de recepci6n, embalaje, transporte y puesta a disposición de los usuarios.

2. CONSIDERACIONES

2.1. El mobiliario es un equipamiento básico para elevar la calidad de la educación.

2.2. Debe ser de fácil fabricación, máxima funcionalidad, versatilidad y durabilidad, de fácil reparación y mantenimiento y mínimo costo del embalaje y transporte.

2.3. Los materiales del mobiliario deben ser fáciles de obtener en el país.

2.4. En la definición de los materiales a ser utilizados en la fabricación del

Cristian Arévalo
Dirección General de Contrataciones
Municipalidad M. R. Alonso

UNIDAD OPERATIVA DE CONTRATACIONES

Mobiliario, se cuidara la sostenibilidad ambiental.

3. *DESCRIPCION DEL MOBILIARIO ESCOLAR*

3.1. Las medidas del mobiliario y sus componentes serán agrupadas, para facilitar la producción en serie.

3.2. El mobiliario debe ser multifuncional, a ser utilizado en actividades lectivas, recreación, alimentación y proyectos grupales.

3.3. Deberá ser diseñado teniendo en cuenta el contexto y creando una Relación con la infraestructura escolar, favoreciendo la función educativa y el encuentro entre personas.

4. *CARACTERISTICAS FISICOMORFOLOGICAS*

4.1. Geométricas

El mobiliario especificado se define como Silla para Alumno del Pre-escolar, con estructura sólida y cuyas dimensiones y formas se detallan en los siguientes gráficos: o diseños que se acompañan.

4.2. Se establecen las dimensiones para el nivel escolar, considerados como usuarios de estos muebles.

5. *ESTRUCTURA METALICA*

Caño cuadrado de acero industrial extra laminado en frio de 20 x 20 mm. con pared de 1,20 mm. En sus uniones o juntas, serán soldadas mediante soldadura por arco eléctrico con protección gaseosa en base a sistema MIG - MAG.

En los extremos de las patas llevaran regatones de plástico o goma.

6. *RECUBRIMIENTO*

El recubrimiento de la estructura metálica, será en esmalte sintético de color gris claro, de aplicación con soplete, previo tratamiento con anticorrosivos de primera calidad, sujetos a estándares de calidad ambiental, con durabilidad garantizada por las firmas que operan en el mercado local.

Se aceptara, en casos que propongan los oferentes, un acabado con aplicación Electroestática. Esmalte de color gris, tipo polvo termo endurecible de aplicación electrostática, previo tratamiento con producto químico anticorrosivo tricotómico en base a fosfato de zinc, calcio y manganeso.

PIEZAS EN MATERIAL DE MADERA

7. RESPALDO Y ASIENTO

- Respaldo: Listón de madera maciza de cedro de 340 x 50 x 12 mm.
- Asiento: Listón de madera maciza de cedro de 340 x 50 x 12 mm.

Cristian Arévalo
Dirección General de Contrataciones
Municipalidad M. R. Alonso

UNIDAD OPERATIVA DE CONTRATACIONES

Boquerón esq. Ballivián | Tel.: (595 21) 752 202 - 754 540. | municipalidad.mralonso@gmail.com

8. *FIJACION*

Las tablitas o listones de madera maciza de cedro serán fijadas a la estructura metálica, con remaches " POP " duro aluminio.

9. *ACABADO EN PIEZAS DE MADERA*

Las tablitas o listones de madera maciza de cedro, parar el respaldo y asiento serán bien pulidas, aristas redondeadas con lija, con aplicaci6n de sellador sintético y dos manos de semi-lustre de color natural.

Cristian Arévalo
Dirección General de Contrataciones
Municipalidad M. R. Alonso

MUNICIPALIDAD DE MARIANO ROQUE ALONSO
UNIDAD OPERATIVA DE CONTRATACIONES

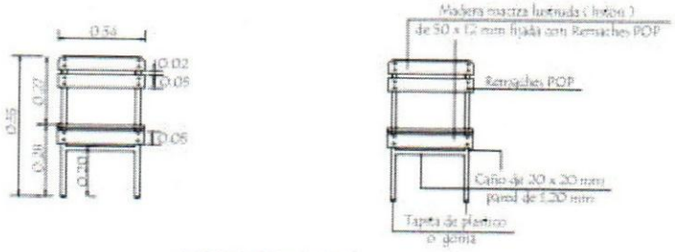

VISTA FRONTAL

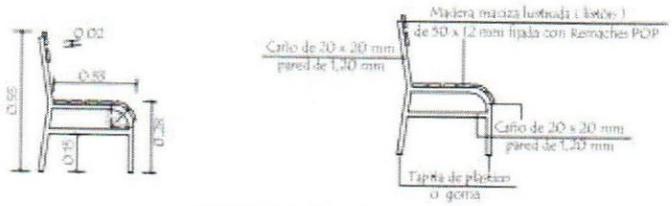

VISTA LATERAL

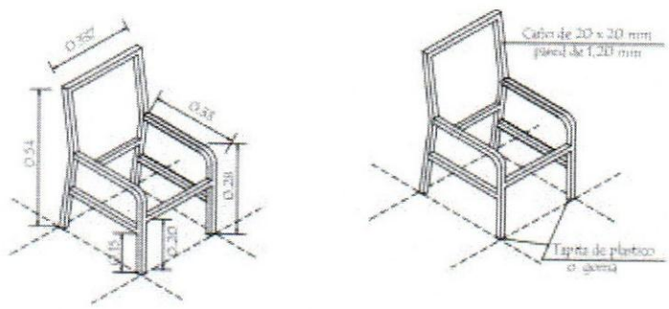

AXONOMETRICA DE ESTRUCTURA
METÀLICA

MINISTERIO DE EDUCACION Y CIENCIAS

DIRECCIÒN DE INFRAESTRUCTURA - DEPARTAMENTO DE MOBILIARIO

Silla para alumno del pre-escolar

Cristian Arévalo
Dirección General de Contrataciones
Municipalidad M. Alonso

UNIDAD OPERATIVA DE CONTRATACIONES

Boquerón esq. Ballivián | Tel.: (595 21) 752 202 - 754 540. | municipalidad.mralonso@gmail.com

ITEM 2. MESA PUPITRE INDIVIDUAL PARA ALUMNO DEL PRE-ESCOLAR

1. *CARACTERISTICAS GENERALES*

La presente Especificaci6n Técnica establece los requerimientos funcionales, el diseño geométrico, las características constructivas y las dimensiones del mobiliario escolar denominado "Mesa Pupitre Individual para Alumno del Pre-escolar", para la Educación Inicial, buscando la máxima simplicidad para las pruebas de recepción, embalaje, transporte y puesta a disposici6n de los usuarios.

2. *CONSIDERACIONES*

2.1. El mobiliario es un equipamiento básico para elevar la calidad de la educación.

2.2. Debe ser de fácil fabricación, máxima funcionalidad, versatilidad y durabilidad, de fácil reparación y mantenimiento y mínimo costo del embalaje y transporte.

2.3. Los materiales del mobiliario debenser fáciles de obtener en el país.

2.4. En la definición de los materiales a ser utilizados en la fabricación del mobiliario, se cuidara la sostenibilidad ambiental.

3. *DESCRIPCION DEL MOBILIARIO ESCOLAR*

3.1. Las medidas del mobiliario y sus componentes serán agrupadas, para facilitar la producción en serie.

3.2. El mobiliario debe ser multifuncional, a ser utilizado en actividades lectivas, recreación, alimentaciónn y proyectosgrupales.

3.3. Deberá ser diseñado teniendo en cuenta el contexto y creando una relación con la infraestructura escolar, favoreciendo la funci6n educativa y el encuentro entre personas.

4. *CARACTERISTICAS FISICOMORFOLOGICAS*

4.1. Geométricas

El mobiliario especificado se define como Mesa Pupitre Individual para Alumno del Pre- escolar, con estructura s6lida y cuyas dimensiones y formas se detallan en los siguientes gráficos: o diseños que seacompañan.

4.2. Se establecen las dimensiones para el nivel escolar, considerados como usuarios de estos muebles.

5. *ESTRUCTURA METALICA*

Caño cuadrado de acero industrial extra laminado en frio de 30 x 30 mm. con pared de 1,20 mm.

En sus uniones o juntas, serán soldadas mediante soldadura por arco eléctrico con protección gaseosa en base a sistema MIG -MAG.

En los extremos superiores e inferiores de los caños serán tapados con chapas y soldadura en base a sistema MIG - MAG.

Cristian Arévalo
Dirección General de Contrataciones
Municipalidad M. R. Alonso

UNIDAD OPERATIVA DE CONTRATACIONES

6. RECUBRIMIENTO

El recubrimiento de la estructura metálica, será en esmalte sintético de color gris claro, de aplicación con soplete, previo tratamiento con anticorrosivos de primera calidad, sujetos a estándares de calidad ambiental, con durabilidad garantizada por las firmas que operan en el mercado local.
Se aceptara, en casos que propongan los oferentes, un acabado con aplicación Electroestática. Esmalte de color gris, tipo polvo termo endurecible de aplicación Electrostática, previo tratamiento con producto químico anticorrosivo tricatonico en base a fosfato de zinc, calcio y manganeso.

PIEZAS EN MATERIAL DE MADERA

7. TAPAS

Enchapadas en madera terciada de Cedro de 4 mm. en ambas caras con "Tripas o Núcleos " compuestos con listones de 35 mm. Cada 10 mm. con bastidores de 50 mm.

- Tapas: 0,60 x 0,50 x 0,03 mts.

8. TAPACANTOS

Tapa superior: Listones de madera maciza de 10 x 30 mm. encolados y clavados.

9. FIJACION

Las tapas serán fijadas con tornillos tirafondo.

10. ACABADO EN PIEZAS DE MADERA

- Superficie interna, pulidas, aristas redondeadas con lija, enceradas y terminadas con una mano de semi-lustre de color natural.

- Superficie externa, bien pulidas, con aplicaci6n de sellador sintético y dos manos de semi-lustre de color natural.

Cristian Arévalo
Dirección General de Contrataciones
Municipalidad M. R. Alonso
UNIDAD OPERATIVA DE CONTRATACIONES

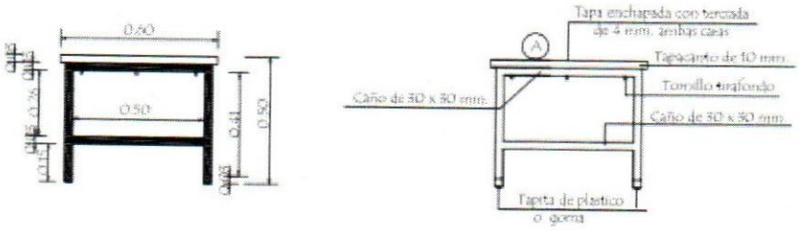

VISTA FRONTAL

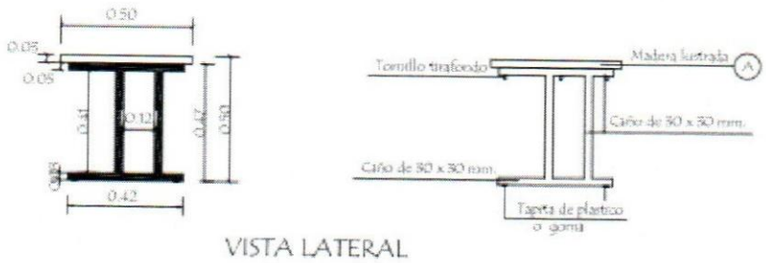

VISTA LATERAL

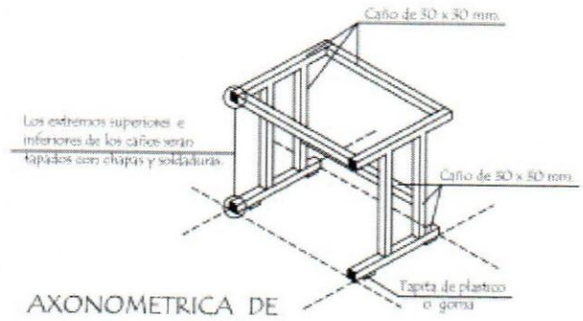

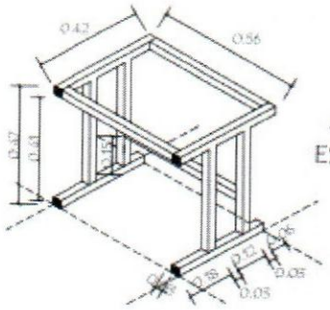

AXONOMETRICA DE ESTRUCTURA METÁLICA

(A) Maderas enchapadas con terciada de 4 mm. ambas caras.

MINISTERIO DE EDUCACION Y CIENCIAS

DIRECCIÒN DE INFRAESTRUCTURA - DEPARTAMENTO DE MOBILIARIO

Mesa Pupitre individual para alumno del pre-escolar

Cristian Arévalo
Dirección General de Contrataciones
Municipalidad M. R. Alenso

MUNICIPALIDAD M. R. ALENSO
UNIDAD OPERATIVA DE CONTRATACIONES

ITEMS 3. SILLA INDIVIDUAL PARA ALUMNO

1.-CARACTERISTICAS GENERALES

La presente Especificación Técnica establece los requerimientos funcionales, el diseño, geométrico, las características constructivas y las dimensiones del mobiliario escolar denominado **"Silla Individual para Alumno y Profesor"**, para la Educación Básica y Media, buscando la máxima simplicidad para las pruebas de recepción, embalaje, transporte y puesta a disposición de los usuarios.

2.-CONSIDERACIONES

2.1. El mobiliario es un equipamiento básico para elevar la calidad de la educación.

2.2. Debe ser de fácil fabricación, máxima funcionalidad, versatilidad y durabilidad, de fácil reparación y mantenimiento y mínimo costo del embalaje y transporte.

2.3. Los materiales del mobiliario deben ser fáciles de obtener en el país.

2.4. En la definición de los materiales a ser utilizados en la fabricación del mobiliario se cuidará la sostenibilidad ambiental.

3.-DESCRIPCION DEL MOBILIARIO ESCOLAR

3.1. Las medidas del mobiliario y sus componentes serán agrupadas para facilitar la producción en serie.

3.2. El mobiliario debe ser multifuncional, a ser utilizado en actividades lectivas, talleres, recreación, alimentación y proyectos grupales.

3.3. Deberá ser diseñado teniendo en cuenta el contexto y creando una relación con la infraestructura escolar, favoreciendo la función educativa y el encuentro entre personas. 4.-CARACTERISTICAS FISICOMORFOLOGICAS

4.1. Geométricas

El mobiliario especificado se define como "Silla Individual para Alumno y Profesor", con estructura sólida y cuyas dimensiones y formas se detallan en los siguientes gráficos.

4.2. Se establecen dos dimensiones para los diversos niveles escolares, considerados como usuarios de estos muebles.

5.-ESTRUCTURA METALICA

Caño cuadrado de acero industrial extra laminado en frío de 20 x 20 mm., con pared de 1.20 mm.

En sus uniones o juntas, serán soldadas, mediante soldadura por arco eléctrico con protección gaseosa en base a sistema MIG-MAG.

En los extremos de las patas llevarán regatones de plástico o goma. 6.-RECUBRIMIENTO

Cristian Arévalo
Dirección General de Contrataciones
Municipalidad M. R. Alonso

UNIDAD OPERATIVA DE CONTRATACIONES

Boquerón esq. Ballivián | Tel.: (595 21) 752 202 - 754 540. | municipalidad.mralonso@gmail.com

El recubrimiento de la estructura metálica, será en esmalte sintético de color gris claro, de aplicación con soplete, previo tratamiento con anticorrosivo de primera calidad, sujetos a estándares de calidad ambiental, con durabilidad garantizada por las firmas que operan en el mercado local.

Se aceptará, en casos en donde propongan los oferentes, un acabado con aplicación electroestática. Esmalte de color gris, tipo polvo termoendurecible de aplicación electrostática, previo tratamiento con producto químico anticorrosivo en base a fosfato de zinc, calcio y manganeso.

7.-RESPALDO Y ASIENTO

Respaldo: Listón de madera maciza de cedro de 380 x 75 x 15 mm.

Asiento: Listón de madera maciza de cedro de 380 x 50 x 15 mm. **8.-**

FIJACION

Las tablitas o listones de madera maciza de cedro serán fijadas a la estructura metálica, con remaches "POP" duro aluminio.

9.-ACABADO EN PIEZA DE MADERA

Las tablitas o listones de madera maciza de cedro, para el respaldo y asiento serán bien pulidas, aristas redondeadas con lija, con aplicación de sellador sintético y 2 (dos) manos de semi-lustre de color natural.

Cristian Arévalo
Dirección General de Contrataciones
Municipalidad M. R. Alonso

UNIDAD OPERATIVA DE CONTRATACIONES

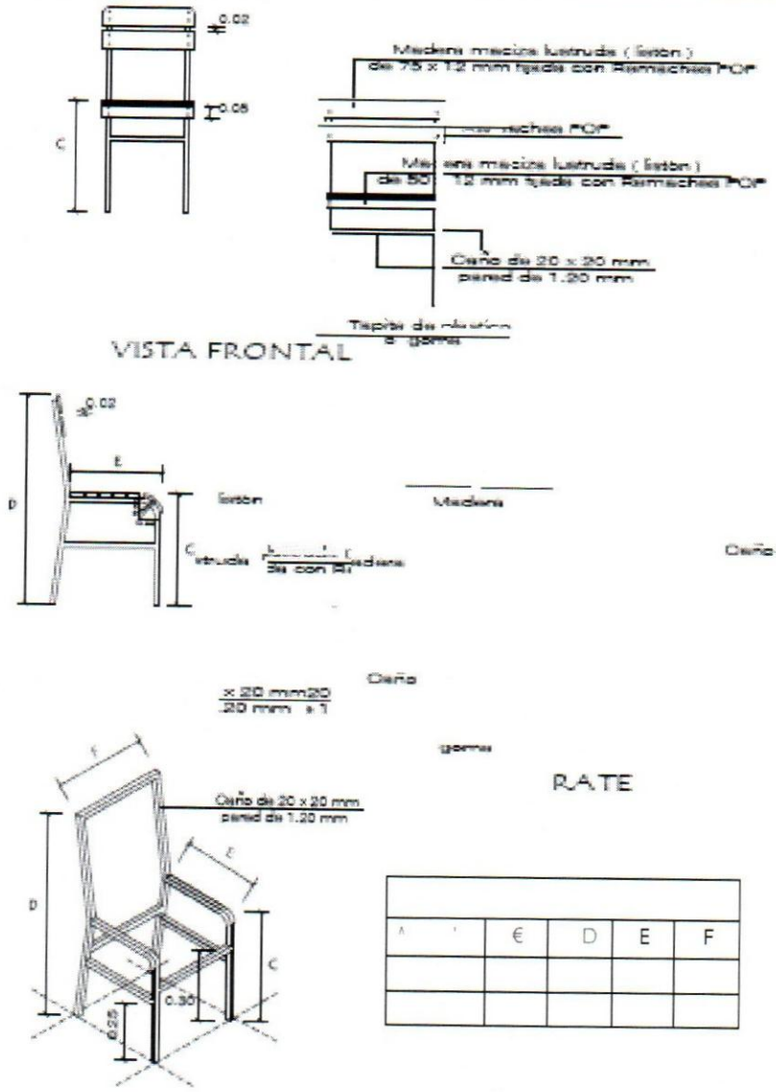

A	€	D	E	F

MINISTERIO DE EDUCACION Y CULTURA

Silla para alumno

AJTFXDJLO 26V1 c.1b

Cristian Arévalo
Dirección General de Contrataciones
Municipalidad M. R. Alonso

UNIDAD OPERATIVA DE CONTRATACIONES

ITEM 4. MESA PUPITRE INDIVIDUAL PARA ALUMNO E. E. B Y E. M.

1. CARACTERISTICAS GENERALES

La presente Especificación Técnica establece los requerimientos funcionales, el diseño geométrico, las características constructivas y las dimensiones del mobiliario escolar denominado **"Mesa Pupitre Individual para Alumno"**, para la Educación Inicial, Básica y Media, buscando la máxima simplicidad para las pruebas de recepción, embalaje, transporte y puesta a disposición de los usuarios.

2. CONSIDERACIONES

2.1. El mobiliario es un equipamiento básico para elevar la calidad de la educación.

2.2. Debe ser de fácil fabricación, máxima funcionalidad, versatilidad y durabilidad, de fácil reparación y mantenimiento y mínimo costo del embalaje y transporte.

2.3. Los materiales del mobiliario deben ser fáciles de obtener en el país.

2.4. En la definición de los materiales a ser utilizados en la fabricación del mobiliario, se cuidará la sostenibilidad ambiental.

3. DESCRIPCION DEL MOBILIARIO ESCOLAR

3.1. Las medidas del mobiliario y sus componentes serán agrupadas, para facilitar la producción en serie.

3.2. El mobiliario debe ser multifuncional, a ser utilizado en actividades lectivas, talleres, recreación, alimentación y proyectosgrupales.

3.3. Deberá ser diseñado teniendo en cuenta el contexto y creando una relación con la infraestructura escolar, favoreciendo la función educativa y el encuentro entre personas.

4. CARACTERISTICAS FISICOMORFOLOGICAS

4.1. Geométricas

El mobiliario especificado se define como **Mesa Pupitre Individual para Alumno,** con estructura sólida y cuyas dimensiones y formas se detallan en los siguientes gráficos; o diseños que se acompañan.

4.2. Se establecen las dimensiones para los diversos niveles escolares, considerados como usuarios de estos muebles.

5. ESTRUCTURA METALICA

Caño cuadrado de acero industrial extra laminado en frío de 30 x 30 mm. con pared de 1,20 mm.

En sus uniones o juntas, serán soldadas mediante soldadura por arco

eléctrico con protección gaseosa en base a sistema **MIG - MAG**.

En los laterales de la estructura llevarán ganchos metálicos colgador de mochila (ambos lados). En los extremos superiores e inferiores de los caños serán tapados con chapas y soldadura en base a sistema **MIG – MAG.**

Cristian Arévalo
Dirección General de Contrataciones
Municipalidad M. R. Alonso

UNIDAD OPERATIVA DE CONTRATACIONES

6. RECUBRIMIENTO

El recubrimiento de la estructura metálica, será en esmalte sintético de color gris claro, de aplicación con soplete, previo tratamiento con anticorrosivos de primera calidad, sujetos a estándares de calidad ambiental, con durabilidad garantizada por las firmas que operan en el mercado local.

Se aceptará, en casos que propongan los oferentes, un acabado con aplicación Electroestática. Esmalte de color gris, tipo polvo termoendurecible de aplicación electrostática, previo tratamiento con producto químico anticorrosivo tricatònico en base a fosfato de zinc, calcio y manganeso.

PIEZAS EN MATERIAL DE MADERA

7. TAPAS Y PORTAUTILES

Enchapadas en madera terciada de **Cedro** de 4 mm. en ambas caras con **"Tripas o Núcleos** "compuestos con listones de 35 mm. cada 10 mm. con bastidores de 50 mm.

Tapas: 0,60 x 0,50 x 0,03 mts.

Porta útiles: 0,50 x 0,26 x 0,02 mts.

8. TAPACANTOS

Tapa superior: Listones de madera maciza de 10 x 30 mm. encolados y clavados.
Porta útiles: Listones de madera maciza de 10 x 20 mm. encolados y clavados.

Tapa de fondo de Porta útiles: Madera maciza o placa multilaminada de 10 mm.

9. FIJACION

Tapas y porta útiles, serán fijados con tornillos tirafondo.

10. ACABADO EN PIEZAS DE MADERA

Superficie interna, pulidas, aristas redondeadas con lija, enceradas y terminadas con una mano de semi-lustre de color natural.

Superficie externa, bien pulidas, con aplicación de sellador sintético y dos manos de semi-lustre de color natural.

Cristian Arévalo
Dirección General de Contrataciones
Municipalidad M. R. Alonso
MUNICIPALIDAD OPERATIVA DE CONTRATACIONES

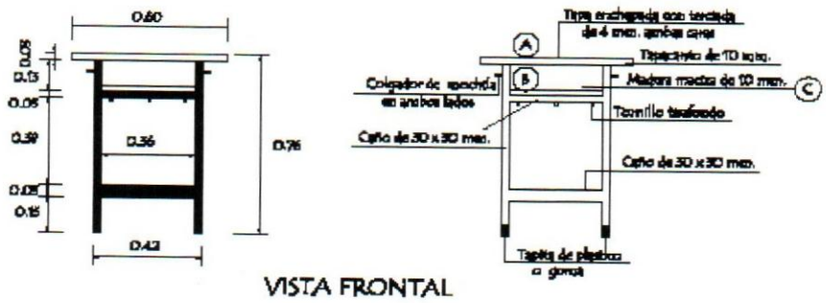

VISTA FRONTAL

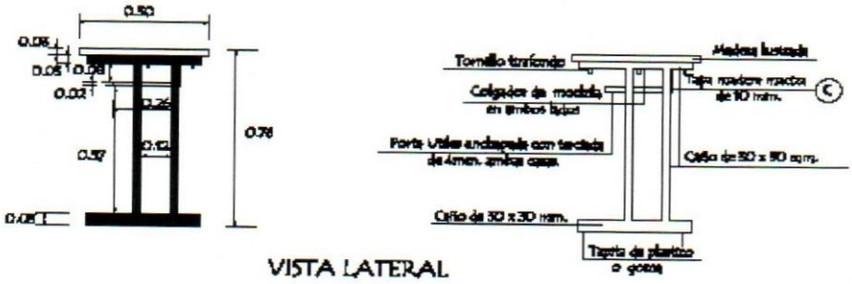

VISTA LATERAL

Artículo	Altura de pupitre individual para alumno
1 er. ciclo	66 cms.
2do. y 3er. ciclo y de la media	76 cms.

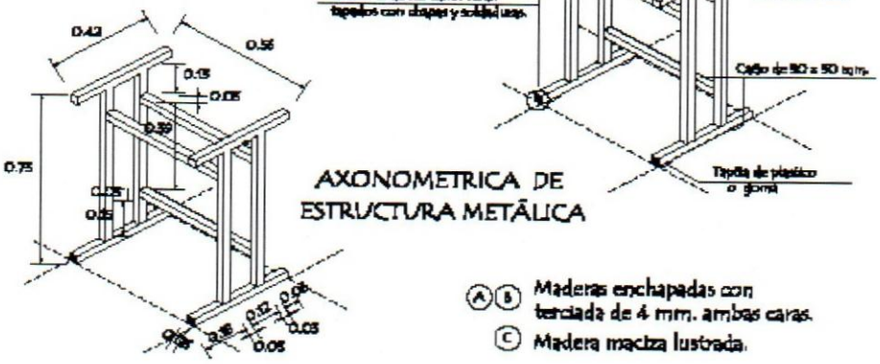

AXONOMETRICA DE ESTRUCTURA METÁLICA

(A)(B) Maderas enchapadas con terciada de 4 mm. ambas caras.

(C) Madera maciza lustrada.

MINISTERIO DE EDUCACION Y CULTURA

DIRECCIÓN DE INFRAESTRUCTURA - DEPARTAMENTO DE MOBILIARIO

Mesa Pupitre individual para Alumno

Cristian Arévalo
Dirección General de Contrataciones
Municipalidad M. R. Alonso

UNIDAD ADMINISTRATIVA DE CONTRATACIONES

ITEM 5. ESCRITORIO PARA PROFESOR

1.-CARACTERISTICAS GENERALES

La presente Especificación Técnica establece los requerimientos funcionales, el diseño, geométrico, las características constructivas y las dimensiones del mobiliario escolar denominado "Escritorio para Profesor", para la Educación Inicial, Básica y Media, buscando la máxima simplicidad para las pruebas de recepción, embalaje, transporte y puesta a disposición de los usuarios.

2.-CONSIDERACIONES

2.1. El mobiliario es un equipamiento básico para elevar la calidad de la educación.

2.2. Debe ser de fácil fabricación, máxima funcionalidad, versatilidad y durabilidad, de fácil reparación y mantenimiento y mínimo costo del embalaje y transporte.

2.3. Los materiales del mobiliario deben ser fáciles de obtener en el país.

2.4. En la definición de los materiales a ser utilizados en la fabricación del mobiliario se cuidará la sostenibilidad ambiental.

3.-DESCRIPCION DEL MOBILIARIO ESCOLAR

3.1. Las medidas del mobiliario y sus componentes serán agrupadas para facilitar la producción en serie.

3.2. El mobiliario debe ser multifuncional, a ser utilizado en actividades lectivas, talleres, recreación, alimentación y proyectos grupales.

3.3. Deberá ser diseñado teniendo en cuenta el contexto y creando una relación con la infraestructura escolar, favoreciendo la función educativa y el encuentro entre personas.

4.-CARACTERISTICAS FISICOMORFOLOGICAS

4.1. Geométricas

El mobiliario especificado se define como "Escritorio para Profesor", con estructura sólida y cuyas dimensiones y formas se detallan en los siguientes gráficos

5.-MATERIALES DE MADERA

SUPERFICIE – PIEZAS ENCHAPADAS – TAPA POLLERA Y CAJONERA.

Enchapadas en madera terciada de cedro de 4mm., en ambas caras con "tripas" o núcleos compuestos de listones de 35 mm., cada 10 mm., con bastidores de 50 mm.

6.-TAPACANTOS

Listones de madera maciza de 10 mm., encolados y clavados.

7.-HERRAJES

Cerradura cilíndrica tipo ALE

Tiradores metálicos en "U"

8.-ACABADOS

Superficie interna pulidas, aristas redondeadas con lija, enceradas y terminadas con una mano de

Cristian Arévalo
Dirección General de Contrataciones
Municipalidad M. R. Alonso

semi-lustre de color natural.

Superficie externa, bien pulidas, con aplicación de sellador sintético y dos manos de semilustre de color natural.

9.-ESTRUCTURA METALICA

Caño cuadrado de acero industrial extra laminado en frío de 30 x 30 x 1.20 mm de pared.

En sus uniones o juntas soldados mediante soldadura por arco eléctrico con protección gaseosa en base a sistema MIG-MAG

En los extremos de las patas llevarán accesorios con sistema regulables.

10.-RECUBRIMIENTO

La estructura metálica del mobiliario será recubierto (pintado), con esmalte sintético de color gris claro, de aplicación con soplete, previo tratamiento con anticorrosivos de primera calidad, sujetos a estándares de calidad ambiental, con durabilidad garantizada por las firmas que operan en el mercado local.

Se aceptará, en casos en donde propongan los oferentes, un acabado con aplicación electroestática.

Esmalte de color gris claro, tipo polvo termoendurecible de aplicación electrostática, previo tratamiento con producto químico anticorrosivo en base fosfato de zinc, calcio y manganeso.

Cristian Arévalo
Dirección General de Contrataciones
Municipalidad M. R. Alonso

Boquerón esq. Ballivián | Tel.: (595 21) 752 202 - 754 540. | municipalidad.mralonso@gmail.com

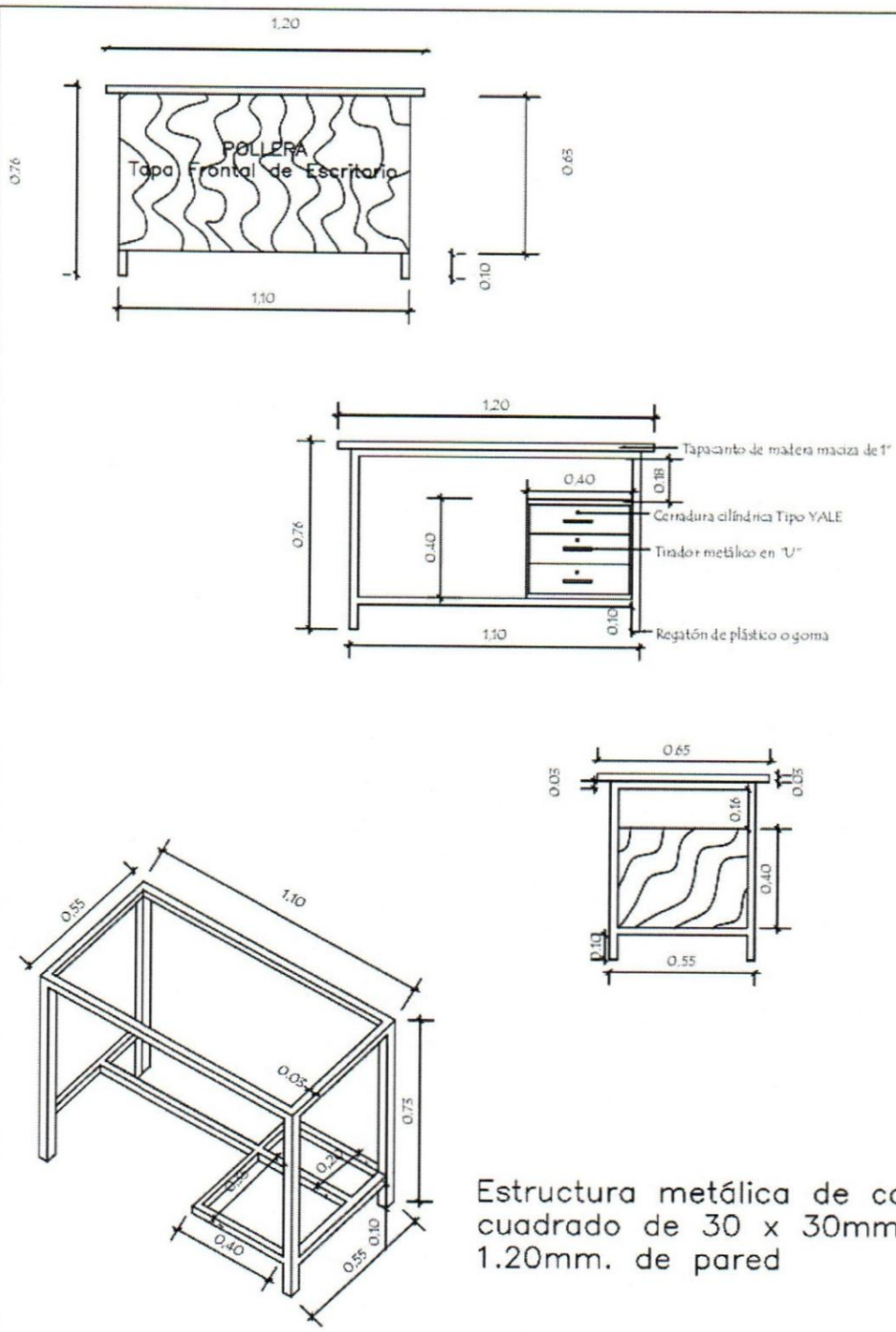

Estructura metálica de caño cuadrado de 30 x 30mm. x 1.20mm. de pared

MINISTERIO DE EDUCACION Y CULTURA

DIRECCIÓN DE INFRAESTRUCTURA - DEPARTAMENTO DE MOBILIARIO

Escritorio para Secretaria y Profesor

ARTICULO 102

Cristian Arévalo
Dirección General de Contrataciones
Municipalidad M. R. Alonso

UNIDAD OPERATIVA DE CONTRATACIONES

Boquerón esq. Ballivián | Tel.: (595 21) 752 202 - 754 540. | municipalidad.mralonso@gmail.com

ITEM 6. ARMARIO BAJO CON 2 PUERTAS ENCHAPADAS

ESPECIFICACIONES TECNICAS ARMARIO BAJO CON 2 PUERTAS ENCHAPADAS

1. CARACTERISTICAS GENERALES

La presente Especificación Técnica establece los requerimientos funcionales, el diseño geométrico, las características constructivas y las dimensiones del mobiliario escolar denominado "Armario Bajo con 2 puertas enchapadas " , para Instituciones Educativas, buscando la máxima simplicidad para las pruebas de recepción, embalaje, transporte y puesta a disposición de los usuarios.

2. CONSIDERACIONES

2.1. El mobiliario es un equipamiento básico para elevar la calidad de la educación. 2.2. Debe ser de fácil fabricación, máxima funcionalidad, versatilidad y durabilidad, de fácil reparación y mantenimiento y mínimo costo del embalaje y transporte. 2.3. Los materiales del mobiliario deben ser fáciles de obtener en el país. 2.4. En la definición de los materiales a ser utilizados en la fabricación del mobiliario, se cuidará la sostenibilidad ambiental.

3. DESCRIPCION DEL MOBILIARIO ESCOLAR

3.1. Las medidas del mobiliario y sus componentes serán agrupadas, para facilitar la producción en serie.

3.2. Deberá ser diseñado teniendo en cuenta el contexto y creando una relación con la infraestructura escolar, favoreciendo la función educativa.

4. CARACTERISTICAS FISICOMORFOLOGICAS

4.1. Geométricas El mobiliario especificado se define como Armario Bajo con 2 puertas enchapadas, con estructura sólida y cuyas dimensiones y formas se detallan en los siguientes gráficos; o diseños que se acompañan.

5. SUPERFICIE, PIEZAS ENCHAPADAS,TAPAS, LATERALES, ESTANTES, DIVISORIAS Y PUERTAS

Enchapadas en madera terciada de Cedro de 4 mm. en ambas caras con "Tripas o Núcleos " compuestos de listones de 35 mm. cada 100 mm. con bastidores de 50 mm.

La tapa del fondo de los armarios será de madera terciada de Cedro de 6 mm. encoladas y clavadas cada 10 cm.

6. TAPACANTOS Listones de madera maciza de 10 mm. encolados y clavados.

7. BASE ZOCALO Madera maciza de 20 mm. de espesor.

8. HERRAJES • Bisagra metálica reforzada tipo PIANO • Cerradura cilíndrica tipo YALE • Tiradores metálicos en U • Pasadores cilíndricos metálicos

9. ACABADO • Superficie interna, pulidas, aristas redondeadas con lija, enceradas y terminadas con una mano de semi-lustre de color natural.

• Superficie externa, bien pulidas, con aplicación de sellador sintético y dos manos de semilustre de color natural.

Cristian Arévalo
Dirección General de Contrataciones
Municipalidad M. R. Alonso

UNIDAD OPERATIVA DE CONTRATACIONES

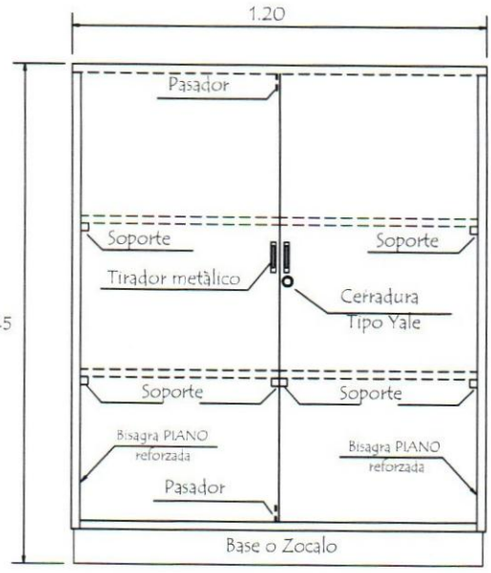

Vista Frontal

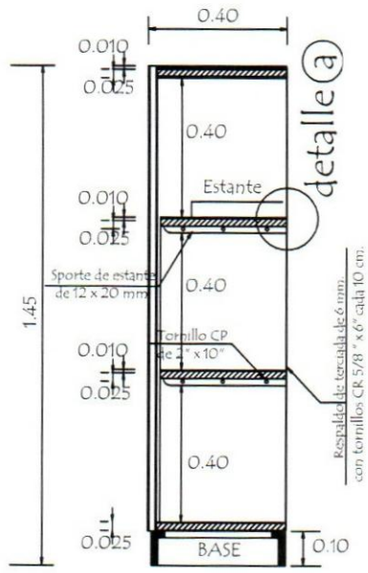

Vista Interior
Vertical

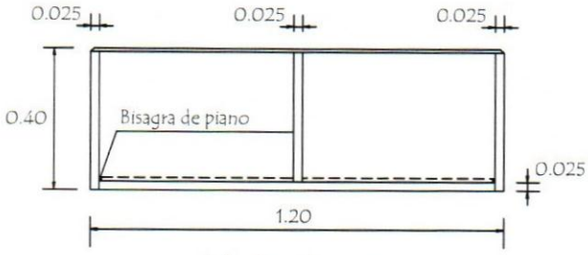

Vista Aerea

Detalle (a)
Detalle de estante

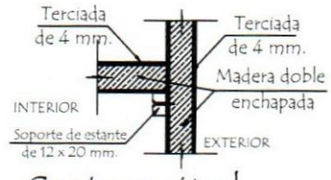

Corte vertical
vista frontal

Tapacantos :
Listones de madera maciza de cedro de 10 mm. encolados y clavados .
Base / Zocalo :
Madera maciza de cedro de 1" .

Cristian Arévalo
Dirección General de Contrataciones
Municipalidad M. R. Alonso

MINISTERIO DE EDUCACION Y CULTURA
DIRECCION DE INFRAESTRUCTURA - DEPARTAMENTO DE MOBILIARIO

Armario bajo con 2 puertas enchapadas

DATOS DE LA LICITACIÓN

23. **Periodo de Validez de la Garantía de Fiel Cumplimiento de Contrato**

El plazo de vigencia de la Garantía de Fiel Cumplimiento de Contrato será de: **90 *días a partir de la firma del contrato.***

Cristian Arévalo
Dirección General de Contrataciones
Municipalidad M. R. Alonso

LIC. CHRISTIAN AREVALO LOVERA
RESPONSABLE DE LA UOC