PLANTA ALTA EQUIPADA

ESC. 1:100

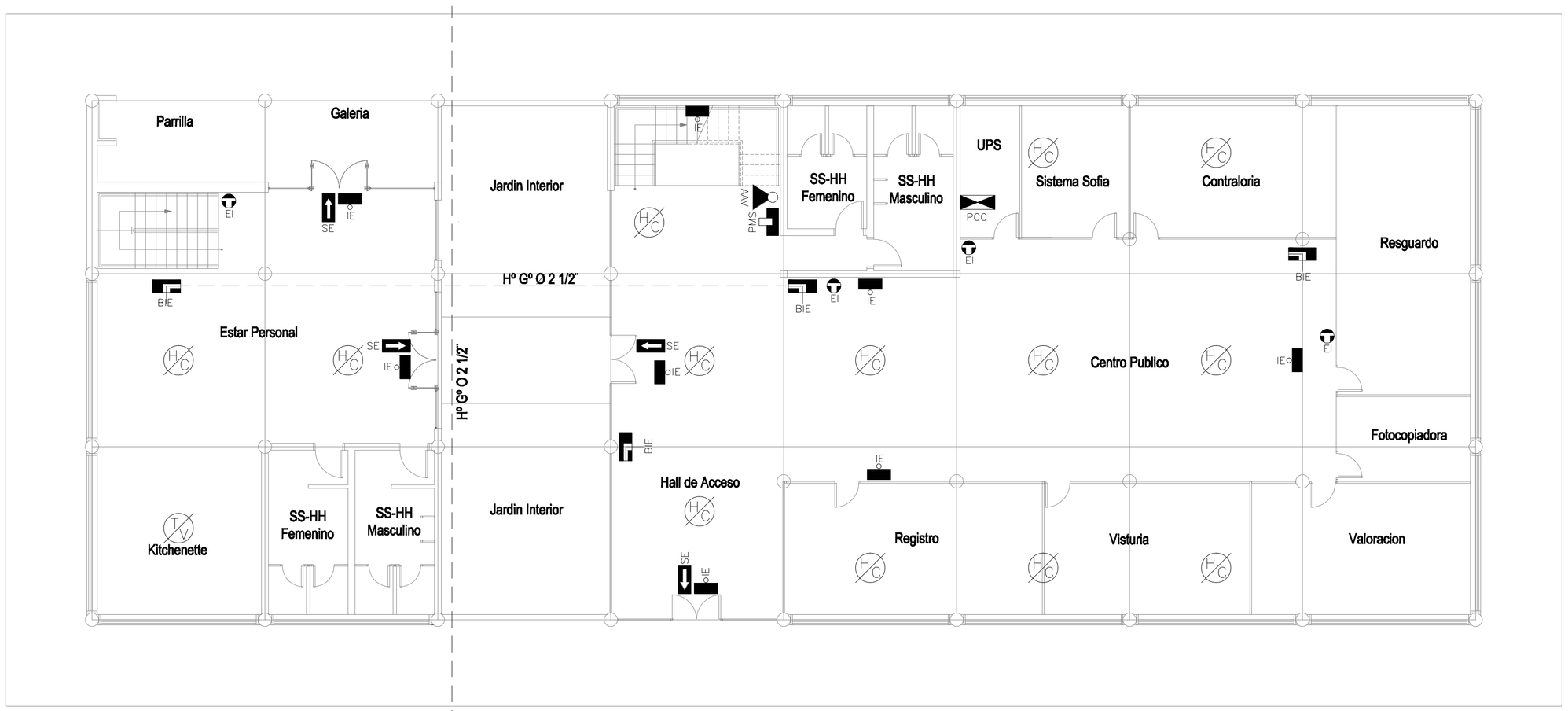

PLANTA BAJA EQUIPADA

ESC. 1:100

REFERENCIAS

TV	TV	Detector Termovelocimetrico
HC	HC	Detector de Humo/Calor
SE	SE	Señal de Salida de Emergencia
AAV	AAV	Alarma Audio Visual
IE	IE	Iluminación de Emergencia
BIE	BIE	Boca de Incendio Equipada
BIS	BIS	Boca de Impulsión Siamesa
PMS	PMS	Pulsador Manual Sonoro
PCC	PCC	Panel de Control Central
		H°G° diam. 3"
		H°G° diam. 2 1/2"
EI	EI	Extintor Manual Polivalente de 6 Kg.
EA	EA	Extintor de Arena

PLANOS DE REFERENCIAS

Planta General de Localizacion 0020-30-0000

NOTAS

1- Las medidas estan dadas en metros salvo indicación contraria.

0 2 4 6 8 10

Escala Original 1:100

N°	DESCRIPCION	FIRMA	FECHA	FIRMA	FECHA

REVISIONES

DIRECCIÓN NACIONAL DE ADUANAS
DIRECCIÓN DE ADMINISTRACIÓN Y FINANZAS
COORDINACIÓN DE RECURSOS ADMINISTRATIVOS

ADMINISTRACION ADUANERA DE CONCEPCIÓN
EDIFICIO DETAVE
INSTALACION DE PREVENCION CONTRA INCENDIO
PLANTA BAJA-PLANTA ALTA

PROYECTO DISEÑO VERIFICADO	DISEÑO: N°	0020-63-0002	R0
FECHA	ARCHIVO:	0020-63-0002.dwg	ESCALA: INDICADA

PLANTA ALTA

ESC. 1:100

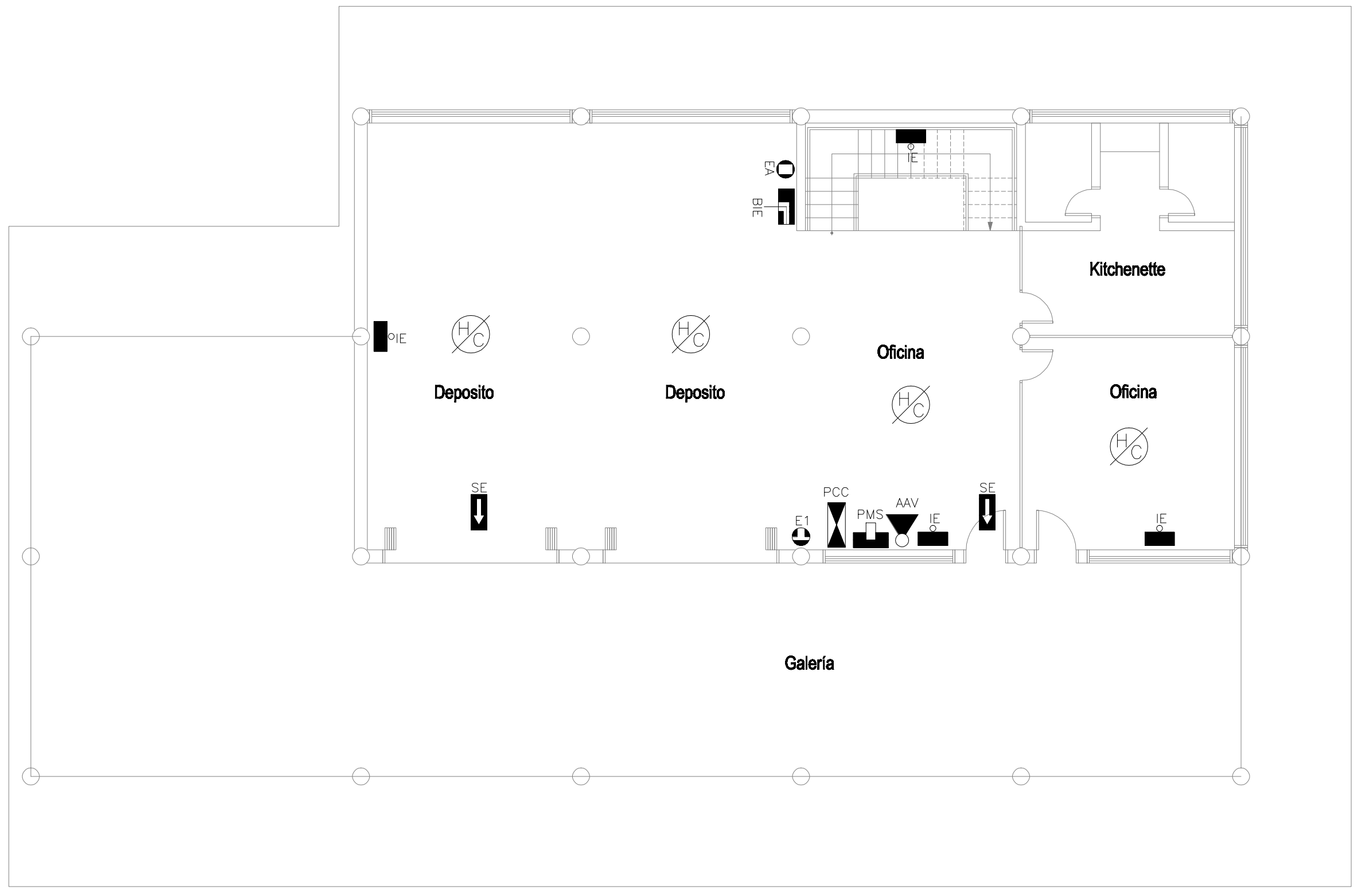

PLANTA BAJA

ESC. 1:100

REFERENCIAS

TV	Detector Termovelocimetrico
HC	Detector de Humo/Calor
SE	Señal de Salida de Emergencia
AAV	Alarma Audio Visual
IE	Iluminación de Emergencia
BIE	Boca de Incendio Equipada
BIS	Boca de Impulsión Siamesa
PMS	Pulsador Manual Sonoro
PCC	Panel de Control Central
———	H°G° diam. 3"
- - - - - -	H°G° diam. 2 ½"
EI	Extintor Manual Polivalente de 6 Kg.
EA	Extintor de Arena

PLANOS DE REFERENCIAS

Planta General de Localizacion 0020-30-0000

NOTAS

1- Las medidas estan dadas en metros salvo indicación contraria.

0 2 4 6 8 10

Escala Original 1:100

N°	DESCRIPCION	FIRMA	FECHA	FIRMA	FECHA
	REVISIONES				

DIRECCIÓN NACIONAL DE ADUANAS
DIRECCIÓN DE ADMINISTRACIÓN Y FINANZAS
COORDINACIÓN DE RECURSOS ADMINISTRATIVOS

ADMINISTRACION ADUANERA DE CONCEPCIÓN
EDIFICIO DETAVE
INSTALACION DE PREVENCION CONTRA INCENDIO
PLANTA BAJA-PLANTA ALTA

PROYECTO DISEÑO VERIFICADO	DISEÑO: N°	0020-63-0003	R0
FECHA	ARCHIVO:	0015-63-0003.dwg	ESCALA: INDICADA

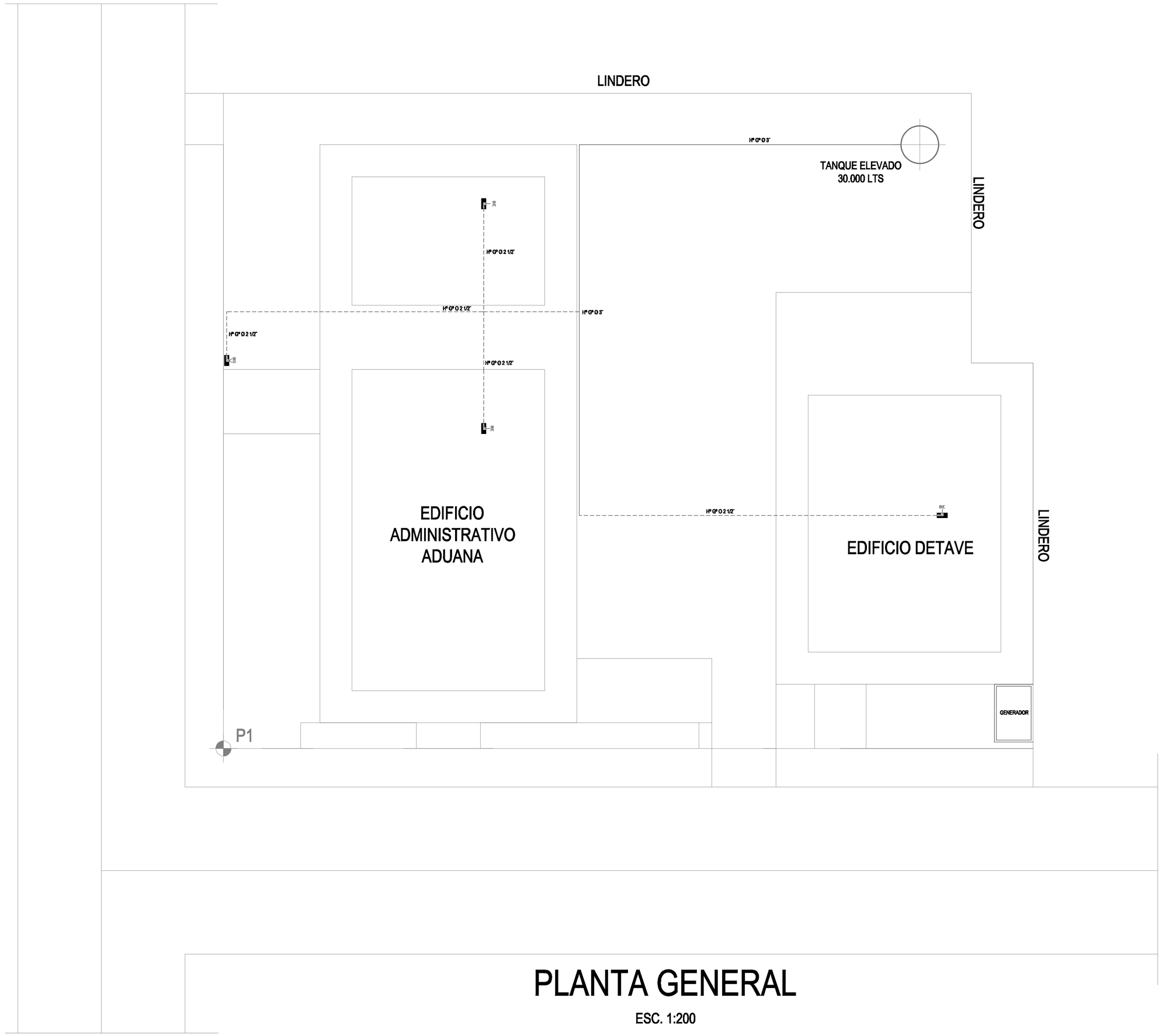

PLANTA GENERAL

ESC. 1:200

REFERENCIAS

TV	Detector Termovelocimetrico
HC	Detector de Humo/Calor
SE	Señal de Salida de Emergencia
AAV	Alarma Audio Visual
IE	Iluminación de Emergencia
BIE	Boca de Incendio Equipada
BIS	Boca de Impulsión Siamesa
PMS	Pulsador Manual Sonoro
PCC	Panel de Control Central
———	H°G° diam. 3"
- - - - - -	H°G° diam. 2 ½"
EI	Extintor Manual Polivalente de 6 Kg.
EA	Extintor de Arena

PLANOS DE REFERENCIAS

Planta General de Localizacion 0020-30-0000

NOTAS

1- Las medidas estan dadas en metros salvo indicación contraria.

0 2 4 6 8 10

Escala Original 1:100

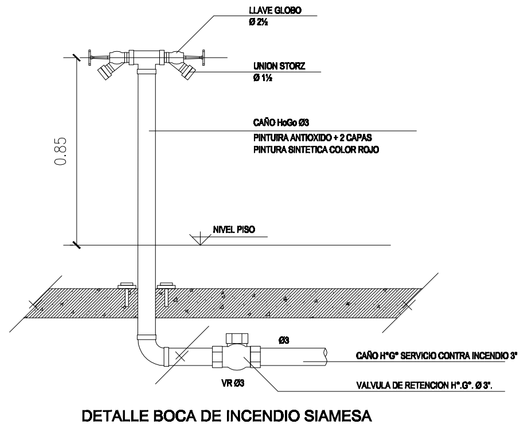

DETALLE BOCA DE INCENDIO SIAMESA

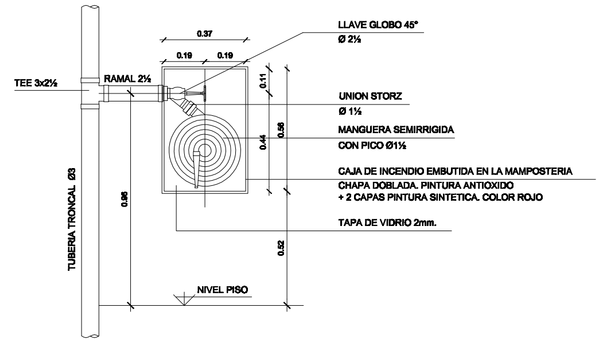

DETALLE BOCA DE INCENDIO EQUIPADA

N°	DESCRIPCION	FIRMA	FECHA	FIRMA	FECHA
	REVISIONES				

DIRECCIÓN NACIONAL DE ADUANAS
DIRECCIÓN DE ADMINISTRACIÓN Y FINANZAS
COORDINACIÓN DE RECURSOS ADMINISTRATIVOS

ADMINISTRACION ADUANERA DE CONCEPCIÓN

INSTALACION DE PREVENCION CONTRA INCENDIO
PLANTA GENERAL

PROYECTO DISEÑO VERIFICADO	DISEÑO: N°	0020-63-0001	R0
FECHA	ARCHIVO:	0020-63-0001.dwg	ESCALA: INDICADA