GOBERNACION
XIII DPTO. DE AMAMBAY

COMEDOR TIPO 1
TECHO DE ZINC

DI

MUNICIPALIDAD PEDRO J. CABALLERO
DEPARTAMENTO DE OBRAS MUNICIPALES
APROBADO
Fecha 20/07/15
Jefe Dpto. De Obras Municipales
Exp. Nº 42.000
Arq. Miguel Andres Rojas L.
JEFE
Dpto. de Obras y Bienes Muni.

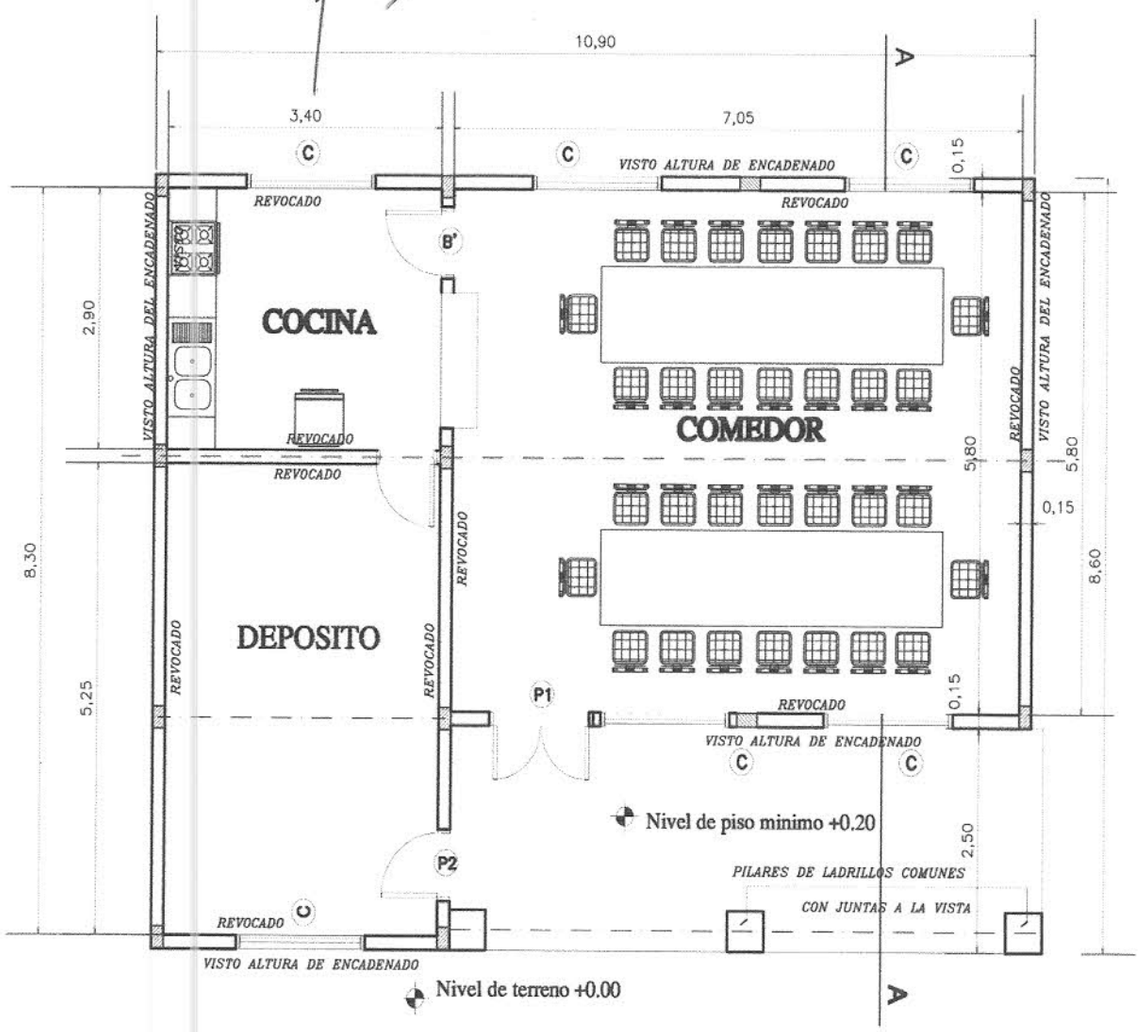

PLANTA ——————— ESC. 1/75

GOBERNACION
XIII DPTO. DE AMAMBAY

Arq. Roman Medina Hebe
Secretario de Obras
Gobernacion de Xiii
De Amambay

GOBERNACION DE AMAMBAY		
SECRETARIA DE OBRAS		
Proyecto	**COMEDOR TIPO 1**	**1**
PLANTA ARQUITECTONICA Esc. 1/75		

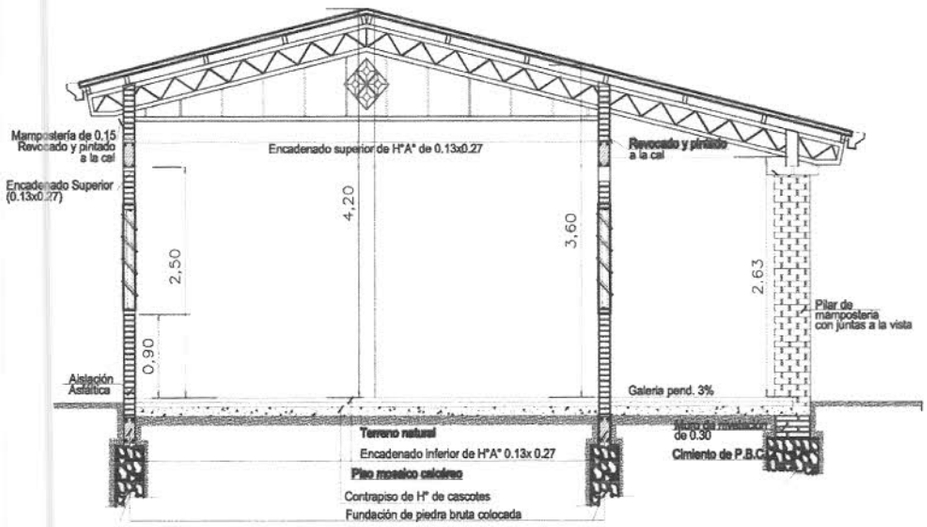

CORTE A - A
Esc. 1/75

MUNICIPALIDAD PEDRO J. CABALLERO
DEPARTAMENTO DE OBRAS MUNICIPALES
APROBADO
Jefe Dpto De Obras Municipales
Arq. Miguel Andres Rojas Leon
JEFE
Dpto. de Obras y Bienes M...
Fecha 20/07/15
Exp. Nº 42.000

GOBERNACION
XIII DPTO. DE AMAMBAY

Agr. Roman Medina Hebert
Secretario de Obras de
Gobernacion del XII ...
de Amambay

GOBERNACION DE AMAMBAY		
SECRETARIA DE OBRAS		
Proyecto	**COMEDOR TIPO 1**	2
CORTE		

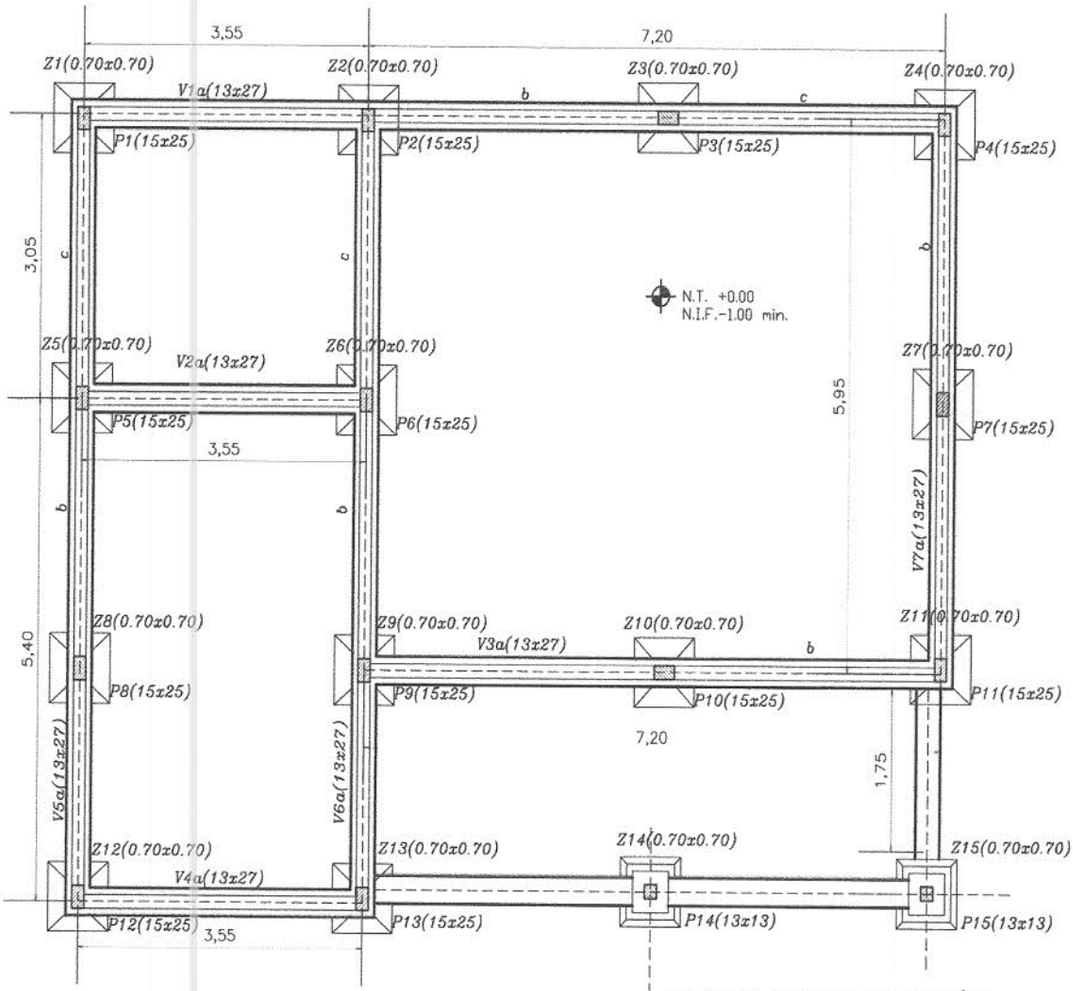

PLANTA DE CIMENTACIÓN

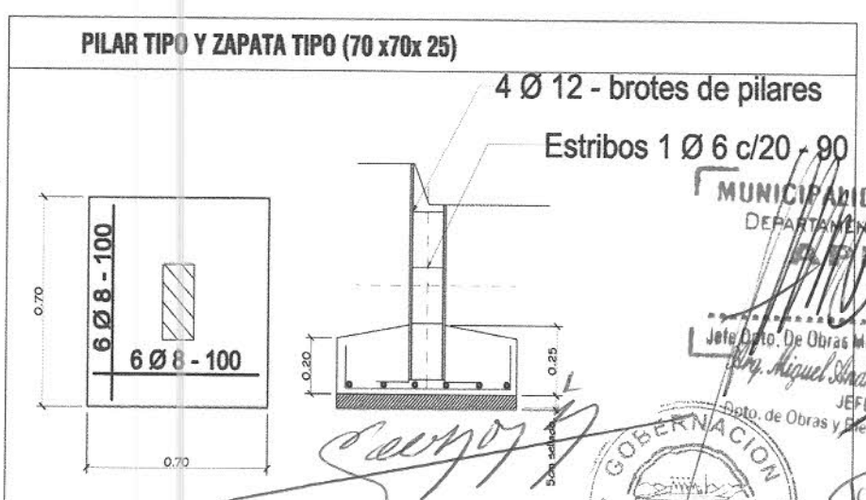

MUNICIPALIDAD PEDRO J. CABALLERO
DEPARTAMENTO DE OBRAS MUNICIPALES
APROBADO
Fecha 20/07/15
Exp. Nº 42.000
Jefe Dpto. De Obras Municipales
Ing. Miguel Andres Rojas Lima
JEFE
Dpto. de Obras y Bienes Municipales

GOBERNACION
XIII DPTO. DE AMAMBAY

Arq. Roman Medina Hebein
Secretario de Obras de la
Gobernacion del XIII Dpto
de Amambay

OBS.:ESTOS DATOS SON ILUSTRATIVOS.LAS DIMENSIONES FINALES DE FUNDACION Y ENCADENADOS ESTAN SUJETAS AL CALCULO.

GOBERNACION DE AMAMBAY

SECRETARIA DE OBRAS

Proyecto COMEDOR Y COCINA - TIPO 1

3

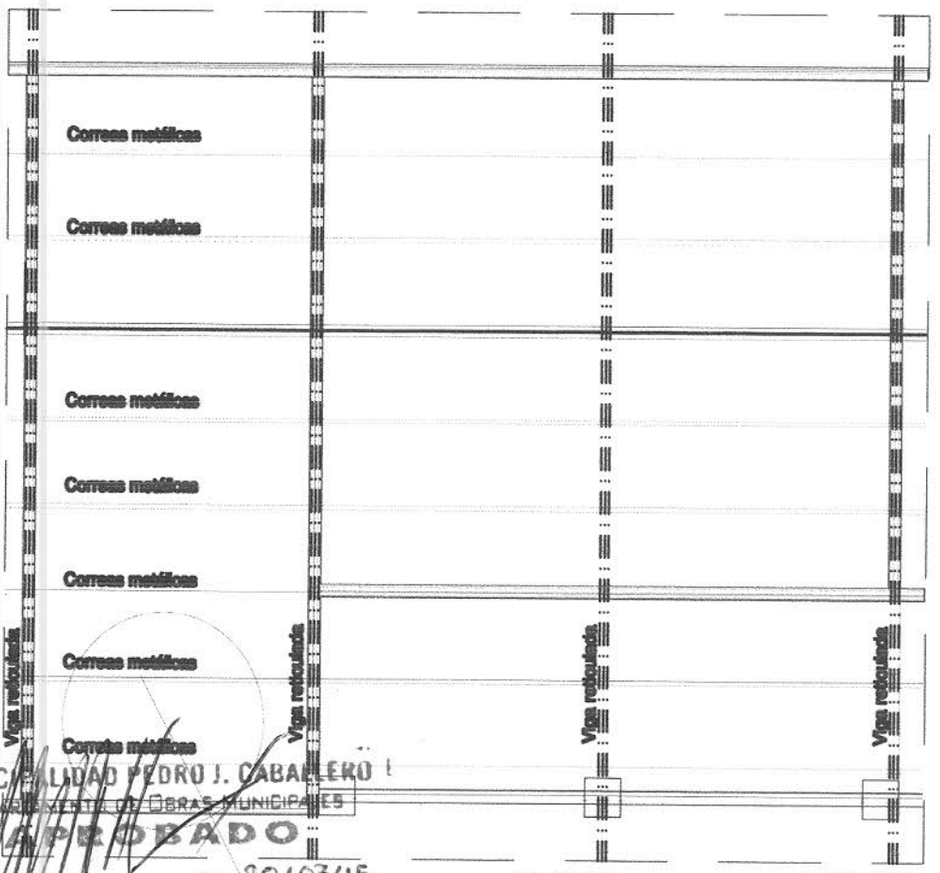

PLANTA ---------- ESC. 1/75

MUNICIPALIDAD PEDRO J. CABALLERO
DEPARTAMENTO DE OBRAS MUNICIPALES
APROBADO
Fecha 20/07/15
Exp. Nº 42.000
Jefe Dpto. De Obras Municipales
Arq. Miguel Andres Rojas L.
JEFE
Dpto. de Obras y Bienes M.

DETALLE DE VIGA METALICA RETICULADA

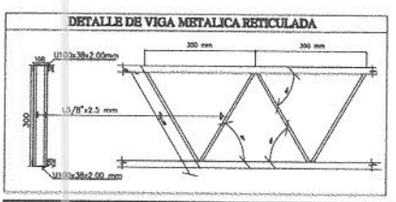

OBS.: LAS DIMENSIONES FINALES DE ESTRUCTURAS METALICAS ESTAN SUJETAS AL CALCULO.

DETALLE DE CORREA TIPO

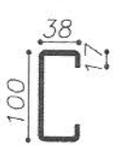

PERFIL "C" – 100x38x17 mm
e=2.00mm

ESC.: —— 1/10

GOBERNACION
XIII DPTO. DE AMAMBAY

Agr. Raman Medina Hebert
Secretario de Obras de la
Gobernacion del XIII Dpto
de Amambay

GOBERNACION DE AMAMBAY	
SECRETARIA DE OBRAS	
Proyecto	COMEDOR TIPO 1
PLANTA DE TECHO	4

MUNICIPALIDAD PEDRO J. CABALLERO
DEPARTAMENTO DE OBRAS MUNICIPALES
APROBADO
Fecha 20/07/15
Jefe Dpto. De Obras Municipales Exp. Nº 42.000
Arq. Miguel Andres Rojas León
JEFE
Dpto. de Obras y Bienes Municipales

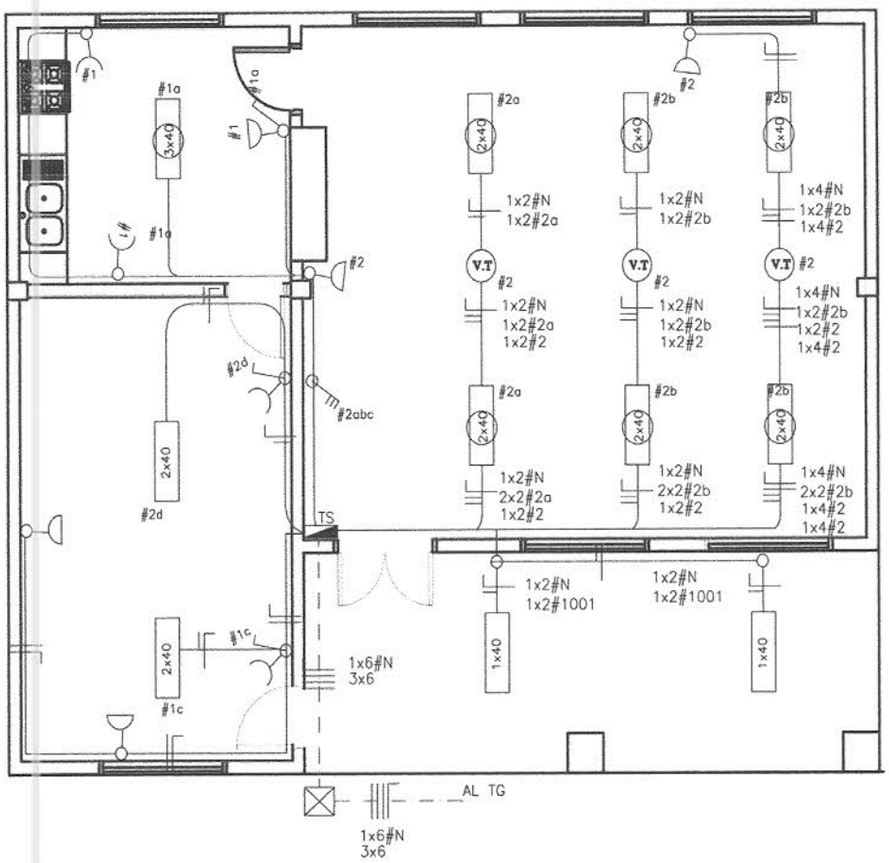

PLANTA ———————— ESC. 1/75

GOBERNACION
XIII DPTO. DE AMAMBAY

Arq. Roman Medina Hebert
Secretario de Obras de la
Gobernacion del XIII Dpto
de Amambay

GOBERNACION DE AMAMBAY	
SECRETARIA DE OBRAS	
Proyecto	**COMEDOR TIPO 1**
ESQUEMA I. ELECTRICA	**5**

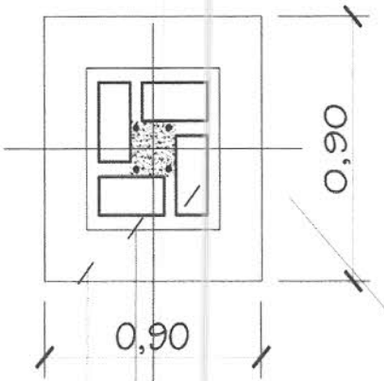

Pilar de mampost.
0.38x0.38 o segun dimensiones del ladrillo local

Nivel 0.60X0.60

Cimiento P.B.C.

PLANTA

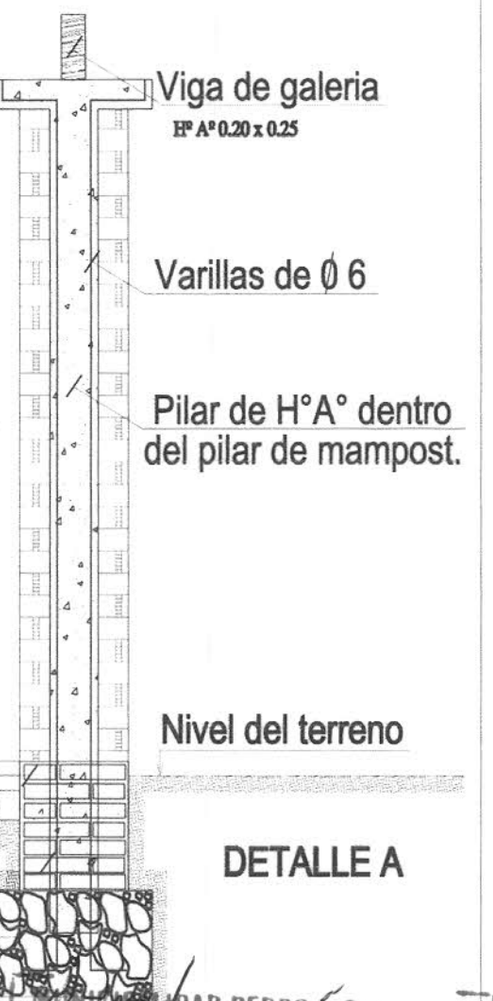

DETALLE A

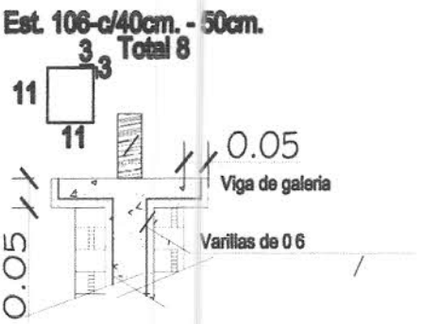

DETALLE CAPITEL

MUNICIPALIDAD PEDRO J. CABALLERO
DEPARTAMENTO DE OBRAS MUNICIPALES
APROBADO
Fecha 20/07/15
Esp. Nº 42.000

Jefe Dpto. De Obras Municipales
Arq. Miguel Andres Rojas Leo
JEFE
Dpto. de Obras y Bienes Municipales

GOBERNACION
XIII DPTO. DE AMAMBAY

Agr. Roman Medina Hebert
Secretario de Obras de la Gobernacion del XIII Dpto de Amambay

GOBERNACION DE AMAMBAY

SECRETARIA DE OBRAS

Proyecto	COMEDOR TIPO 1	

MUNICIPALIDAD PEDRO J. CABALLERO
DEPARTAMENTO DE OBRAS MUNICIPALES
APROBADO
Fecha 20/07/15
Jefe Dpto. De Obras Municipales
Arq. Miguel Andres Rojas Leon
IEPE
Dpto. de Obras y Bienes Municipales
Exp. Nº 42.000

ESC. 1/ 10

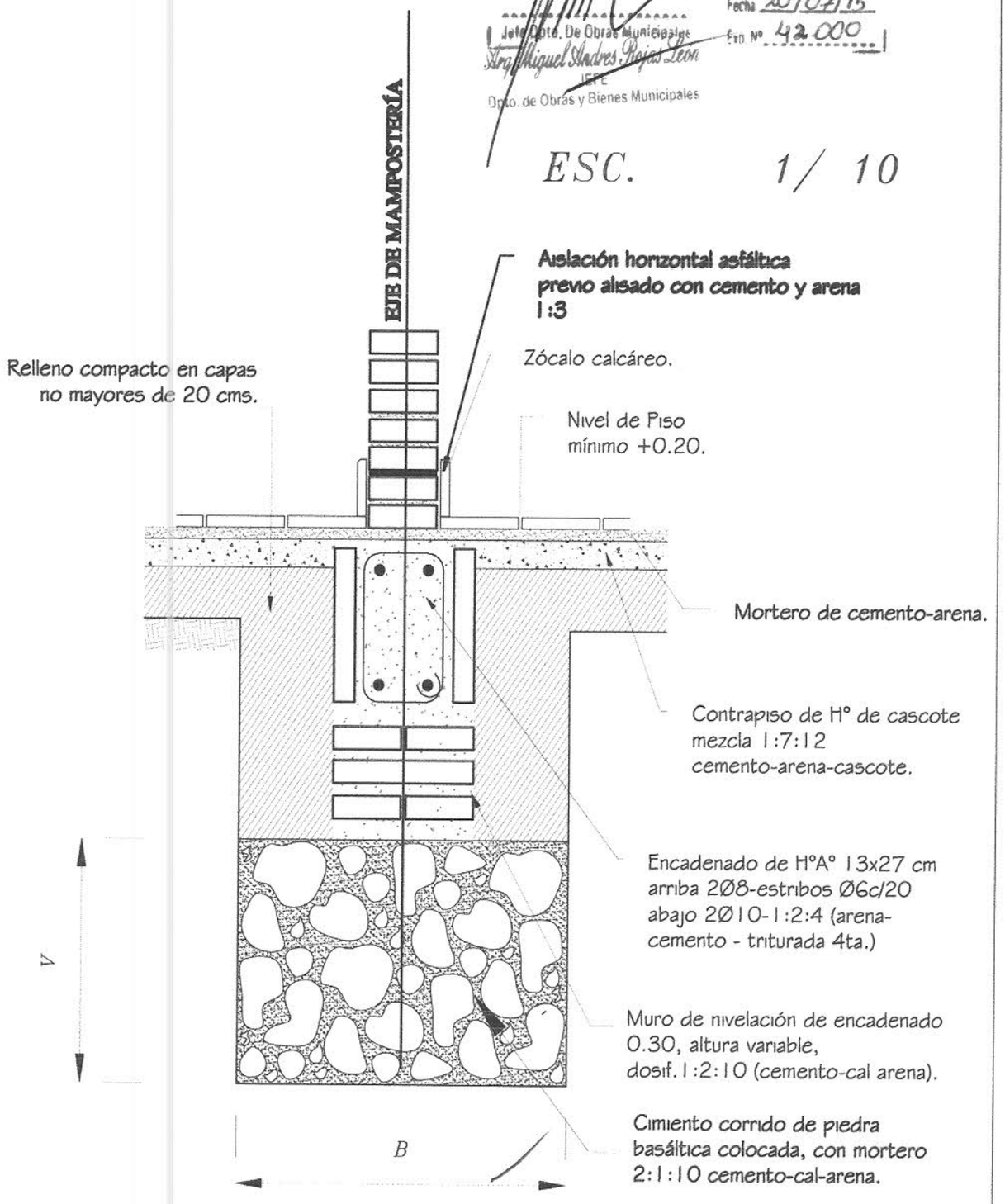

Obs.:
V = variable
B = ancho de cimentación

GOBERNACION XIII DPTO. DE AMAMBAY

Agr. Roman Medina Hebein
Secretario de Obras de la Gobernacion del XIII Dpto de Amambay

GOBERNACION DE AMAMBAY		
SECRETARIA DE OBRAS		
Proyecto	COMEDOR TIPO 1	**7**