*Municipalidad de "SAN PEDRO DEL PARANÁ"*
*Tel. Fax: 0742 – 20020*
*Tel. 0742 – 20086*
*Itapúa – Paraguay*

**CONTRATACIÓN DIRECTA Nº 08/2011**
***"CONSTRUCCIÓN DE PUENTE SOBRE ARROYO CARACHA"***
***EXP. N° 311972***

**ADDENDA Nº 2**

La Unidad Operativa de Contratación (UOC) de la Municipalidad de San Pedro del Paraná ha resuelto incorporar en la CARTA DE INVITACIÓN respectiva, Anexo Nº 4, que contiene los Planos correspondientes de la obra mencionada, detallados en los siguientes Gráficos:

*Municipalidad de "SAN PEDRO DEL PARANÁ"*
*Tel. Fax: 0742 – 20020*
*Tel. 0742 – 20086*
*Itapúa – Paraguay*

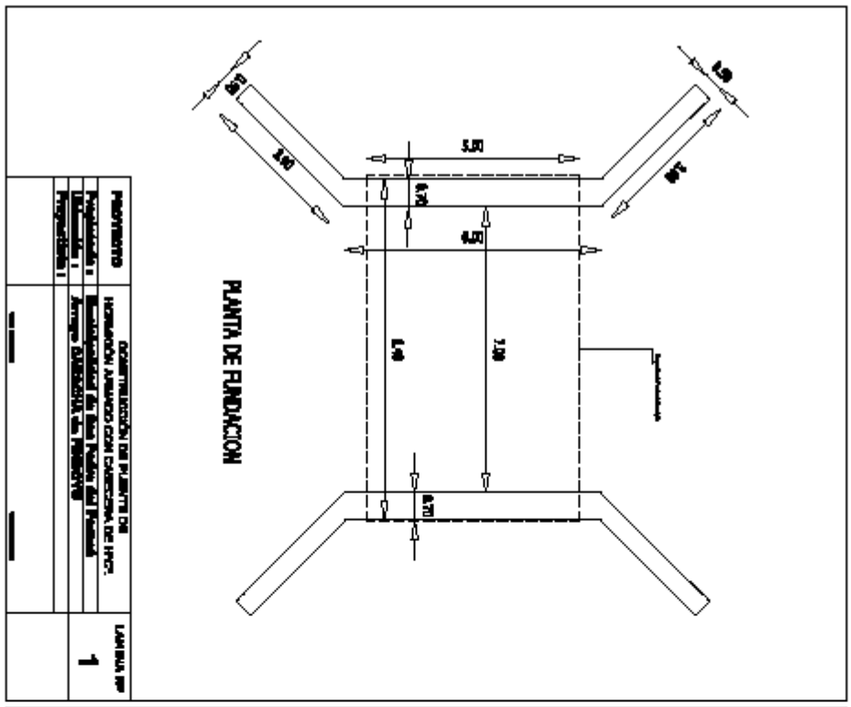


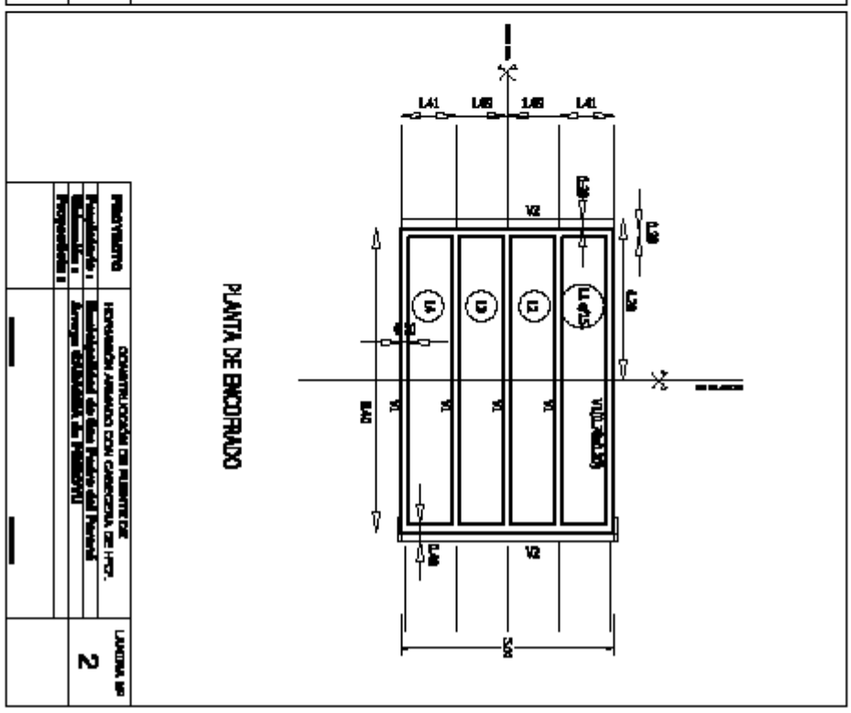

*Municipalidad de "SAN PEDRO DEL PARANÁ"*
*Tel. Fax: 0742 – 20020*
*Tel. 0742 – 20086*
*Itapúa – Paraguay*

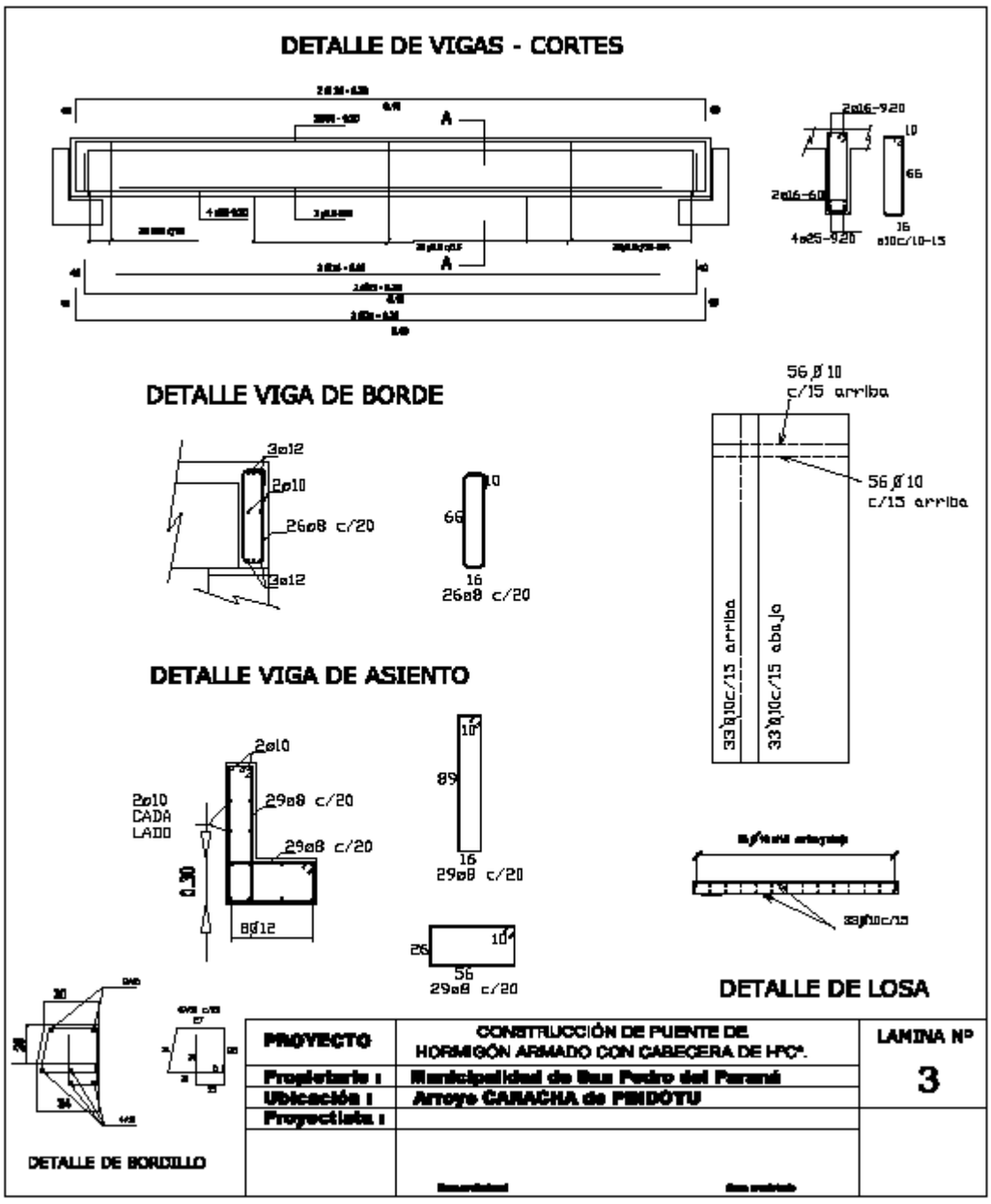

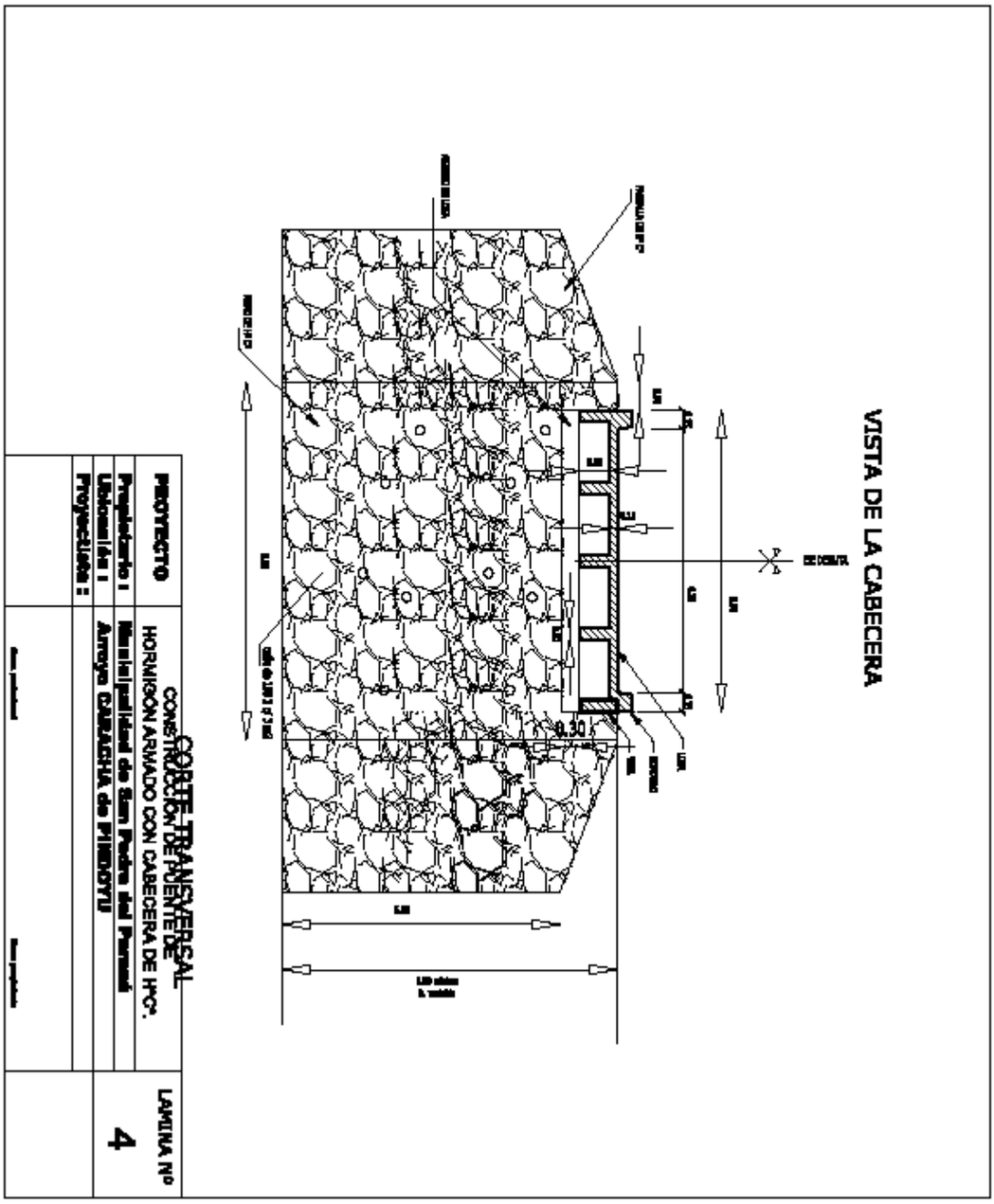
VISTA DE LA CABECERA
PROYECTO
CORTE TRANSVERSAL
CONSTRUCCION DE PUENTE DE
HORMIGON ARMADO CON CABECERA DE HºCº.
Propietario :
Municipalidad de San Pedro del Paraná
Ubicación :
Arroyo CARAUCHA de PINDOYU
Proyectista :
LAMINA Nº
4

*Municipalidad de "SAN PEDRO DEL PARANÁ"*
*Tel. Fax: 0742 – 20020*
*Tel. 0742 – 20086*
*Itapúa – Paraguay*

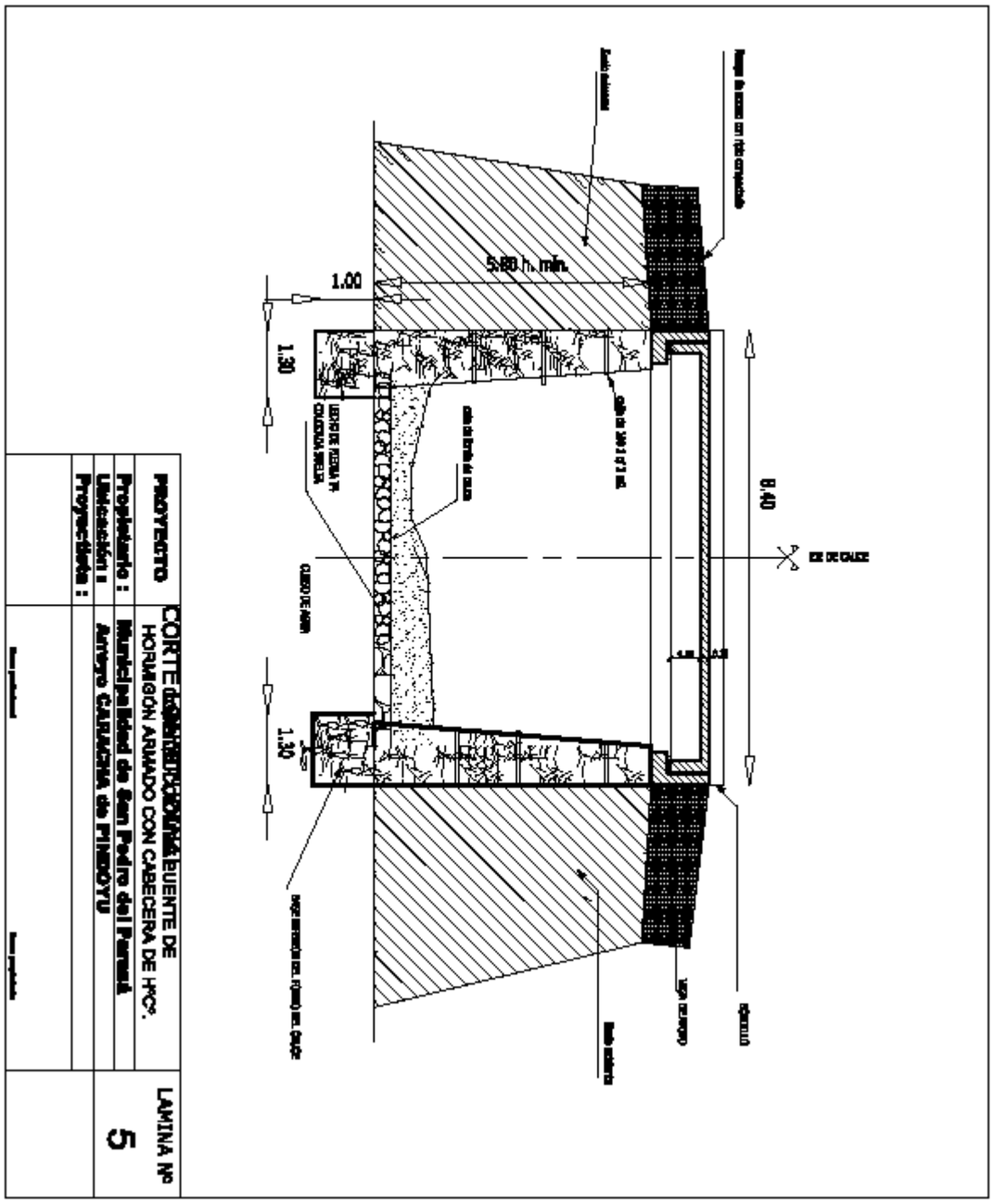


JULIA TRINIDAD ROJAS
Responsable de UOC