EMPEDRADO EMPALME BRUNO OTTE

MUNICIPALIDAD DE SALTO DEL GUAIRA DEPARTAMENTO DE CANINDEYÚ - PY		PROYECTO EMPEDRADO EMPALME BRUNO OTTE	PROYECTISTA: Arq. Porfiria A. F. Benitez REG.PROF.No. 1657	FECHA: MARZO DEL 2019	Lamina No. 1

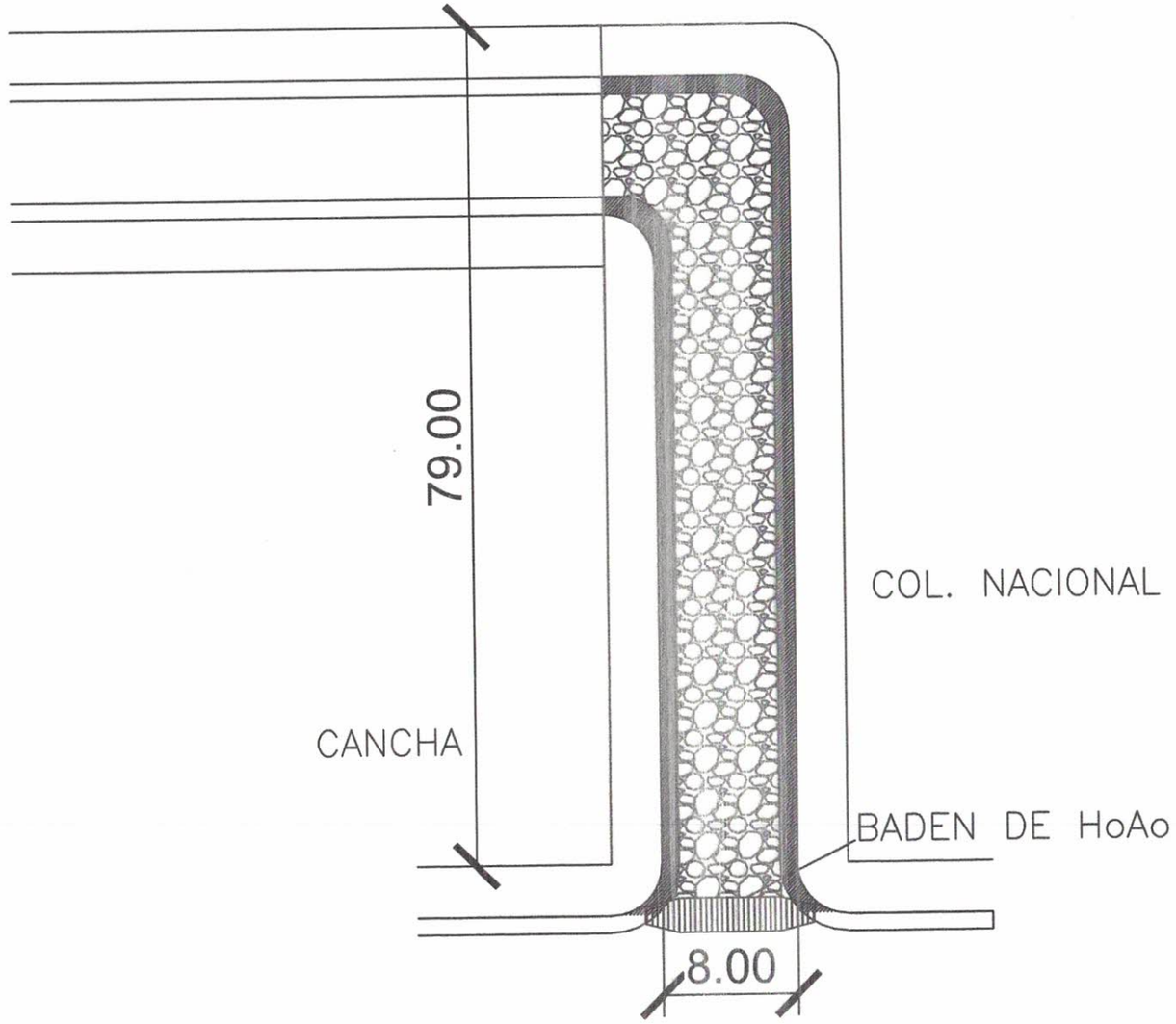

MUNICIPALIDAD DE SALTO DEL GUAIRA DEPARTAMENTO DE CANINDEYÚ - PY		PROYECTO EMPEDRADO EMPALME BRUNO OTTE	PROYECTISTA: Arq. Porfiria A. F. Benitez REG.PROF.No. 1657	FECHA: JUNIO 2020	Lamina No. 1/2

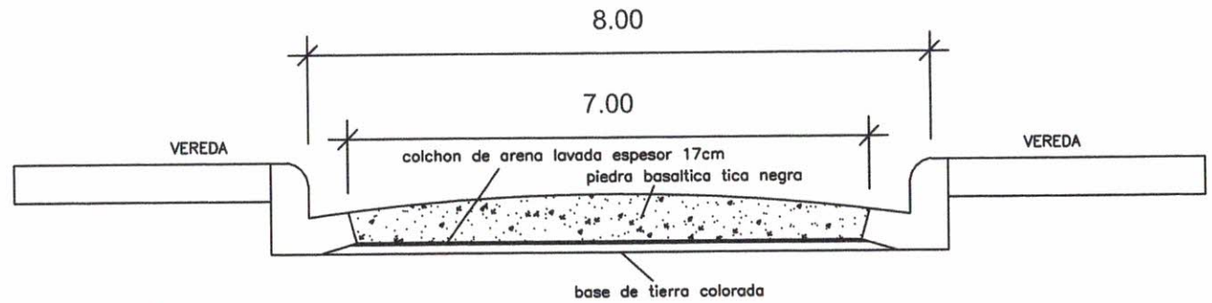

SECCION TRANSVERSAL
Esc.: 1/50

Canal em destaque
Ho. Ao FCK=18 MPA
con varillias de 6mm
Vol=0,05m3/ml

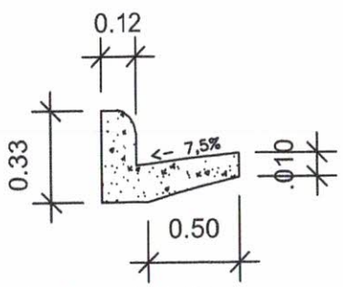

CORTE CANAL
Esc.: 1/25

Baden de Ho. Ao FCK=18 MPA
con varillias de 8mm
Vol=0,20m3/ml

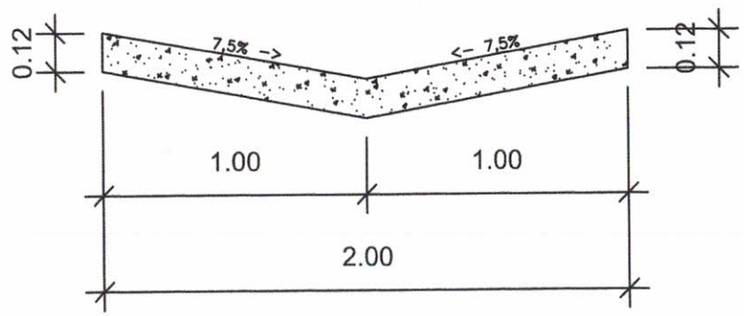

CORTE BADEN
Esc.: 1/25

MUNICIPALIDAD DE SALTO DEL GUAIRA DEPARTAMENTO DE CANINDEYÚ - PY		PROYECTO EMPEDRADO EMPALME BRUNO OTTE	PROYECTISTA: Arq. Porfiria A. F. Benitez REG.PROF.No. 1657	FECHA: FEBRERO 2019	Lamina No. 1