LICITACION POR CONCURSO DE OFERTAS N° 37/2018
"ADQUISICION DE ARTICULOS ELECTRICOS, DE FERRETERIA Y OTROS"
ID. N° 344.915.
ADENDA N° 01

La DINAC de conformidad al Art. 22, inc, "b" de la Ley N° 2051/03 y el Art. 40 del Dto. 21909/03, y en uso de sus atribuciones, emite la siguiente Adenda, a fin de modificar el siguiente punto:

MODIFICACIONES

Se modifica la planilla de precios en el SICP, para el llamado a LICITACIÓN POR CONCURSO DE OFERTAS N° 37/2018 **" ADQUISICION DE ARTICULOS ELECTRICOS, DE FERRETERIA Y OTROS"**

SECCIÓN III. SUMINISTROS REQUERIDOS

1. Especificaciones Técnicas

(Las imágenes en este punto son meramente ilustrativas y referenciales)

LOTE 1

LOTE 1: CIPAA Y SERVICIOS GENERALES (RUBRO 340)		
Ítem	**Descripción del Bien**	**Unidad de Medida**
	CIPAA	
1	Bateria p/ Walkie Talkie marca HYTB TC-600	Unidad
2	2 Bateria p/Tranceptor VERTEX STANDARD PRO V	Unidad
3	Bateria ICOM VHF IC-A14S P/tranceptor Aeronautico	Unidad
4	Bateria CB-01A p/Walkie Talkie Marca QUANTUM QP 550 V	Unidad
5	Bateria para Motorola EP450	Unidad
6	Ficha RJ 45	Unidad
7	Linterna de 2 elementos chico	Unidad
8	Linterna de 3 elementos GRANDE	Unidad
9	Reflector movil portatil p/corriente alterna y continua	Unidad
10	Pila alcalina grande	Unidad
11	Pila alcalina mediano	Unidad
12	Pila alcalina chico	Unidad
13	Cable Coaxial RG213 Celular en Mts	Metros
	SERVICIOS GENERALES	
14	Arrancador para tubo flourescente	Unidad
15	Cable cordon 2x2	Metros
16	Cinta aisladora	Unidad
17	Disyuntor T.M de 16 amp. Unipolar	Unidad
18	Disyuntor T.M de 25 amp. Unipolar	Unidad

Asunción, 10 de agosto de 2018

Francelo Quelar
Coordinador - UOC
DINAC

19	Disyuntor T.M de 32 amp. Unipolar	Unidad
20	Ficha hembra	Unidad
21	Ficha macho	Unidad
22	Lampara dicroica led 220/240 potencia 5/50 luz calida	Unidad
23	Lampara de bajo consumo 75W luz blanca	Unidad
24	Llave de dos puntos	Unidad
25	Llave de un punto	Unidad
26	Llave TM 10 amp	Unidad
27	Llave TM 20 amp	Unidad
28	Pares de zocalos para flourescentes	Unidad
29	Portalamparas de porcelana ROSCAE27	Unidad
30	Reactancia de 40 WATT	Unidad
31	Rollos conductor electrico de cobre de 2 mm2	Unidad
32	Rollos conductor electrico de cobre de 4 mm2	Metros
33	Toma corriente con caja de sobreponer	Unidad
34	Toma corriente para embutir	Unidad
35	Capacitor de 35uf	Unidad
36	Capacitor de 50uf	Unidad
37	Llave de corte de embutir de 25 A para A.A.	Unidad
38	Canaleta para cable de 18mmx21mm	Unidad
39	Electrocanal para piso 48mmx13mm Color Gris	Unidad
40	Panel Led de embutir de 24W luz blanca. Cuadrado 19x19 cm. Incluido el driver	Unidad
41	Tubos flourescentes de 40Watt luz blanca	Unidad
42	Zocalos para lamparas dicroica GU5.3	Unidad
43	Pila AAA	Unidad
44	Pila AA	Unidad
45	Modulo tomacorriente (schuko)	Unidad
46	Modulo tomacorriente con tierra p/computadora	Unidad
47	Placa universal para AA piso/techo	Unidad
48	Portalamparas E27	Unidad

***MONTO MINIMO**	**9.598.256**
***MONTO MAXIMO**	**19.196.512**

DIRECCION NACIONAL DE AERONAUTICA CIVIL
Unidad Operativa de Contrataciones
U.O.C.

Marcelo Ovelar
Coordinador - **UOC**
DINAC

LOTE 2

LOTE 2: CIPAA (RUBRO 390)		
Ítem	Descripción del Bien	Unidad de Medida
	CIPAA	
1	Martillo con Pata de Cabra	Unidad
2	Martillo de Pena	Unidad
3	Pala Ancha	Unidad
4	Cortahierro de 1x12	Unidad
5	Tenaza Chica	Unidad
6	Cortahierro de 2x24	Unidad
7	Juego de Destornilladores p/ Implementacion Lab. De 8 Pzas.	Unidad
8	Kit de herramientas p/ vehiculo	Unidad
9	Lima triangular 10	Unidad
10	Llave de rueda	Unidad
11	Machete	Unidad
12	Mazo Grande	Unidad
13	Mecha de 8mm	Unidad
14	Mecha de 10mm	Unidad
15	Mecha de 12mm	Unidad
16	Pala de Punta	Unidad
17	Pinza p/ Electricidad	Unidad
18	Pinza de corte	Unidad
19	Tijera corta lata 300mm	Unidad
20	Cinta Metrica de 100 Metros	Metros
21	Sierra	Unidad
22	Bidon de Plastico duro y resistente de 100 Lts.	Unidad
23	Frasco de Plastico con Tapa	Unidad
24	Carpa de Plastico duro, grande p/ cubrir evidencias	Unidad
25	Candado chico	Unidad
26	Cerradura a Cilindro	Unidad
27	Cerradura p/ Escritorio	Unidad
28	Cubierta pantera R16 para Nissan Frontier	Unidad
29	Tira Trailer para Camioneta	Unidad
30	Cupula de Fibra para Camioneta	Unidad
31	Caja Porta Herramientas para Camioneta	Unidad
32	Busca Huellas	Unidad
33	Conos de Señalizacion	Unidad
34	Tambor de plastico de 60 litros	Unidad
35	Escalera deslizante colgante de 5mts.	Unidad
36	Gafa protectora tipo industrial	Unidad
37	Mascara de proteccion con doble filtro para gases toxicos	Unidad
38	Tapa boca	Unidad
39	Lentes o gafas protectoras	Unidad

40	Binocular (prismatico)	Unidad
41	Auricular supresor de ruidos	Unidad

*MONTO MINIMO	8.533.907
*MONTO MAXIMO	17.067.814

LOTE 3

LOTE 3: GERENCIA DE NORMAS DE AERODROMOS Y AYUDAS TERRESTRES (RUBRO 390)		
Ítem	Descripción del Bien	Unidad de Medida
	GERENCIA DE NORMAS DE AERODROMOS Y AYUDAS TERRESTRES	
1	Cinta Metrica de 100 Metros	Metros
2	Linterna led de largo alcance 1600 lumens	Unidad

*MONTO MINIMO	1.262.500
*MONTO MAXIMO	2.525.000

LOTE 4

LOTE 4: DIRECCION DE METEOROLOGIA (RUBRO 340)		
Ítem	Descripción del Bien	Unidad de Medida
	DIRECCION DE METEOROLOGIA	
1	Bobina de cable multipar de conductor 1,5 mm 2 conductores **CABLES PARA ESTACIONES METEOROLÓGICAS: MULTIPAR (2 CONDUCTORES)** **APLICACIONES:** Son utilizados en las instalaciones fijas, para la transmisión de señales analógicas y digitales, conexión entre sensores y los instrumentos de medición y electrónicos. De las estaciones meteorológicas Automáticas. Utilizados en instalaciones interiores y exteriores. Son del tipo Antillama, que ofrecen una mayor seguridad, porque poseen características especiales en cuanto a la no propagación y la autoextinción del fuego. 1. Conductor flexible formado por hilos de cobre electrolítico blando, cableado clase 4. 2. Aislación de PVC/A ECOLOGICO BWF (Compuesto termoplástico a base de policloruro de vinilo, antillama y sin plomo). 3. Reunión de los conductores en pares o ternas. 4. Conductor dreno flexible de 0,50 mm2, formado por hilos de cobre electrolítico, temple blando, estañado. 5. Blindaje General: Cinta aluminizada aplicado en forma helicoidal sobre la reunión de pares o ternas y el conductor dreno. 6. Vaina de PVC ST1, ECOLOGICO y ANTILLAMA. TEMPERATURAS MAXIMAS EN EL CONDUCTOR: Servicio Permanente: 70ºC (Para PVC/A, LS0H y PE) 105°C (Para PVC/E) IDENTIFICACION DE LOS CONDUCTORES: Pares: Cada par está formado por una vena blanca y otra vena negra. Cada par está identificado por medio de un número. Ternas: Cada terna está formada por una vena blanca, otra negra y otra roja. Cada terna está identificada por medio de un número. **PRESENTACION:** En bobinas de 500 mt. 1(una) Bobina de multípar, de conductor de 1,5mm multifilar (**2 conductores**)	Metros

Abg. Marcelo Ovelar
Coordinador - UOC
DINAC

2	Bobina de cable multipar de conductor 1,5 mm 3 conductores **CABLES PARA ESTACIONES METEOROLÓGICAS: MULTIPAR (3 CONDUCTORES)** **APLICACIONES:** Son utilizados en las instalaciones fijas, para la transmisión de señales analógicas y digitales, conexión entre sensores y los instrumentos de medición y electrónicos. De las estaciones meteorológicas Automáticas. Utilizados en instalaciones interiores y exteriores. Son del tipo Antillama, que ofrecen una mayor seguridad, porque poseen características especiales en cuanto a la no propagación y la autoextinción del fuego. 1. Conductor flexible formado por hilos de cobre electrolítico blando, cableado clase 4. 2. Aislación de PVC/A ECOLOGICO BWF (Compuesto termoplástico a base de policloruro de vinilo, antillama y sin plomo). 3. Reunión de los conductores en pares o ternas. 4. Conductor dreno flexible de 0,50 mm2, formado por hilos de cobre electrolítico, temple blando, estañado. 5. Blindaje General: Cinta aluminizada aplicado en forma helicoidal sobre la reunión de pares o ternas y el conductor dreno. 6. Vaina de PVC ST1, ECOLOGICO y ANTILLAMA. TEMPERATURAS MAXIMAS EN EL CONDUCTOR: Servicio Permanente: 70ºC (Para PVC/A, LS0H y PE) 105°C (Para PVC/E) IDENTIFICACION DE LOS CONDUCTORES: Pares: Cada par está formado por una vena blanca y otra vena negra. Cada par está identificado por medio de un número. Ternas: Cada terna está formada por una vena blanca, otra negra y otra roja. Cada terna está identificada por medio de un número. **PRESENTACION:** En bobinas de 500 mt. 1(una) Bobina de multípar, de conductor de 1,5mm multifilar (**3 conductores**)	Metros

DIRECCION NACIONAL DE AERONAUTICA CIVIL Unidad Operativa de Contrataciones Coordinadora U.O.C.
Marcelo Ovelar
Coordinador - UOC
DINAC

3	Bobina de cable multipar de conductor 1,5 mm 6 conductores **CABLES PARA ESTACIONES METEOROLÓGICAS: MULTIPAR (6 CONDUCTORES)** **APLICACIONES:** Son utilizados en las instalaciones fijas, para la transmisión de señales analógicas y digitales, conexión entre sensores y los instrumentos de medición y electrónicos. De las estaciones meteorológicas Automáticas. Utilizados en instalaciones interiores y exteriores. Son del tipo Antillama, que ofrecen una mayor seguridad, porque poseen características especiales en cuanto a la no propagación y la auto extinción del fuego. 1. Conductor flexible formado por hilos de cobre electrolítico blando, cableado clase 4. 2. Aislación de PVC/A ECOLOGICO BWF (Compuesto termoplástico a base de policloruro de vinilo, antillama y sin plomo). 3. Reunión de los conductores en pares o ternas. 4. Conductor dreno flexible de 0,50 mm2, formado por hilos de cobre electrolítico, temple blando, estañado. 5. Blindaje General: Cinta aluminizada aplicado en forma helicoidal sobre la reunión de pares o ternas y el conductor dreno. 6. Vaina de PVC ST1, ECOLOGICO y ANTILLAMA. TEMPERATURAS MAXIMAS EN EL CONDUCTOR: Servicio Permanente: 70ºC (Para PVC/A, LS0H y PE) 105°C (Para PVC/E) IDENTIFICACION DE LOS CONDUCTORES: Pares: Cada par está formado por una vena blanca y otra vena negra. Cada par está identificado por medio de un número. Ternas: Cada terna está formada por una vena blanca, otra negra y otra roja. Cada terna está identificada por medio de un número. **PRESENTACION:** En bobinas de 500 mt. 1(una) Bobina de multípar, de conductor de 1,5mm multifilar (6 conductores)	Metros
4	Descargador de sobre tension DPS Bipolo 6k 270 Volt para emas **DESCARGADORES DE SOBRE TENSION (DPS)** • Descargador de sobretensiones monofásico, compuesto por elemento de base y módulo de protección enchufable • Alta capacidad de derivación gracias a la combinación de potentes varistores de óxido de zinc y vías de chispas • Coordinado energéticamente con la familia de productos Red Line • Indicación de avería mediante marca de color rojo en la ventanilla de inspección • Ocupa un solo módulo según DIN 43880 • Fácil sustitución del módulo de protección gracias a la tecla de desbloqueo Prueba de vibración y choque según EN 60068-2	Unidad
5	Riel 35mm para termomagneticas DIN Ranurado **Dimensión:** Tira de 1 metro.	Unidad
6	Regla Hidrometrica de aluminio o metal enlosado para medicion de nivel Placa regla de 1 m, señalizado con resolución de 1 cm. Material resistente a exposición liquida, con su agujero de sujeción y que pueda montarse en seria las reglas, indicando con chapa adicional el metraje.	Unidad

Ab. Marcelo Ovelar
Coordinador - UOC
DINAC

7	Paneles solares de 50Wats con cargadores de 10amp **PANELES SOLARES DE 50 WATS CON CARGADORES DE 10 AMP.** **Panel solar:** **Especificaciones:** - Tipo de celda: policristalino - Estructura: Marco de aluminio - Cubierta: Vidrio temblado de alta transparencia - Sello posterior: Membrana Tedlar **Características eléctricas:** Potencia nominal (Pmax) [w] 50 Voltaje a potencia máxima (Vmp) [V] 21,5 Intensidad a potencia máxima (Imp) [A] 2,86 Voltaje a circuito abierto (Voc) [V] 21,60 Intensidad de cortocircuito (Isc) [A] 3,23 Incluya el KIT de soporte, sujeción de aluminio, accesorios, 12 mts de cables, **Controlador inteligente de carga solar** Voltaje 12/24V Categoría Regulador sin Display Tecnología Reguladores PWM Límite de descarga: 9V. Divisor de tensión para medición de nivel de carga de batería.	Unidad
8	Prensa calbles de PG9	Unidad
9	Prensa calbles de PG11	Unidad
10	Prensa calbles de PG13.5	Unidad
11	Prensa calbles de PG36	Unidad
12	PDU raqueable cn tomas universal **PDU RAQUEABLE CON TOMAS UNIVERSAL** • Tensión de salida nominal 208V • Protección contra sobrecargas Si Consumo máximo total de corriente 16	Unidad

***MONTO MINIMO**	**53.045.000**
***MONTO MAXIMO**	**106.090.000**

LOTE 5

LOTE 5: DIRECCION DE METEOROLOGIA (RUBRO 390)		
Ítem	**Descripción del Bien**	**Unidad de Medida**
	DIRECCION DE METEOROLOGIA	
1	Cruzeta Galvanizada de 2" 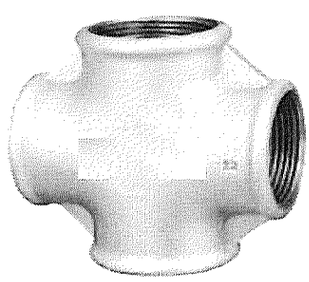	Unidad

Ing. Marcelo Ovelar
Coordinador - UOC
DINAC

2	Cruzeta Galvanizada de 1,5" 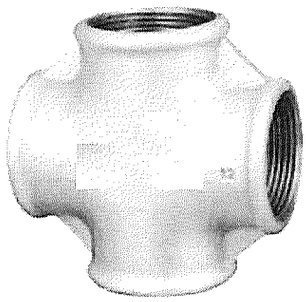	Unidad
3	Tapon de 2" **TAPON HEMBRA GALVANIZADO 2"** 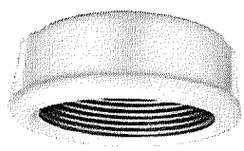	Unidad
4	Tapon de 1,5" **TAPON HEMBRA GALVANIZADO 1 1/2" (1,5")** 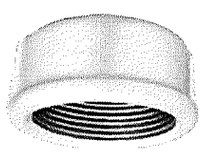	Unidad
5	Reductor Galvanizado de 2" a 1,5" 	Unidad
6	Tensor de alambre 	Unidad

Ing. Marcelo Ovelar
Coordinador - UOC
DINAC

7	Tensor de cabo 3/8 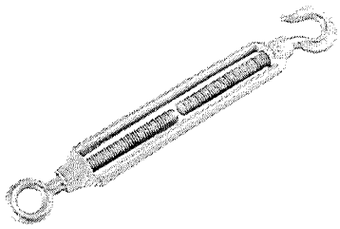	Unidad
8	Prensa cabo de acero galvanizado ¼ 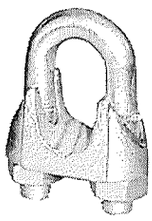 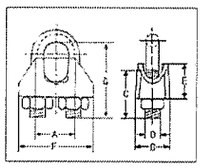	Unidad
9	Guarda cabo galvanizado 4mm	Unidad
10	Rollo de cabo de acero galvanizado 3,17 mm - 1000 mts 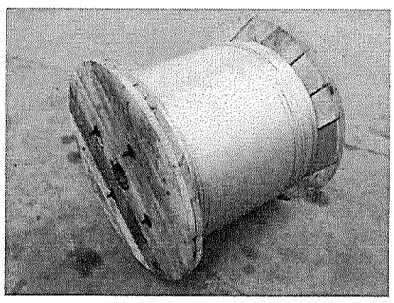	Metros
11	Tubo galvanizado de 2" de 4mm espesor 6mts 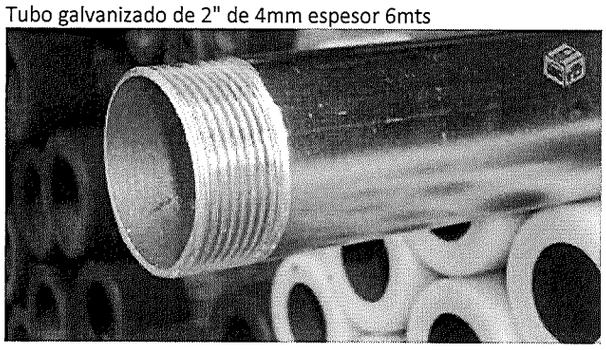	Unidad

Abg. Marcelo Ovelar
Coordinador - UOC
DINAC

12	Tubo galvanizado de 1,5" de 4mm espesor 6mts 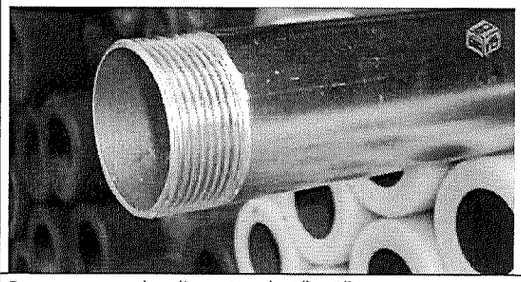	Unidad
13	Prensa para tubo diametro de 1" a 6" 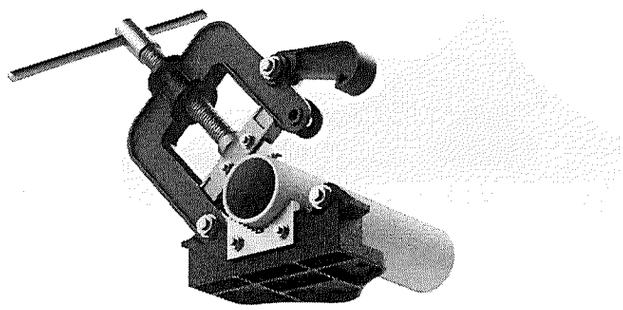	Unidad
14	Rollo de cabo de cobre desnudo 50mm2 300mt 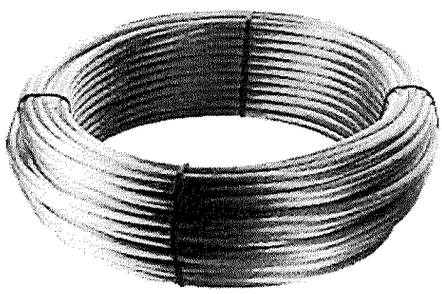	Metros
15	Jabalina de cobre 5/8"x2,5 mts 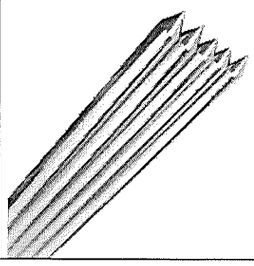	Unidad

***MONTO MINIMO**	**29.406.263**
***MONTO MAXIMO**	**58.812.525**

Abg. Marcelo Ovelar
Coordinador - UOC
DINAC

LOTE 6

LOTE 6: INAC (RUBRO 390)		
Ítem	**Descripción del Bien**	**Unidad de Medida**
	DPTO. DE MANTENIMIENTO GERENCIA ADMINISTRATIVA - INAC	
1	Pincel de 2,5"	Unidad
2	Pincel de 3"	Unidad
3	Pincel de 4"	Unidad
4	Lija comun N°80	Unidad
5	Fratacho de metal con diente	Unidad
6	Cemento blanco	Kilos
7	Hilo de nylon p/corte desmalezadora	Unidad
8	Cerradura con cilindro	Unidad
9	Destornillador busca polo	Unidad
10	Brochas	Unidad
11	Cal hidratada	Unidad
12	Cemento portland	Unidad
13	Carretilla de metal con rueda de cubierta y camara, reforzada para acarreo de piedra	Unidad
14	Codos PVC de 3/4"	Unidad
15	Codos PVC de 1/2"	Unidad
16	Canilla c/pico p/manguera de 3/4"	Unidad
17	Canilla c/pico p/manguera de 1/2"	Unidad
18	Cinta teflon p/cañerias	Unidad
19	Formon de 1" para madera	Unidad
20	Formon de 1,5" para madera	Unidad
21	Tapon de 1/2	Unidad
22	Tapon de 3/4	Unidad
23	Llave de paso tipo exclusa de 3/4 pulgadas	Unidad
24	Llave de paso tipo exclusa de 1/2 pulgadas	Unidad
25	Llave de paso tipo exclusa de 2 pulgadas	Unidad
26	Cuchilla espatula para enduido	Unidad
27	Cuchara para albañileria	Unidad

***MONTO MINIMO**	**2.755.000**
***MONTO MAXIMO**	**5.510.000**

Los puntos que no hayan sido modificados por la presente Adenda, siguen invariables y con plena vigencia.

Abg. Marcelo Ovelar
Coordinador - UOC
DINAC