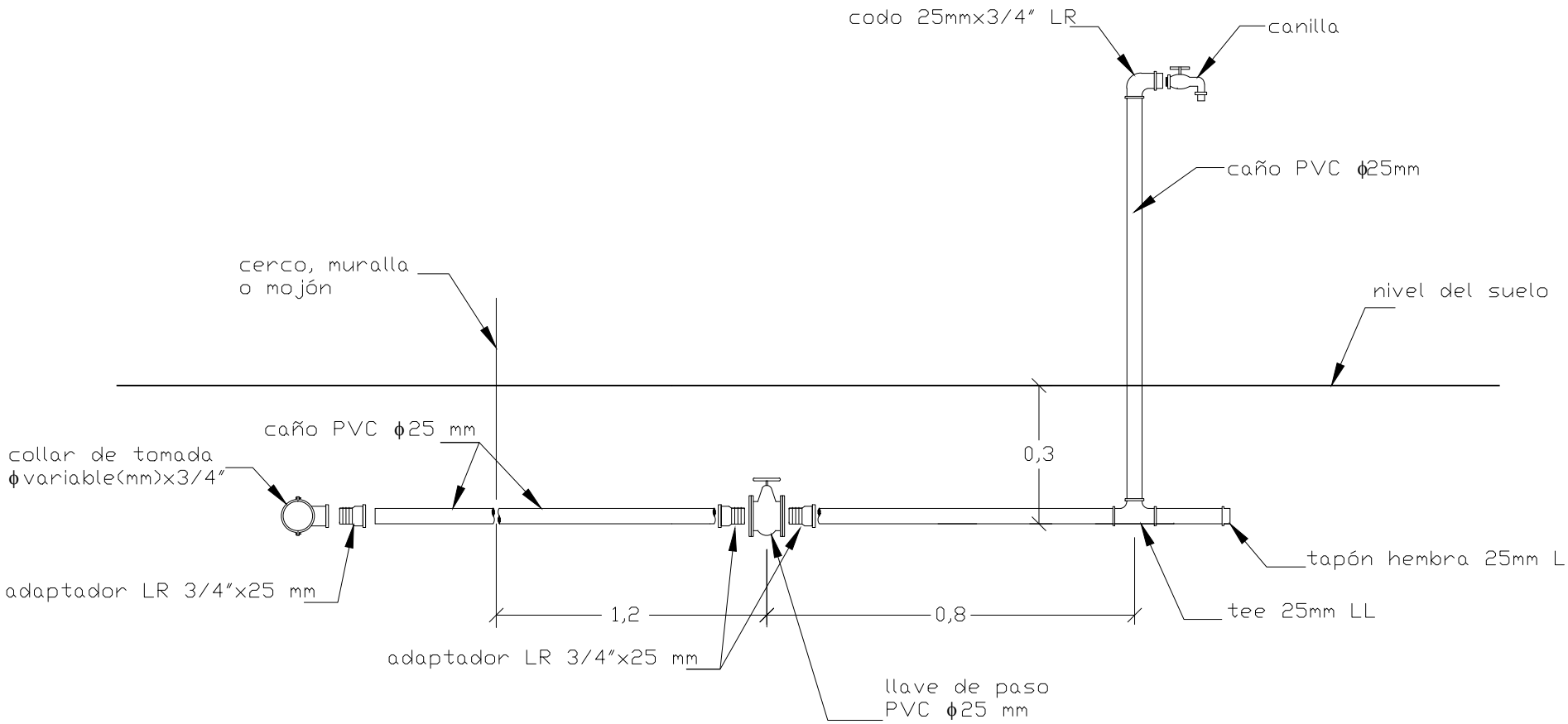# CONEXIONES DOMICILIARIAS