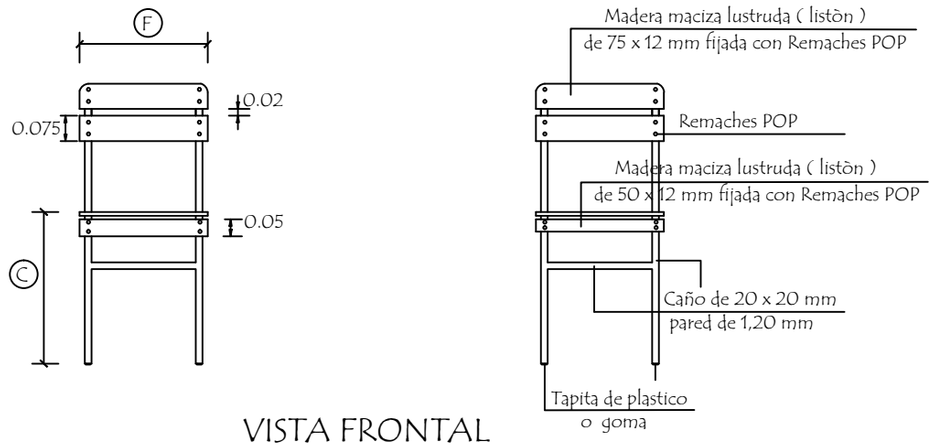

VISTA FRONTAL

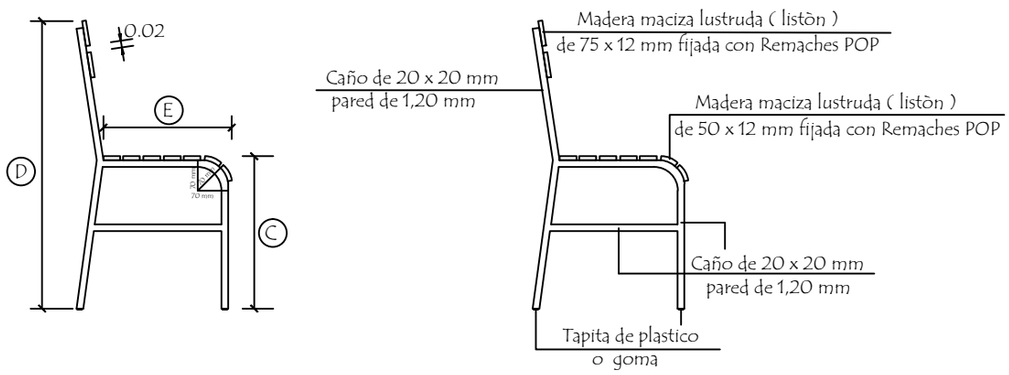

VISTA LATERAL

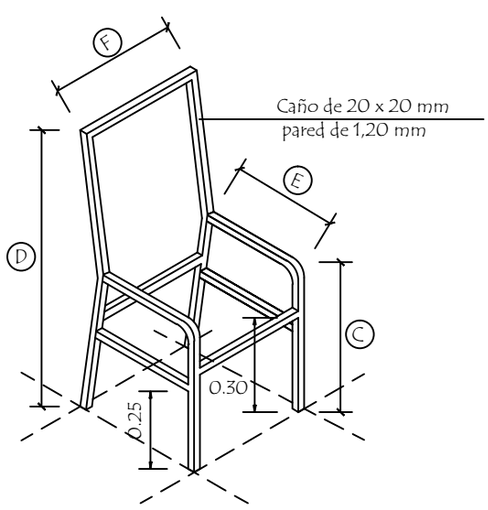

AXONOMETRICA DE
ESTRUCTURA METÁLICA

Medidas de sillas (cms.)				
Elementos	C	D	E	F
1 er. ciclo	40	77	35	34
2do. y 3er. ciclo y de la media	45	83	39	38

MINISTERIO DE EDUCACION Y CULTURA

DIRECCION DE INFRAESTRUCTURA

PROYECTO	1 aula de 5,80 x 6,80 con techo de tejas	16
	Silla para alumno sin escala	