PADRON 378
FINCA 199
PADRON MUNICIPAL C 130702

PLANTA DE UBICACIÓN
ESC.:..... 1/350

Coordenadas Google Maps: -24.7266288, -56.0132931

MUNICIPALIDAD DE CAPIIBARY
DPTO. DE SAN PEDRO
PROYECTO: SISTEMA DE ABASTECIMIENTO DE AGUA POTABLE
UBICACIÓN: Bº VIRGEN DE FÁTIMA, CASCO

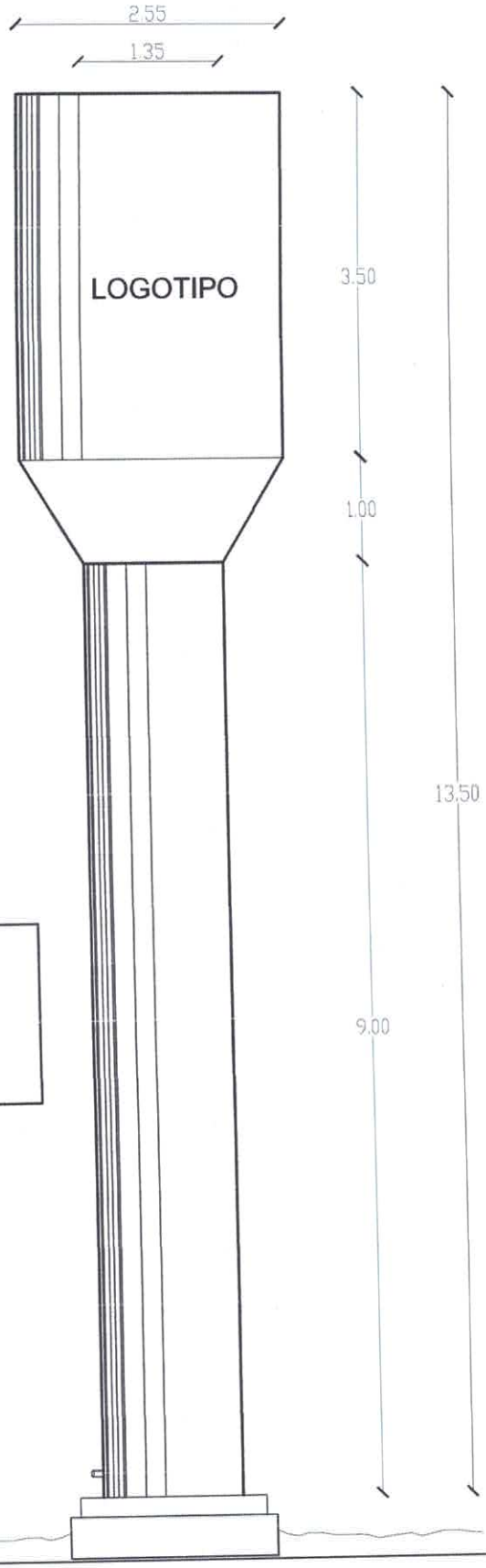

CAPACIDAD	15M3
ALTURA TOTAL	13,50M
ALTURA TORRE	9,00M
DIAMETRO MAYOR	2,55M
DIAMETRO TORRE	1,35M

DETALLE DE TANQUE TIPO COPA
ESC.:..... 1:70

MUNICIPALIDAD DE CAPIIBARY
DPTO. DE SAN PEDRO
PROYECTO: SISTEMA DE ABASTECIMIENTO DE AGUA POTABLE
UBICACIÓN: Bº VIRGEN DE FATIMA, CASCO URBANO

PADRÓN Nº 2791
BENEFICIARIOS: 40 FAMILIAS

PLANTA DE UBICACIÓN
ESC.:..... 1/350

Coordenadas Google Maps: -24.608941, -55.964477

MUNICIPALIDAD DE CAPIIBARY
DPTO. DE SAN PEDRO
PROYECTO: SISTEMA DE ABASTECIMIENTO DE AGUA POTABLE
UBICACIÓN: Ruta X las Residentas, Cia. Tajy Kare -

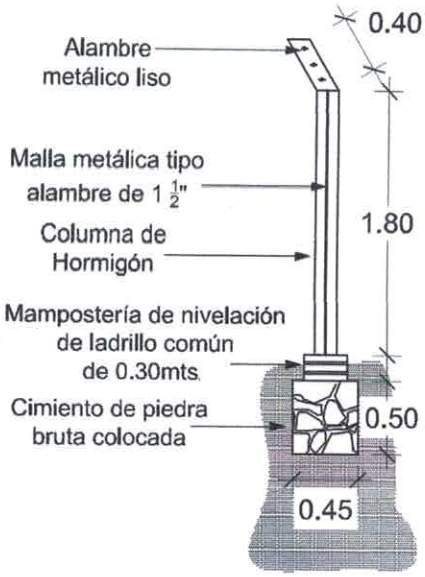

SECCIÓN TRANSVERSAL DE VALLADO
ESC.:..... 1:50

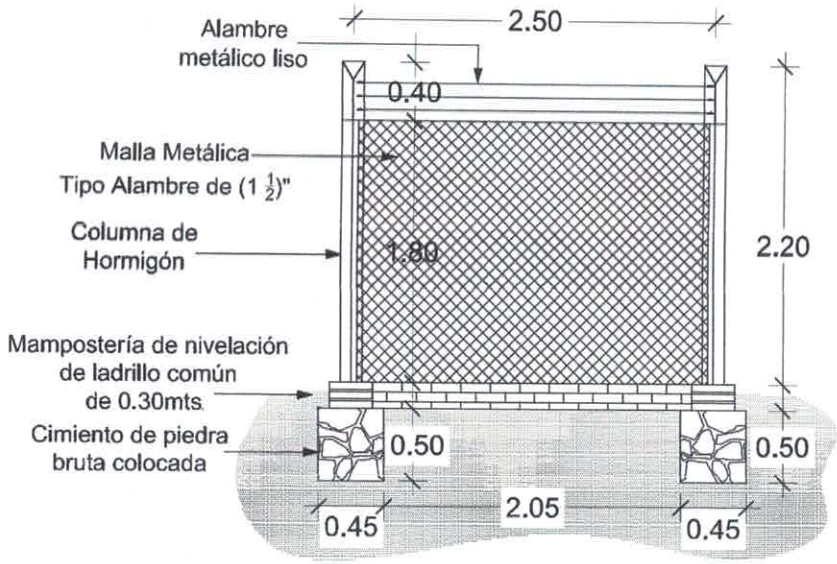

SECCIÓN LONGITUDINAL DE VALLADO
ESC.:..... 1:50

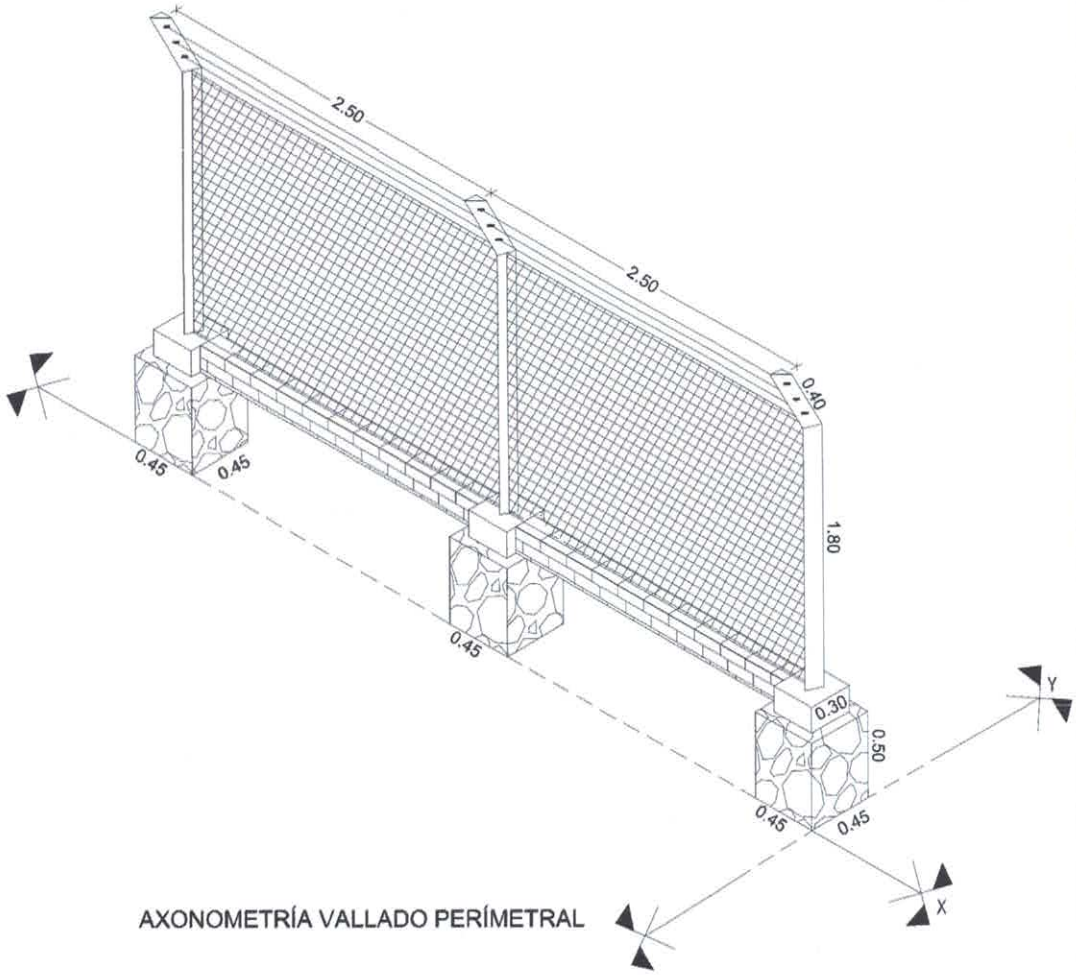

AXONOMETRÍA VALLADO PERÍMETRAL

Municipalidad de Capiibary
Dpto. de San Pedro - Py.

PROYECTO: Sistema de abastecimiento de Agua potable

UBICACIÓN: RUTA X, CIA. TAJY KARE, Distrito de Capiibary

MUNICIPALIDAD DE CAPIIBARY
DPTO. DE SAN PEDRO
PROYECTO: SISTEMA DE ABASTECIMIENTO DE AGUA POTABLE.
UBICACIÓN: RUTA X, CIA TAJY KARE - DISTRITO DE CAPIIBARY

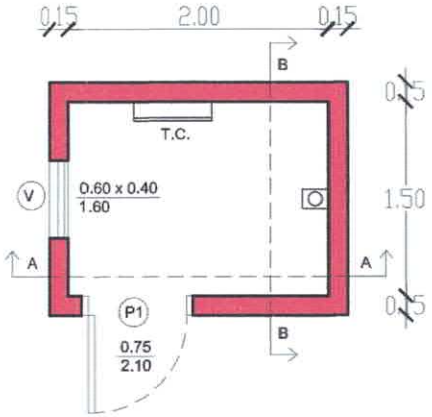

PLANTA CASETA
ESC.:..... 1:50

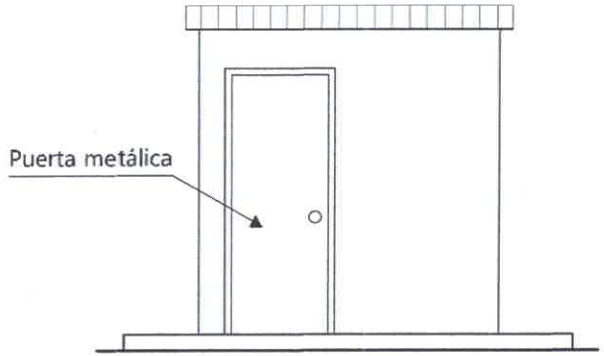

VISTA FRONTAL
ESC.:..... 1:50

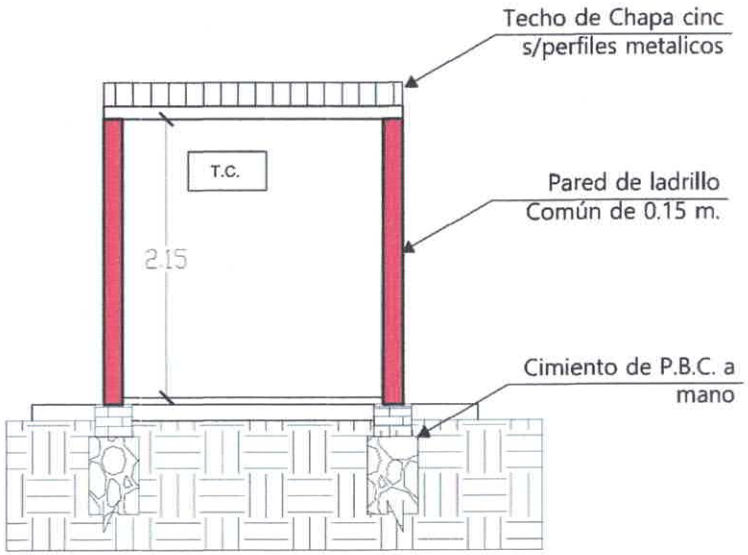

CORTE A-A
ESC.:..... 1:50

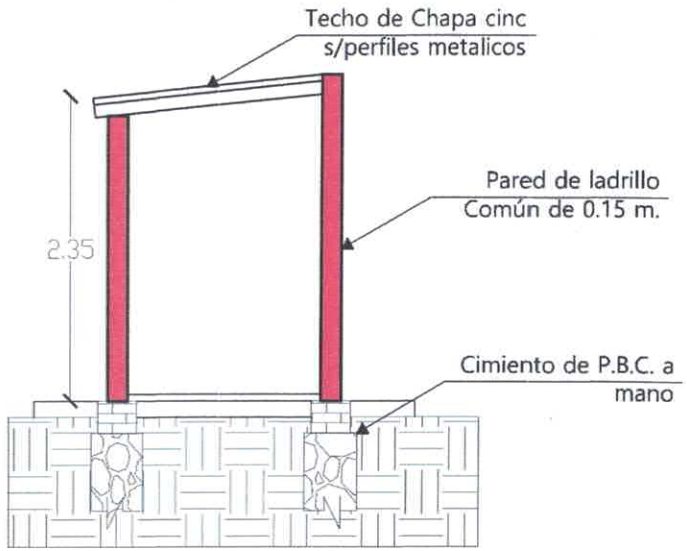

CORTE B-B
ESC.:..... 1:50

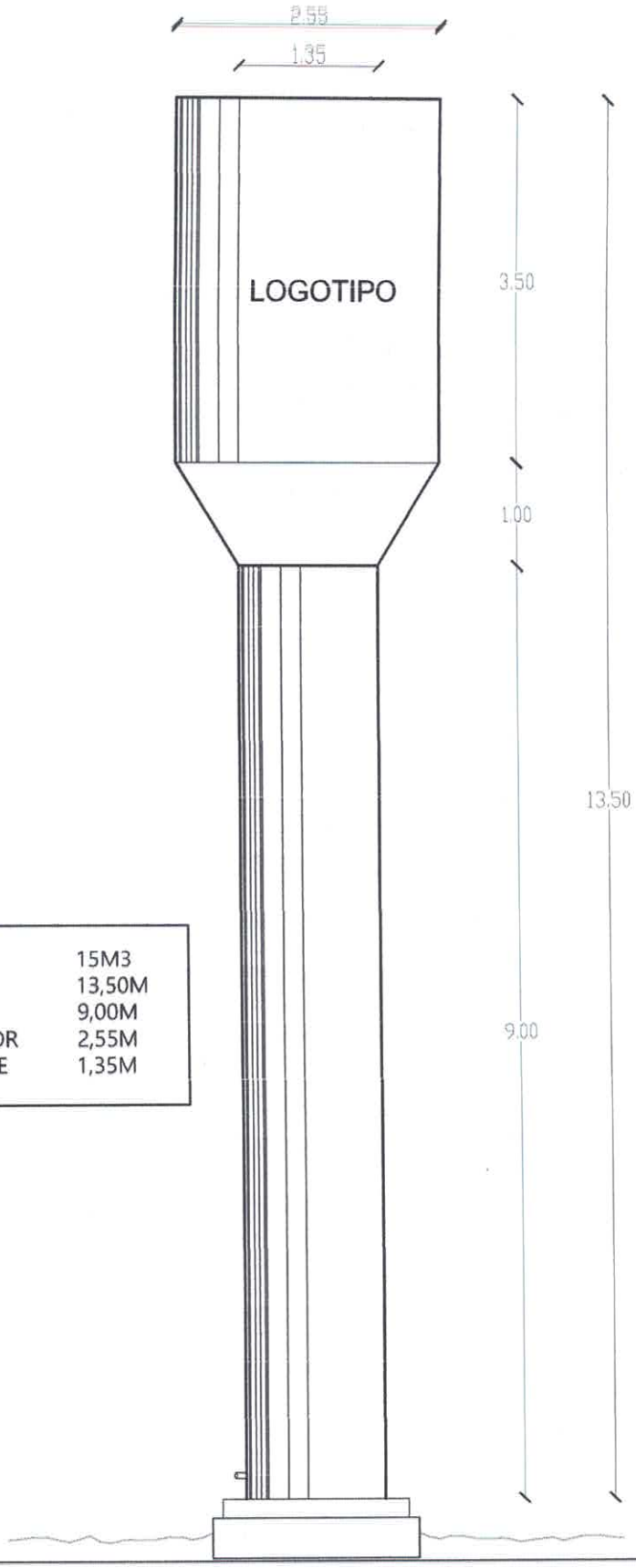

CAPACIDAD	15M3
ALTURA TOTAL	13,50M
ALTURA TORRE	9,00M
DIAMETRO MAYOR	2,55M
DIAMETRO TORRE	1,35M

DETALLE DE TANQUE TIPO COPA
ESC.:..... 1:70

MUNICIPALIDAD DE CAPIIBARY
DPTO. DE SAN PEDRO
PROYECTO: SISTEMA DE ABASTECIMIENTO DE AGUA POTABLE
UBICACIÓN: RUTA X , CIA. TAJY KARE
DISTRITO DE CAPIIBARY

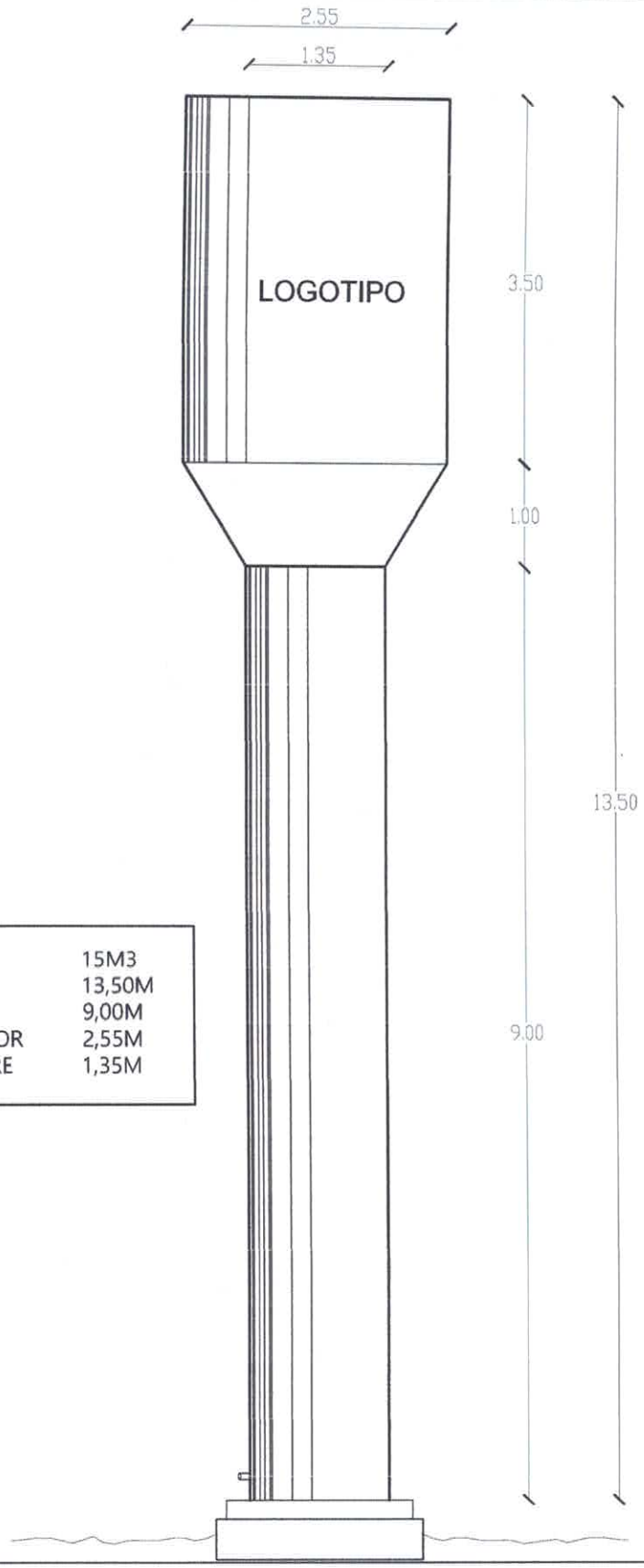

CAPACIDAD	15M3
ALTURA TOTAL	13,50M
ALTURA TORRE	9,00M
DIAMETRO MAYOR	2,55M
DIAMETRO TORRE	1,35M

DETALLE DE TANQUE TIPO COPA
ESC:..... 1:70

MUNICIPALIDAD DE CAPIIBARY
DPTO. DE SAN PEDRO
PROYECTO: SISTEMA DE ABASTECIMIENTO DE AGUA POTABLE
UBICACIÓN: CIA. 1RO DE MARZO, JUNTA DE SANEAMIENTO
DISTRITO DE CAPIIBARY